SpaceShuttle

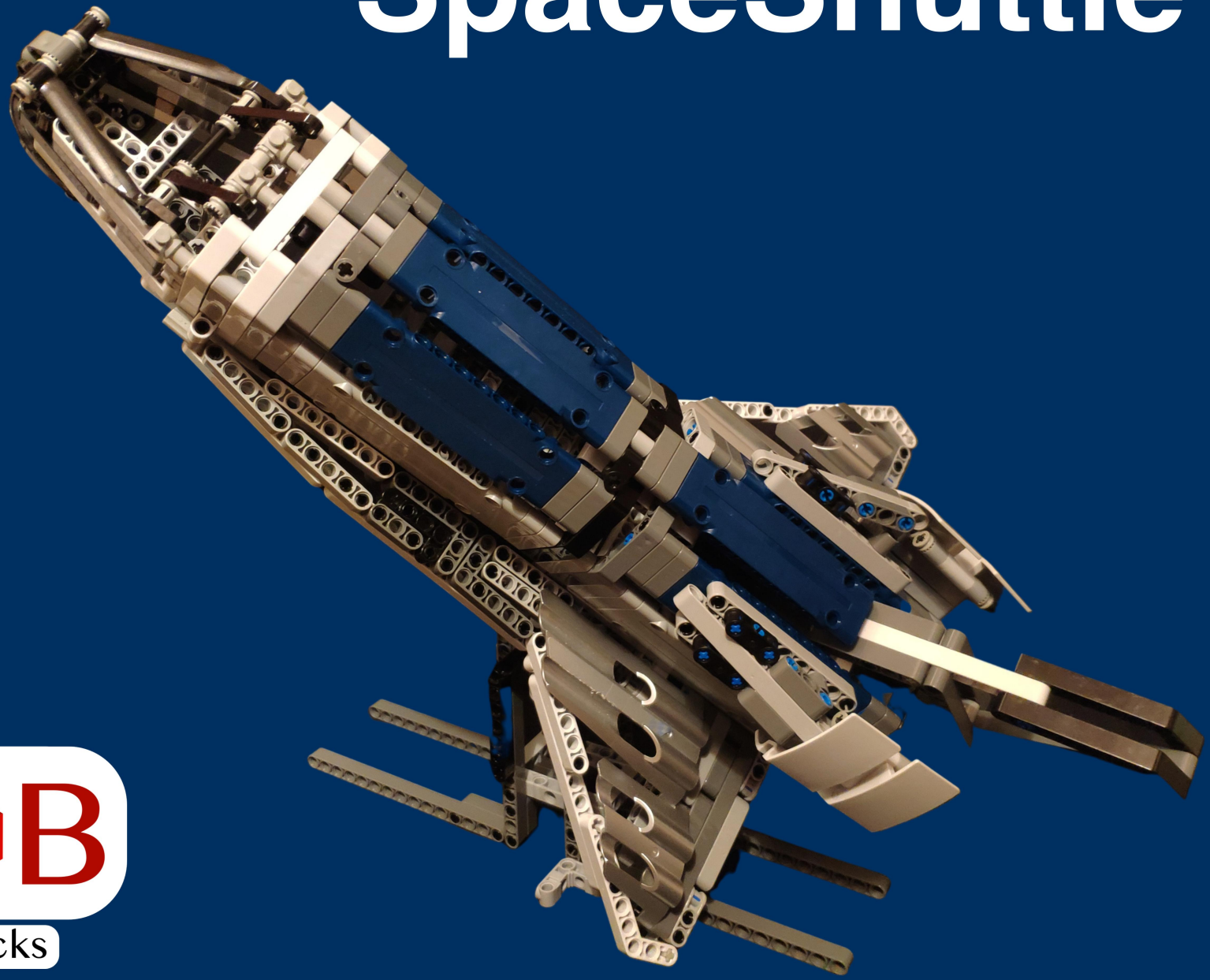

Ben's Bricks

1

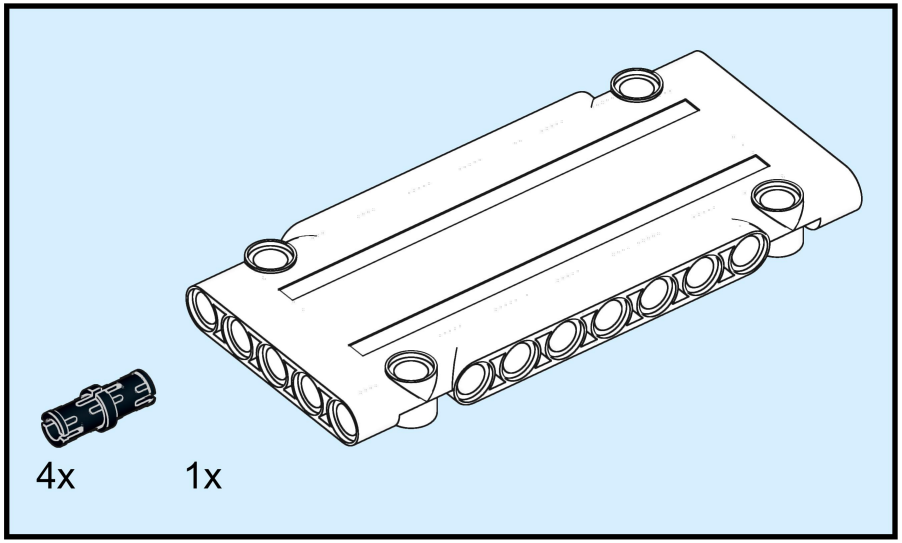

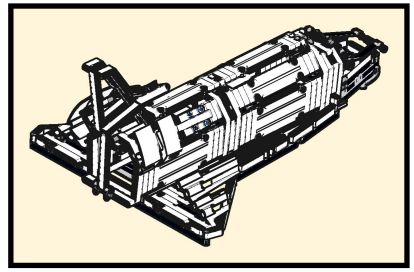

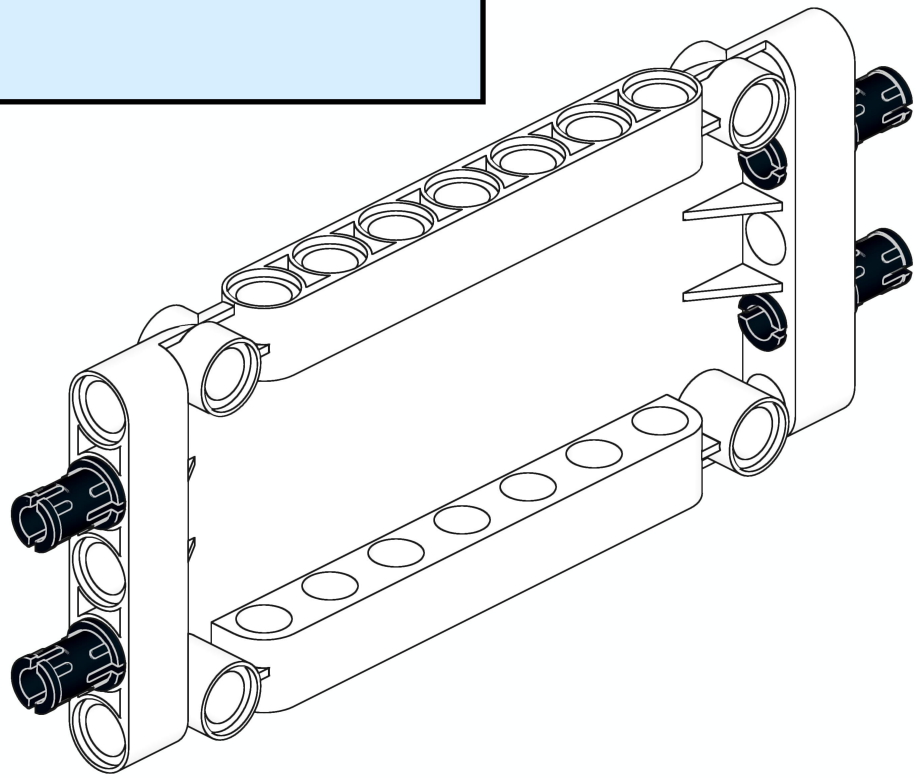

2

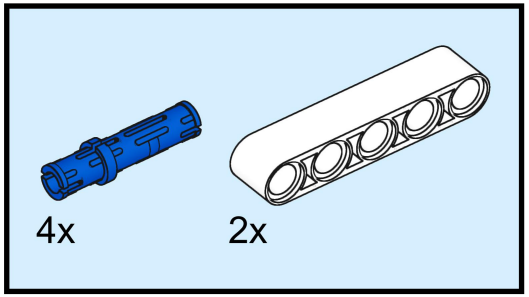

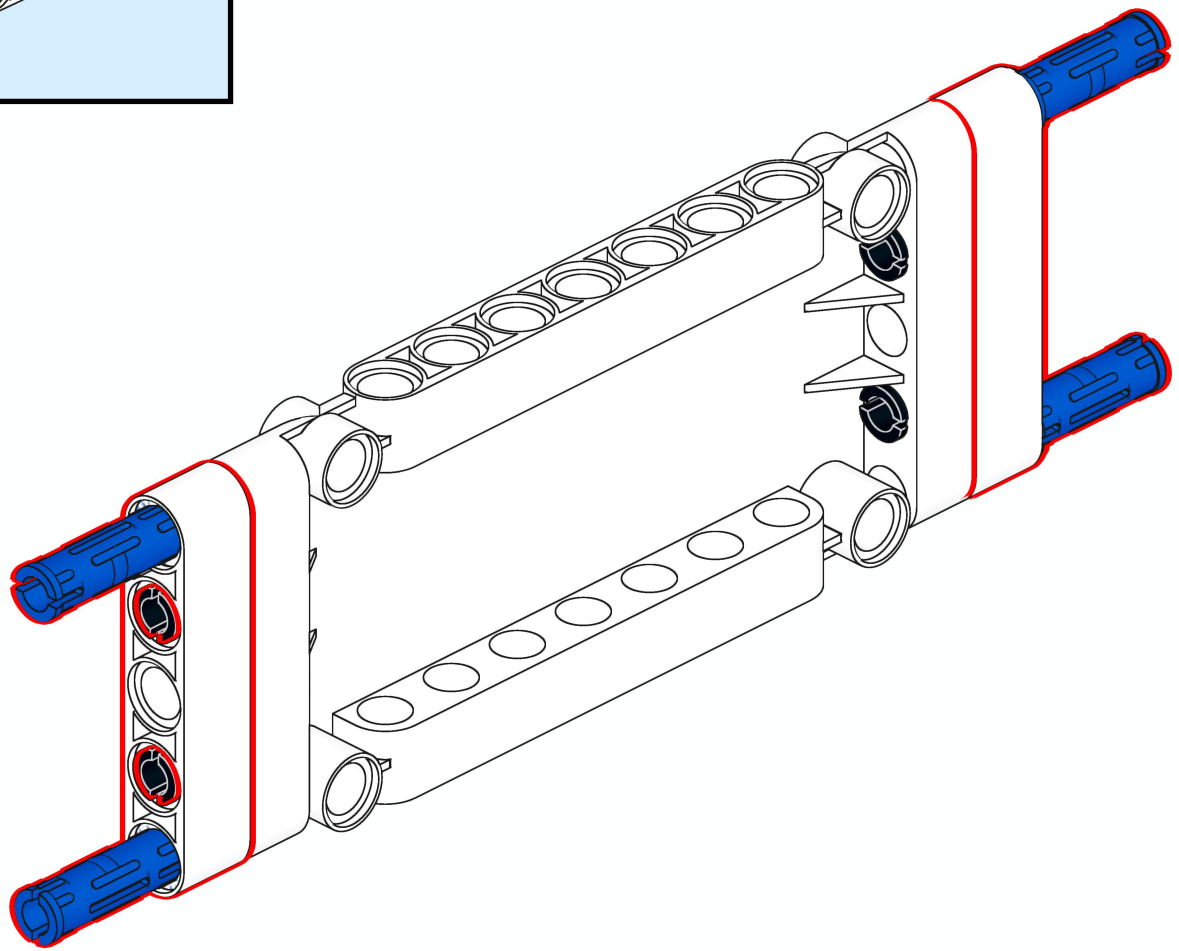

3

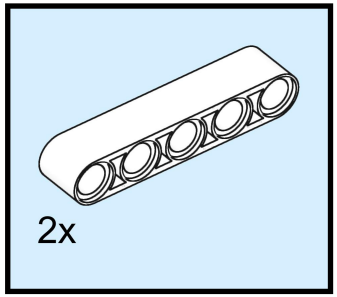

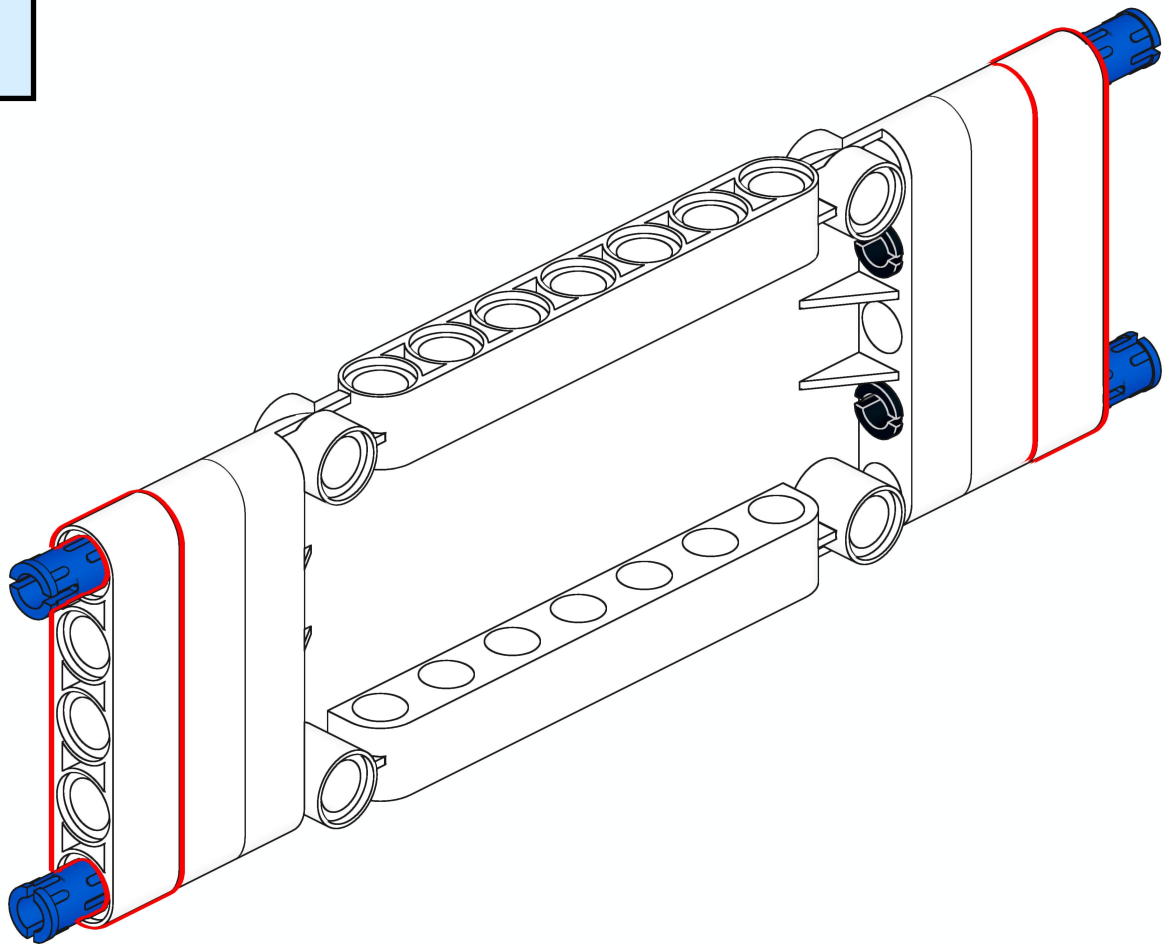

4

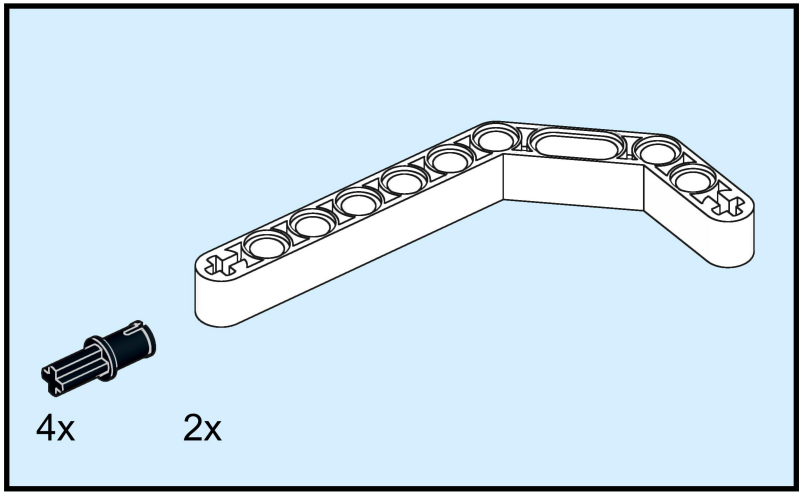

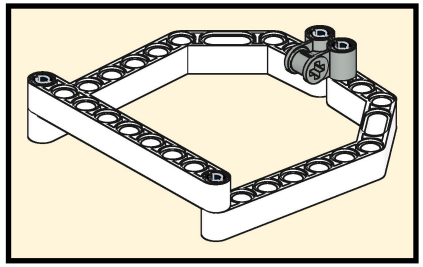

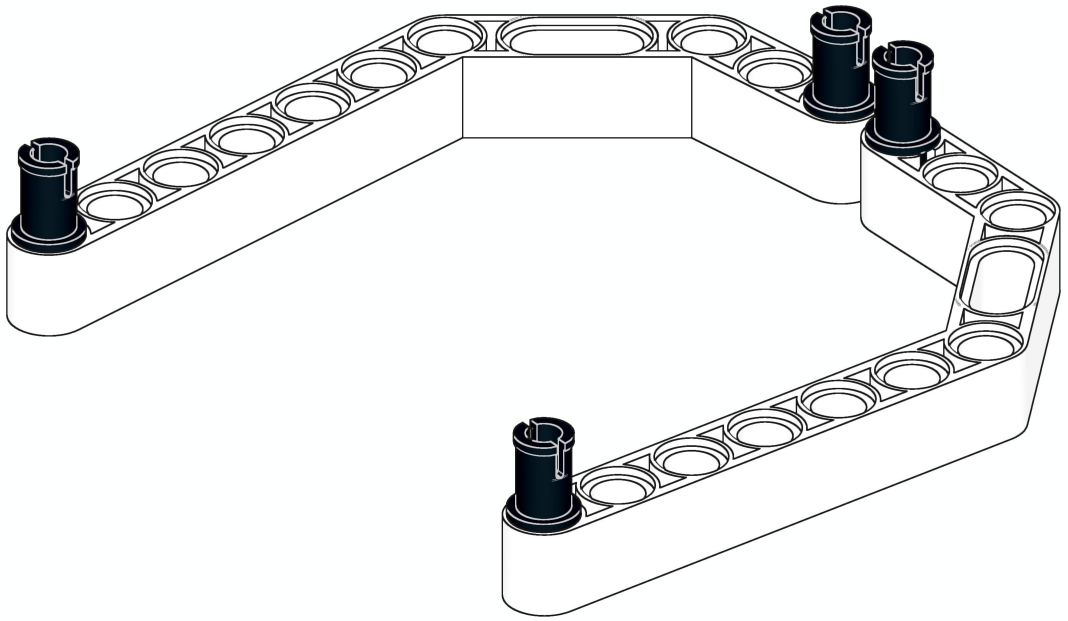

5

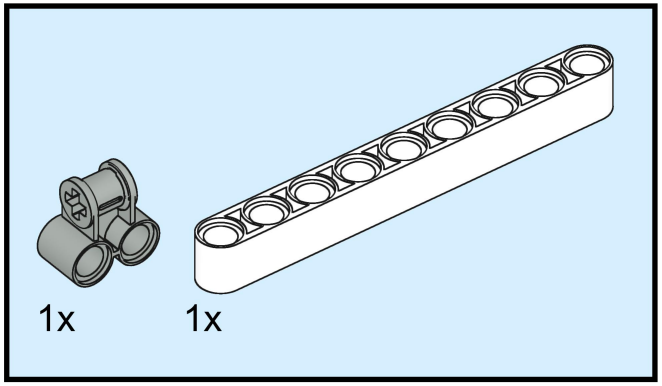

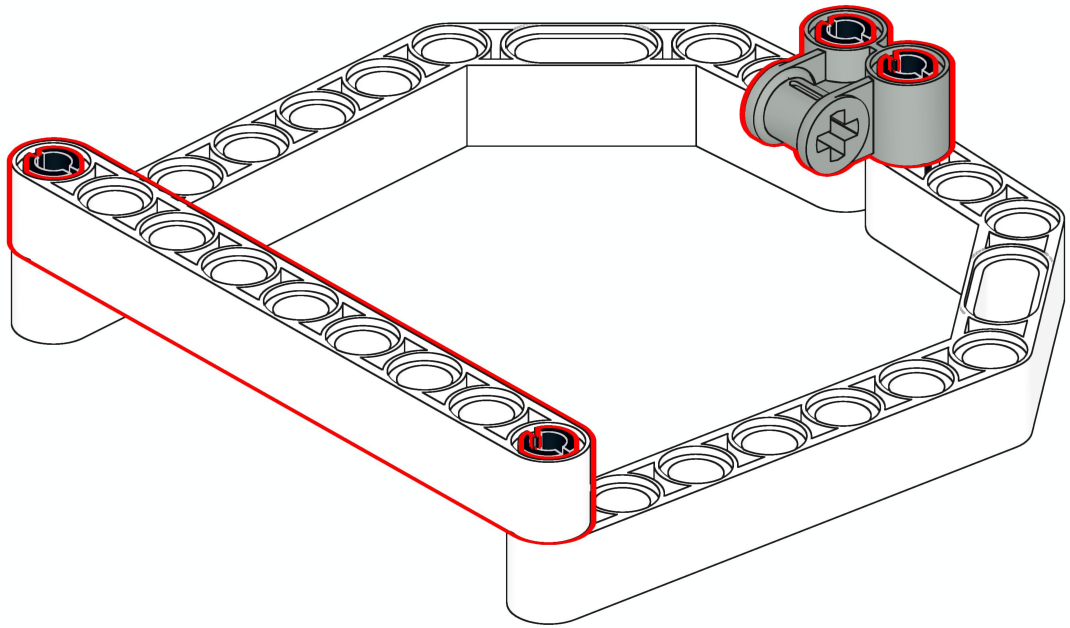

6

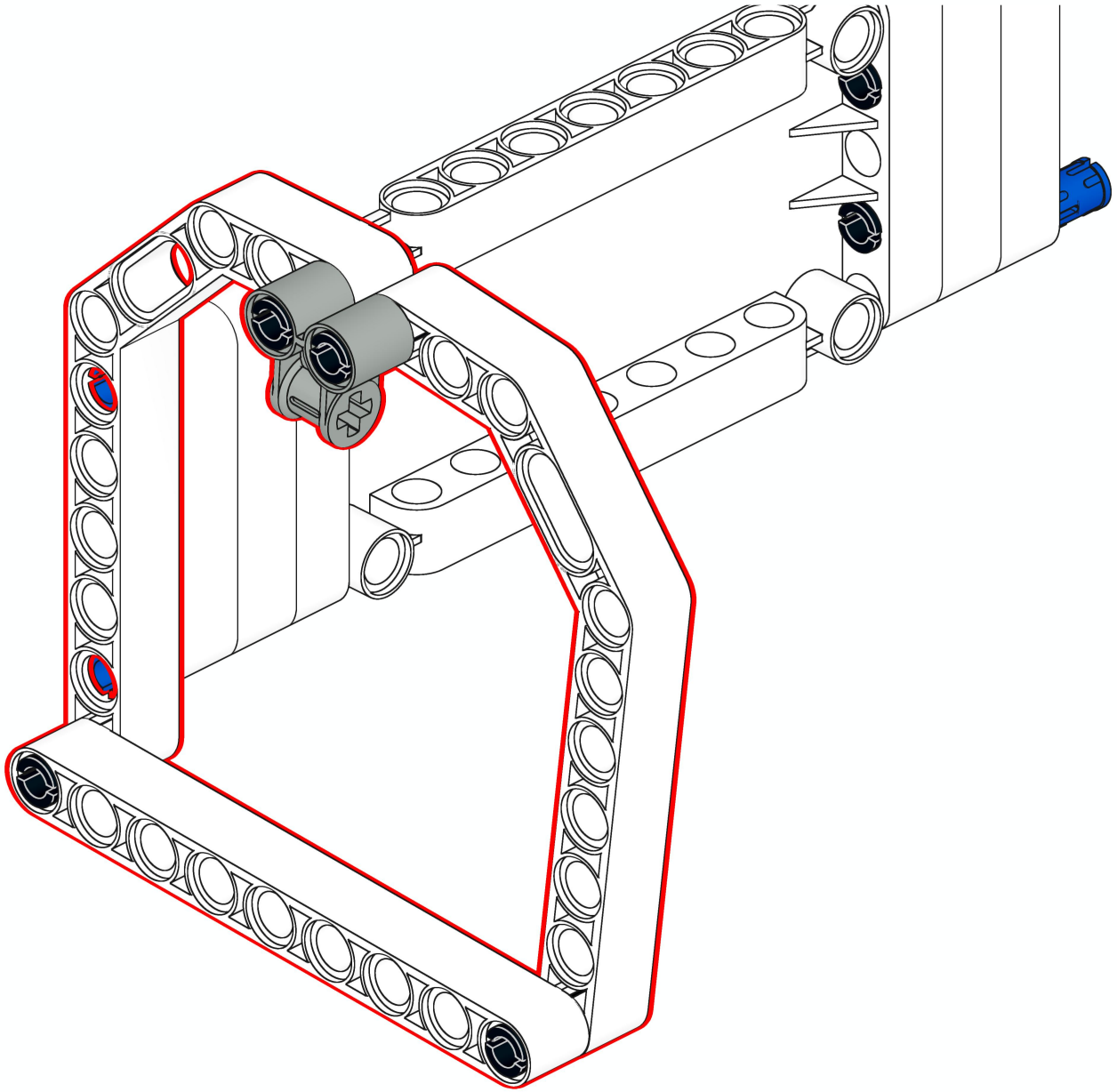

7

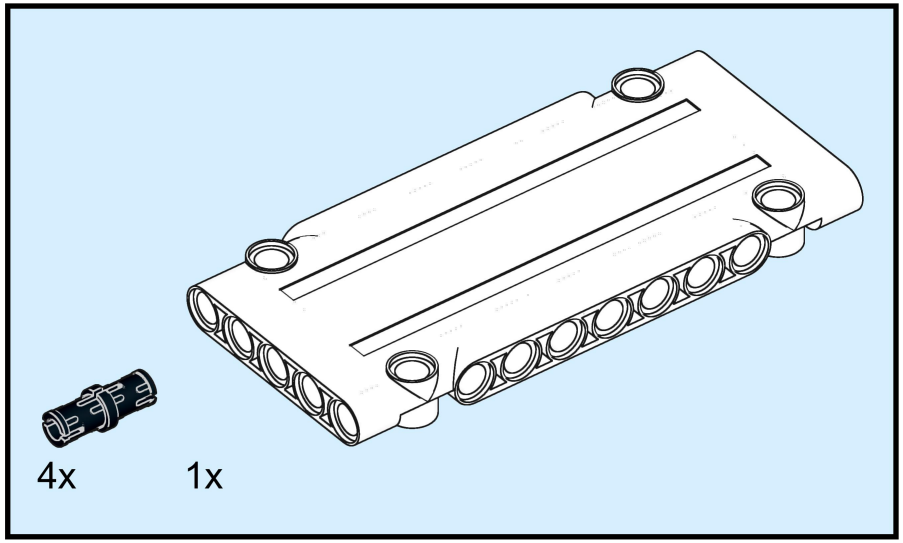

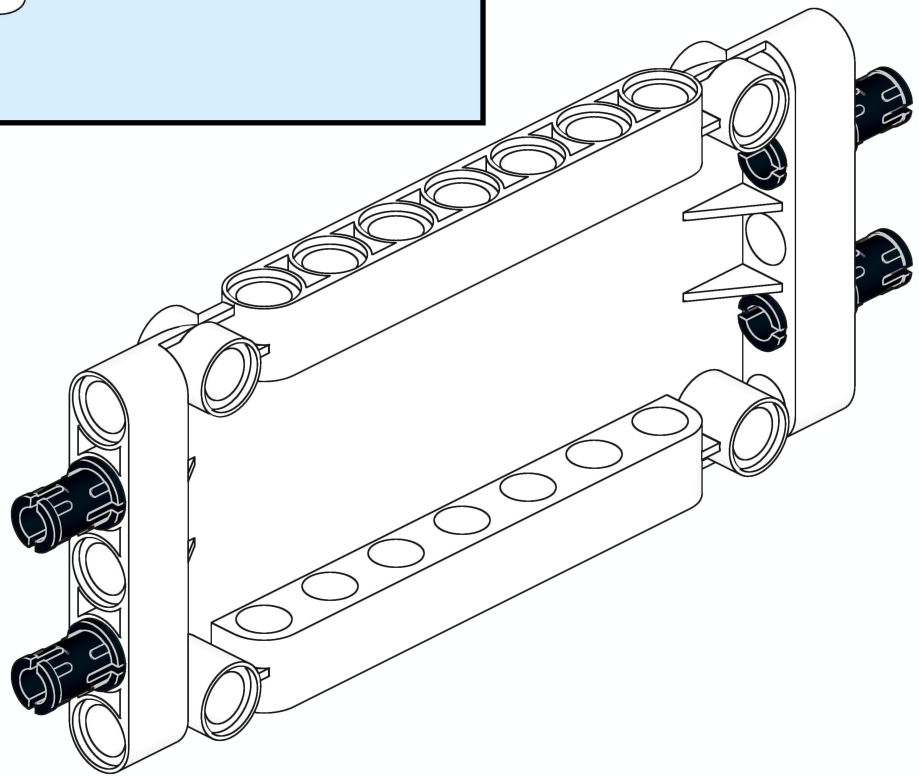

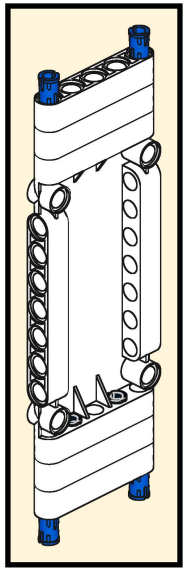

8

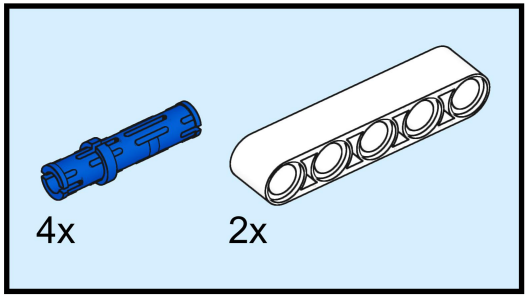

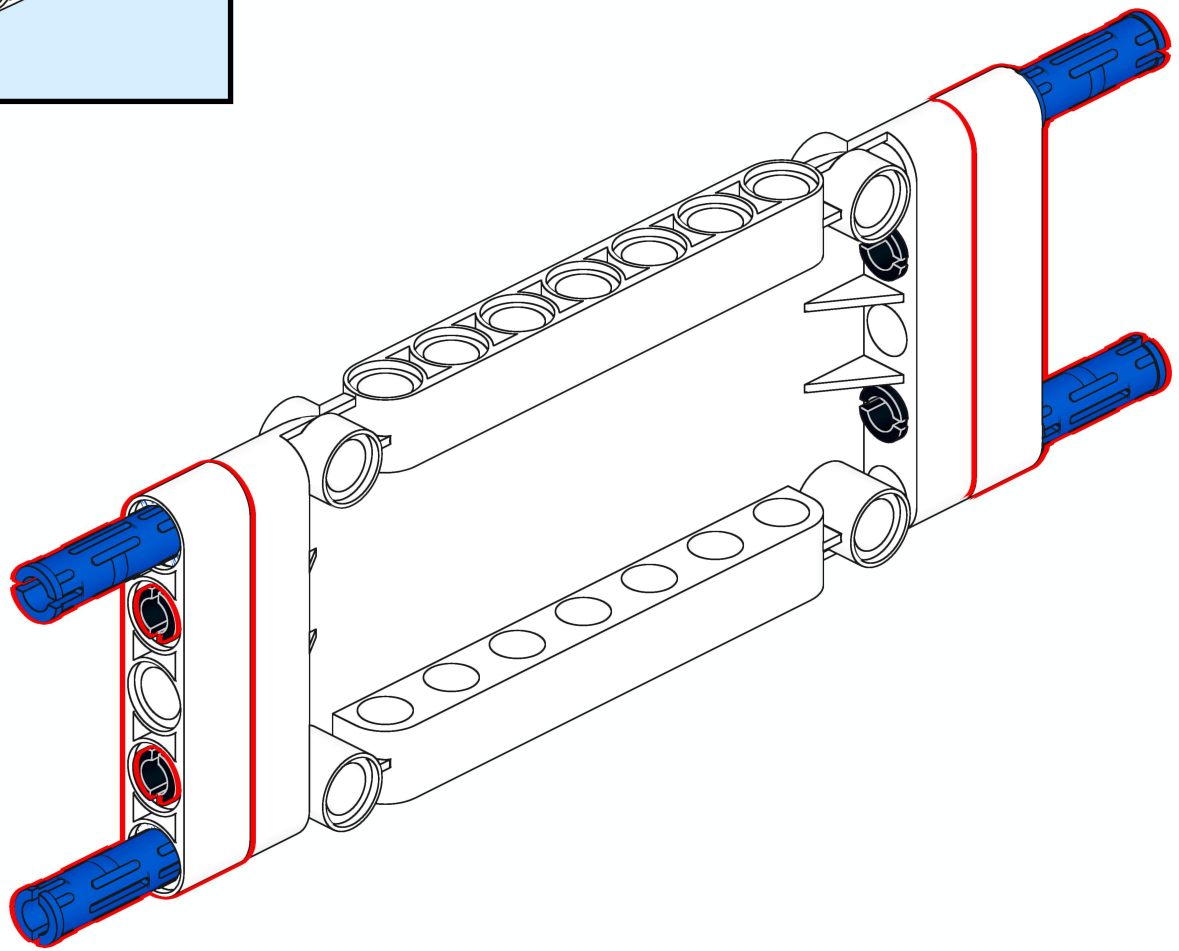

9

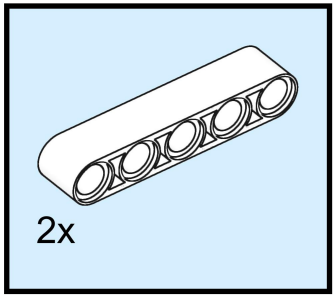

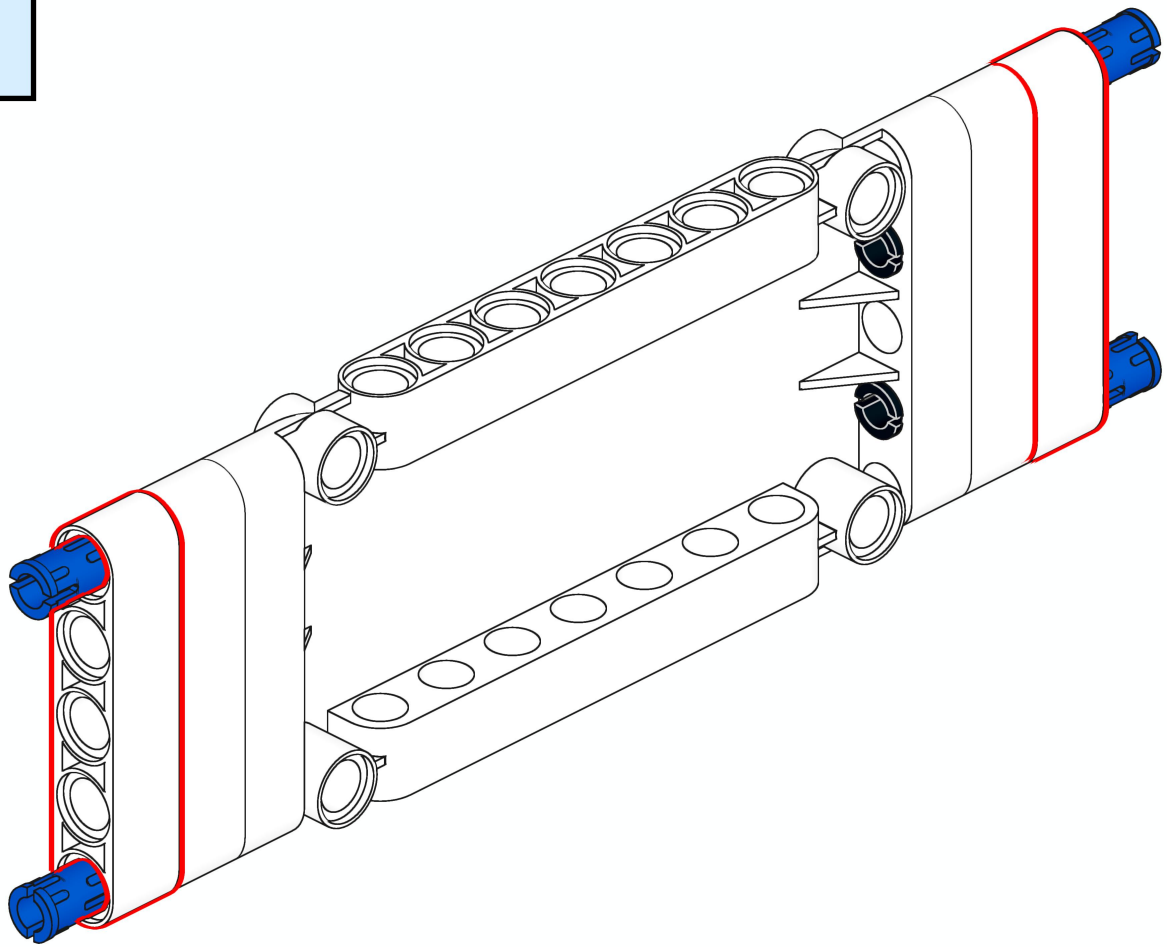

10

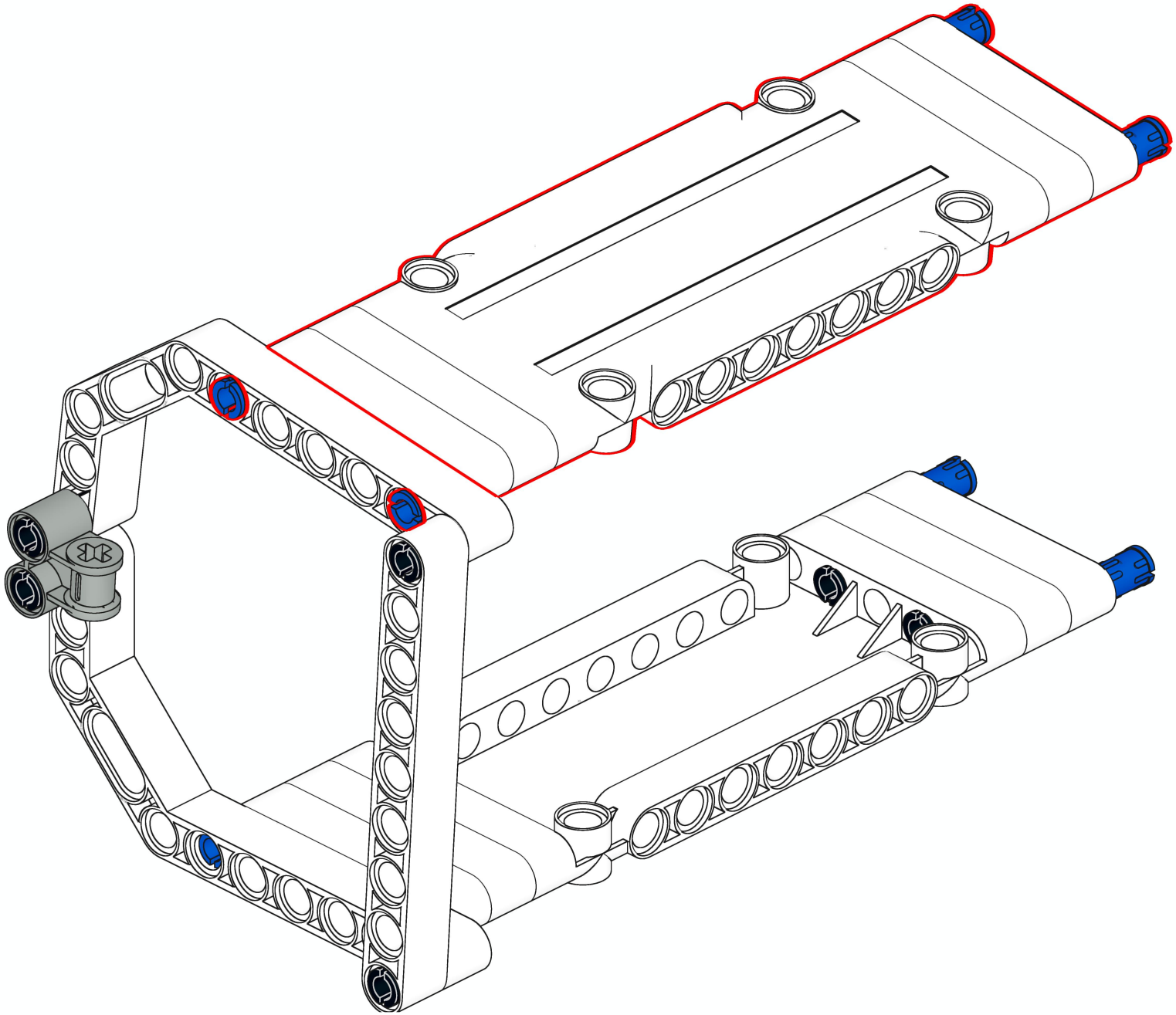

11

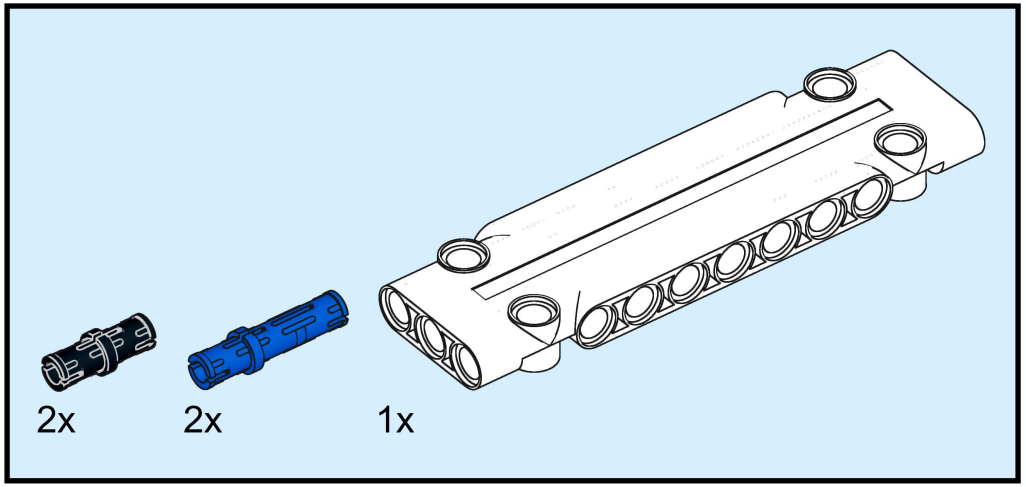

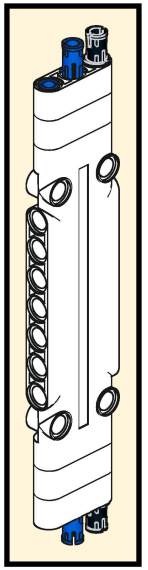

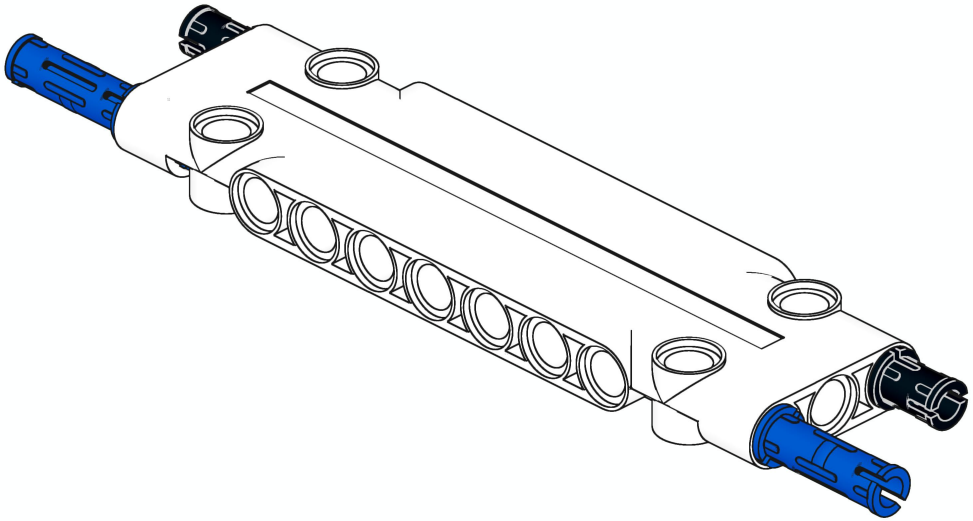

12

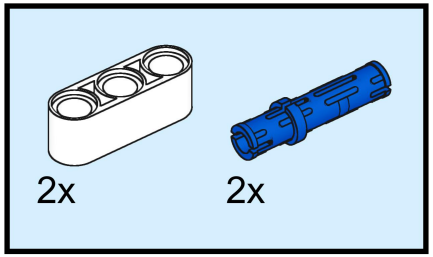

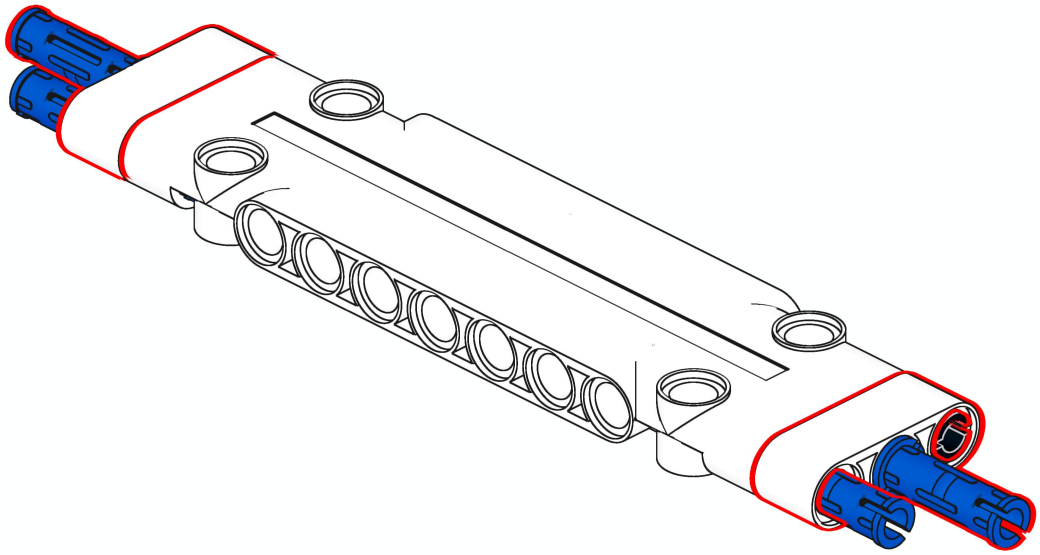

13

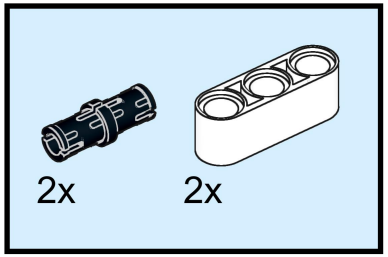

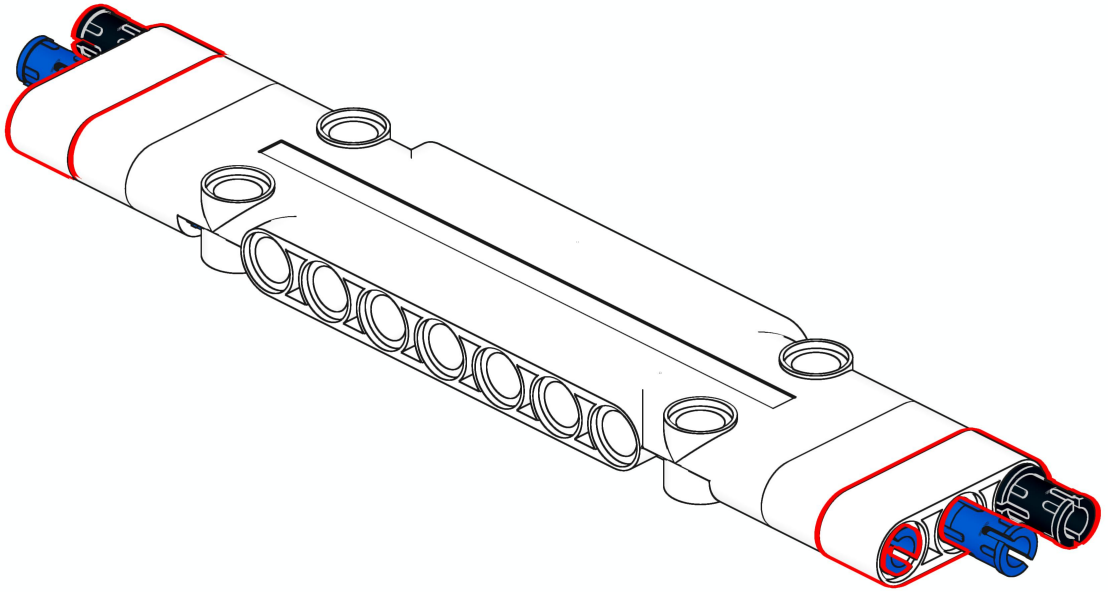

14

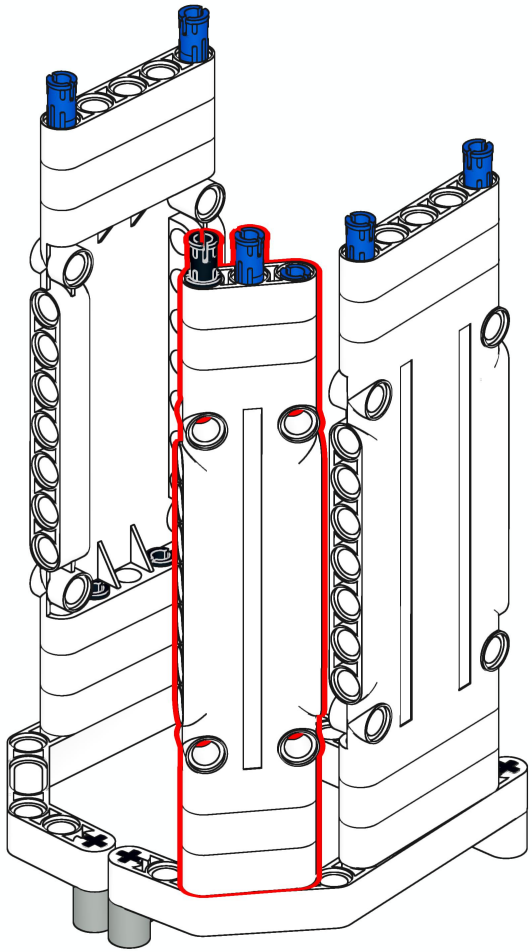

15

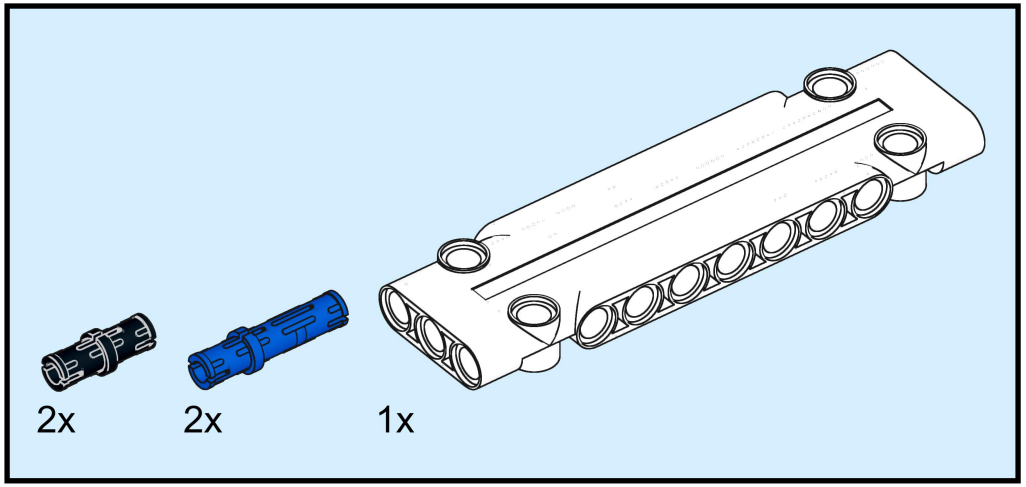

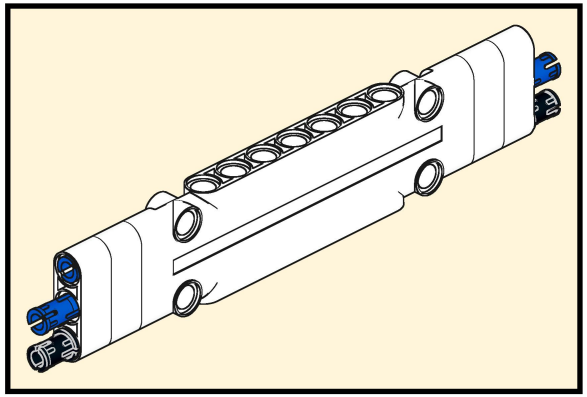

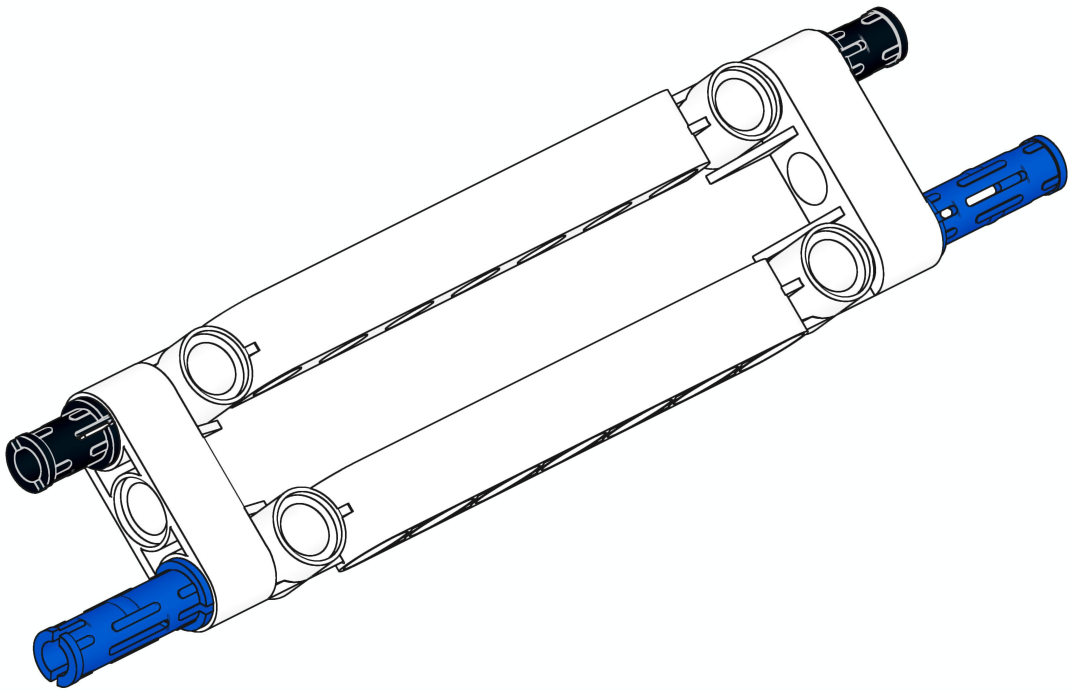

16

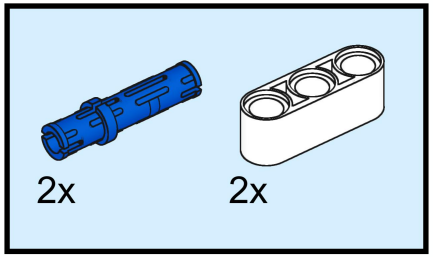

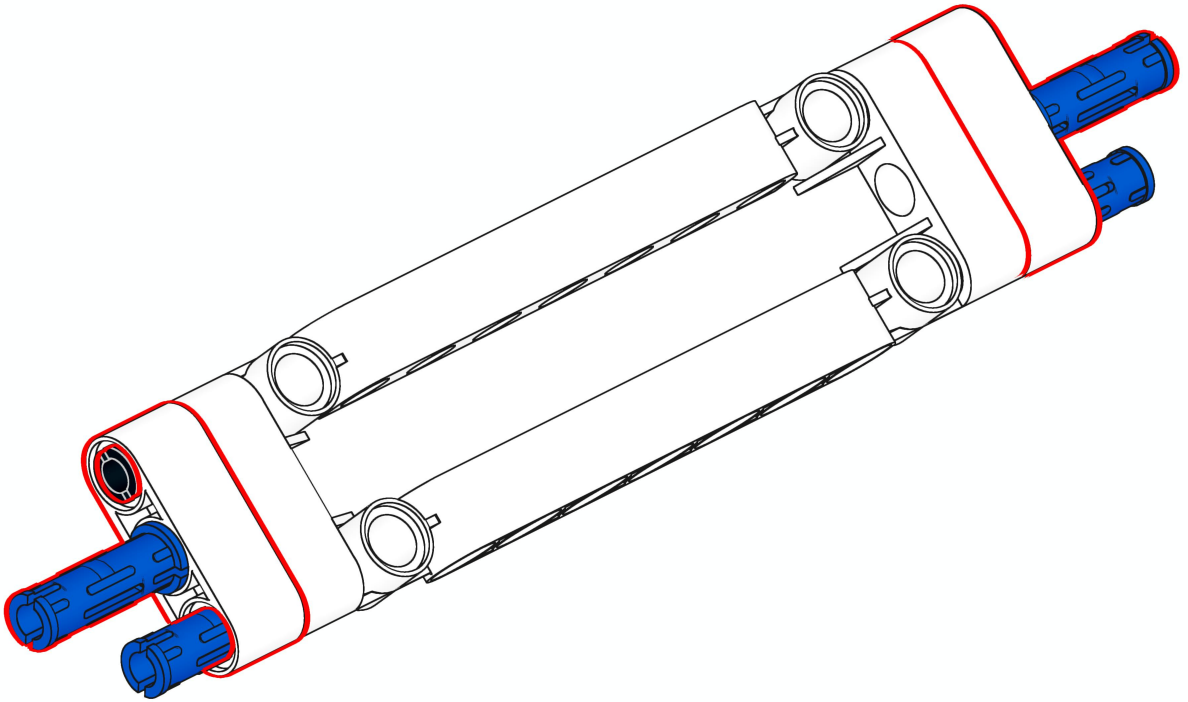

17

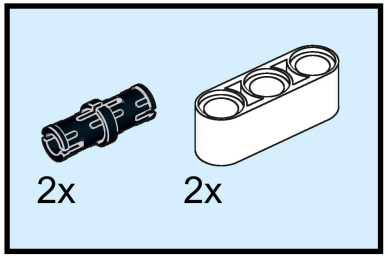

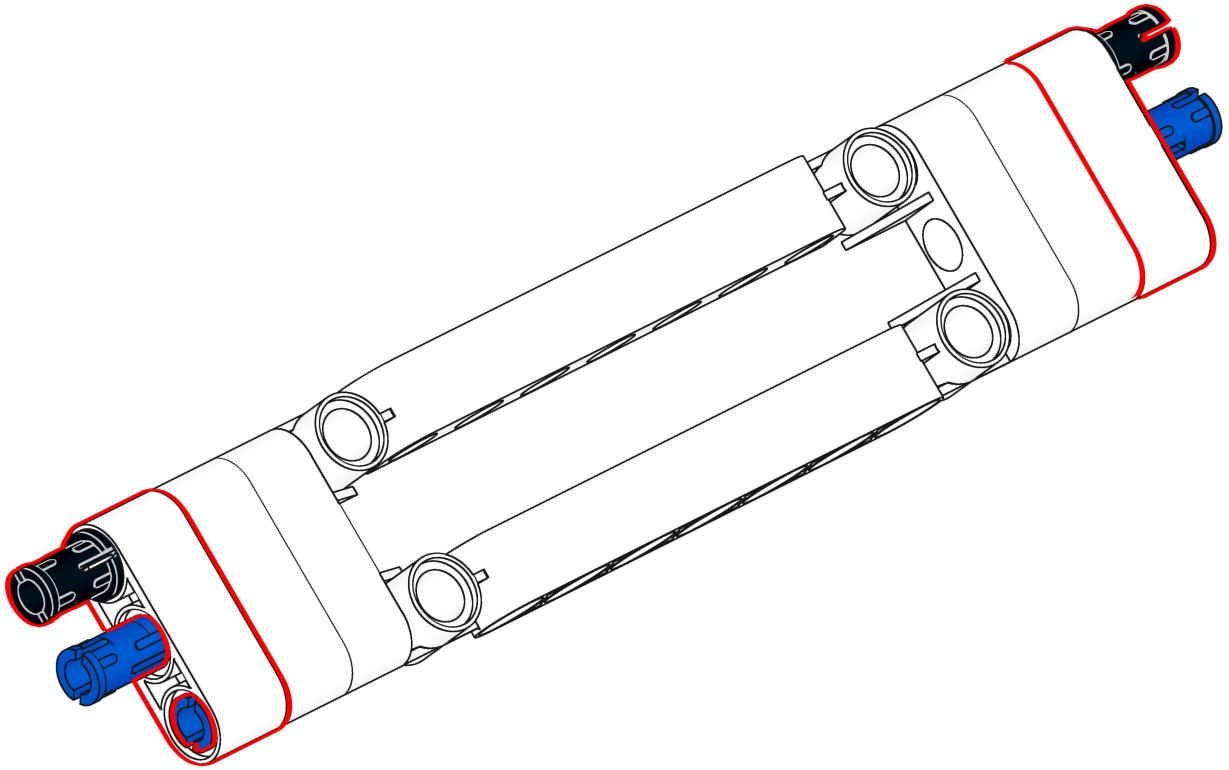

18

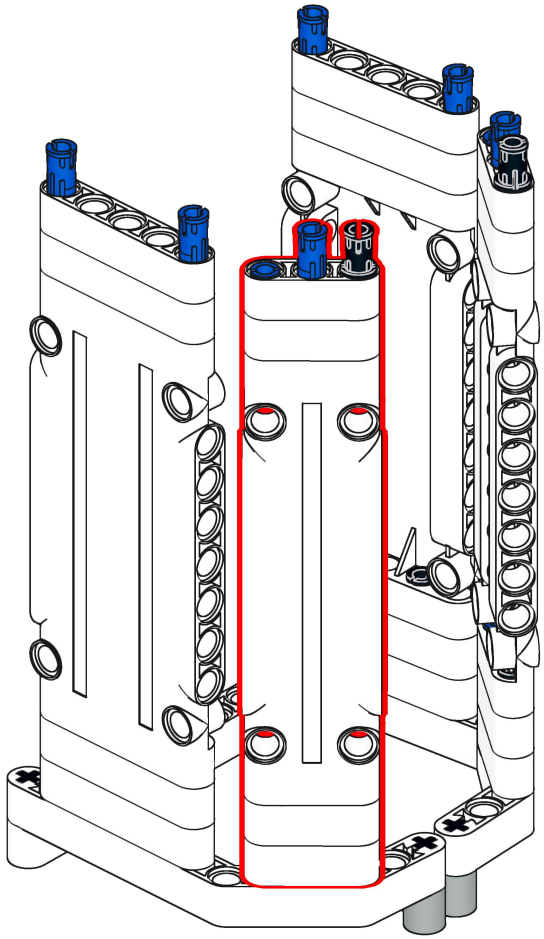

19

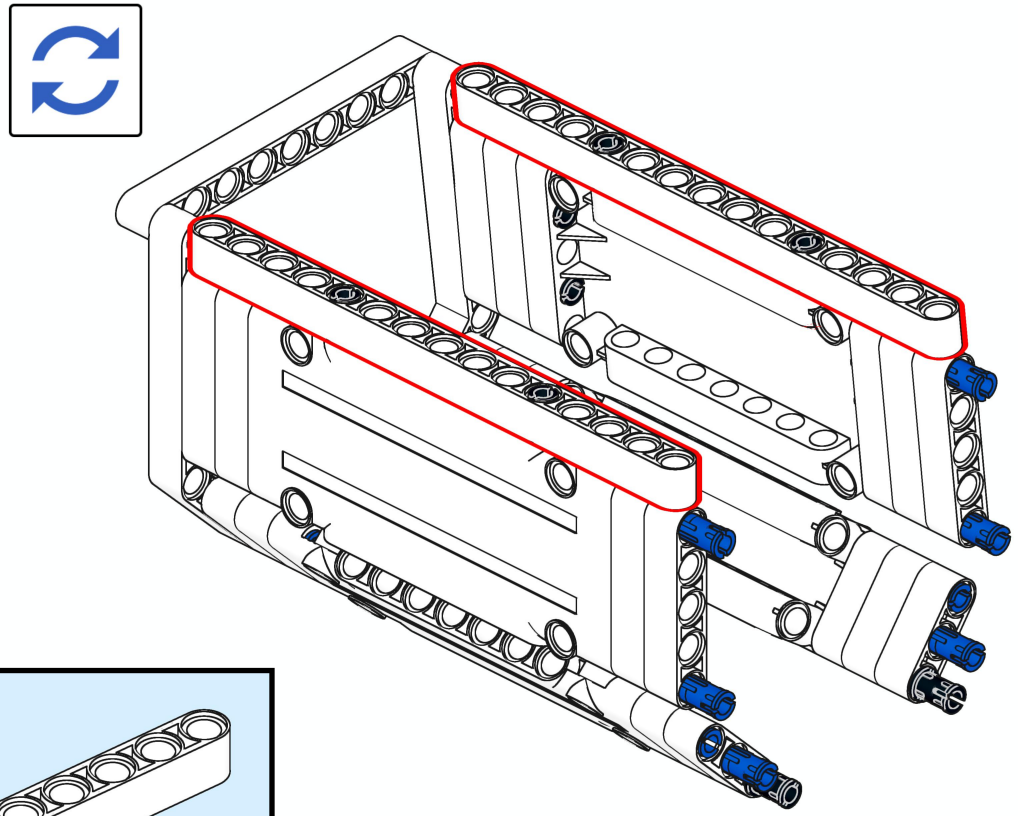

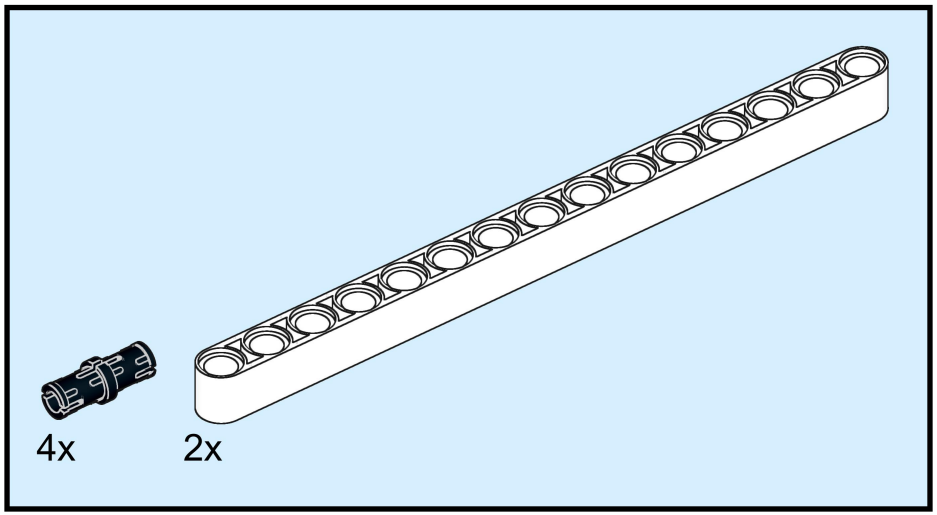

20

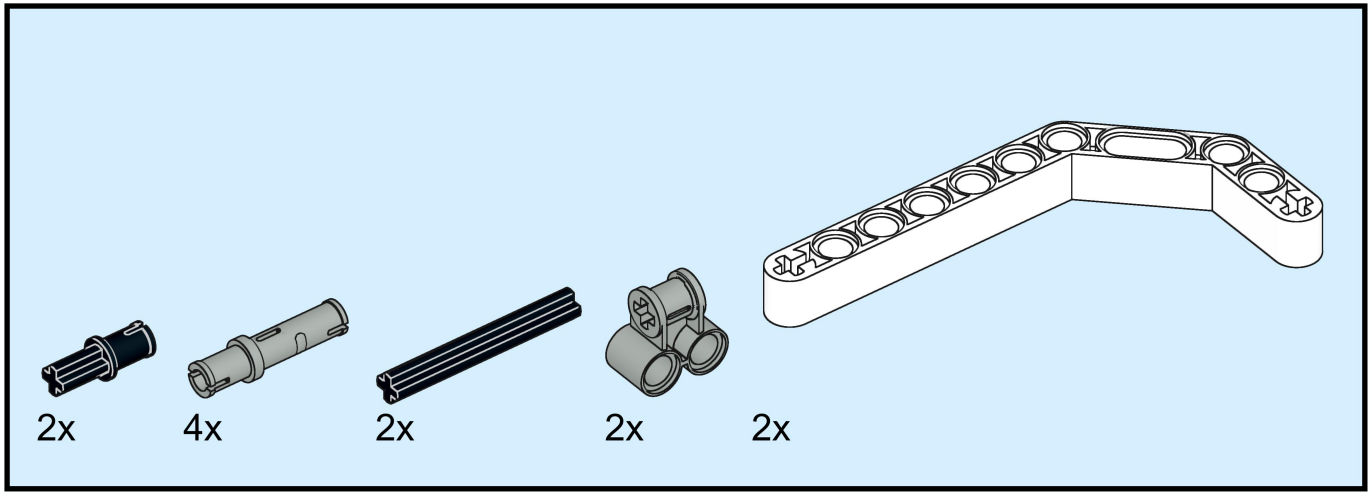

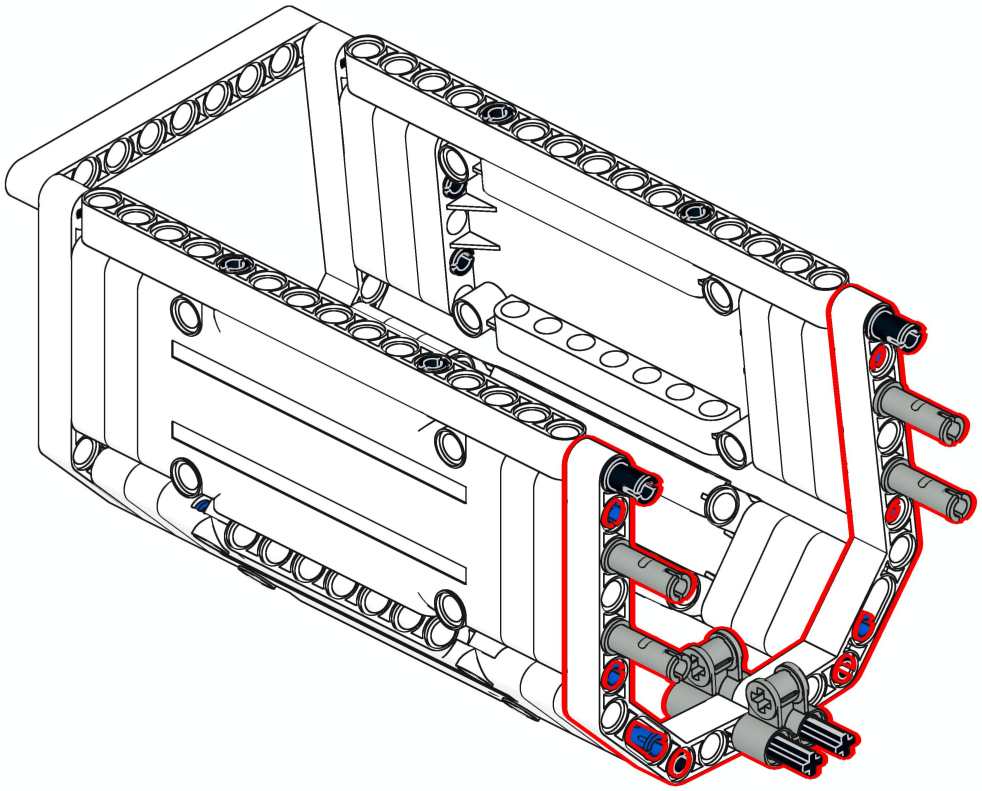

21

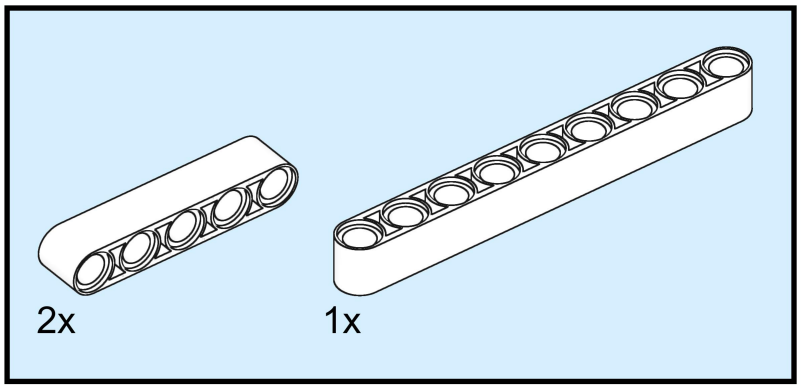

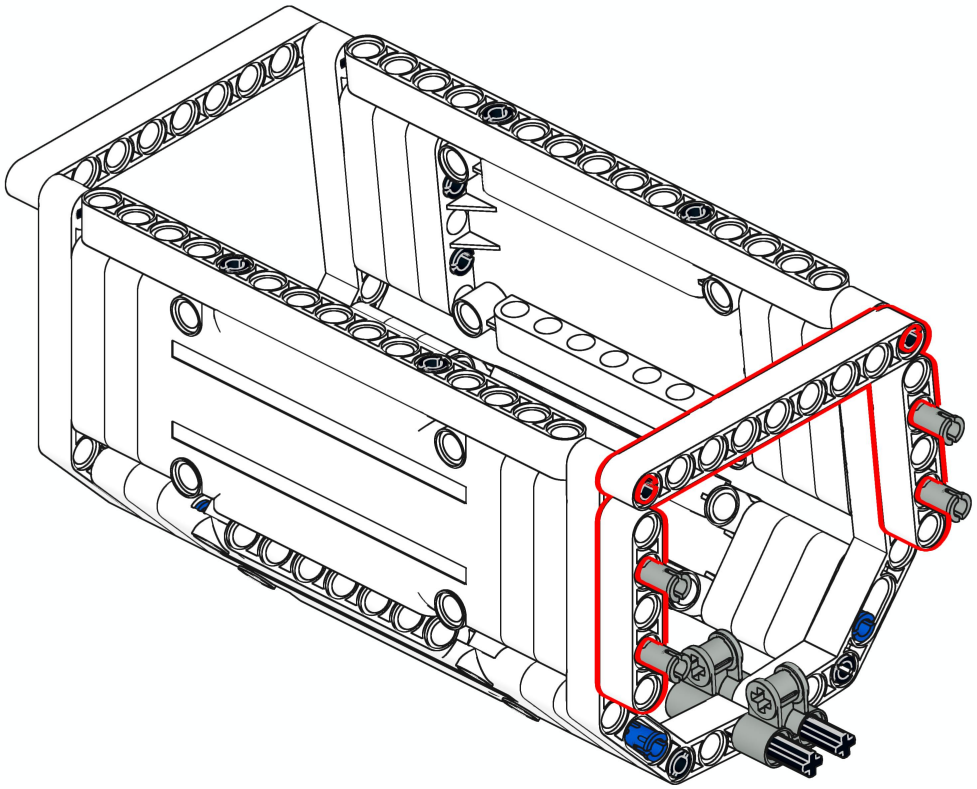

22

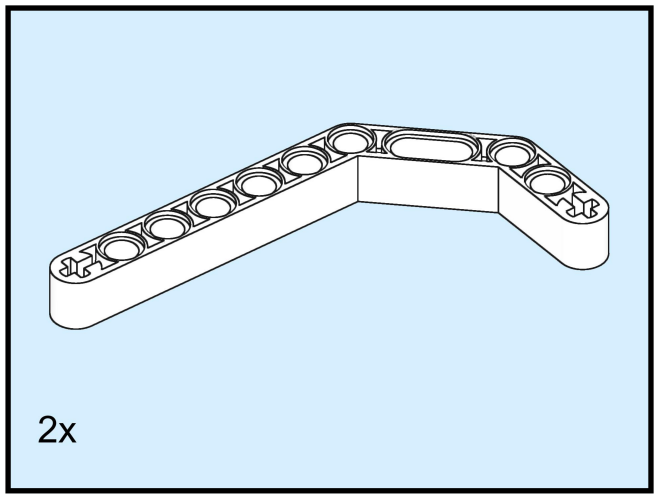

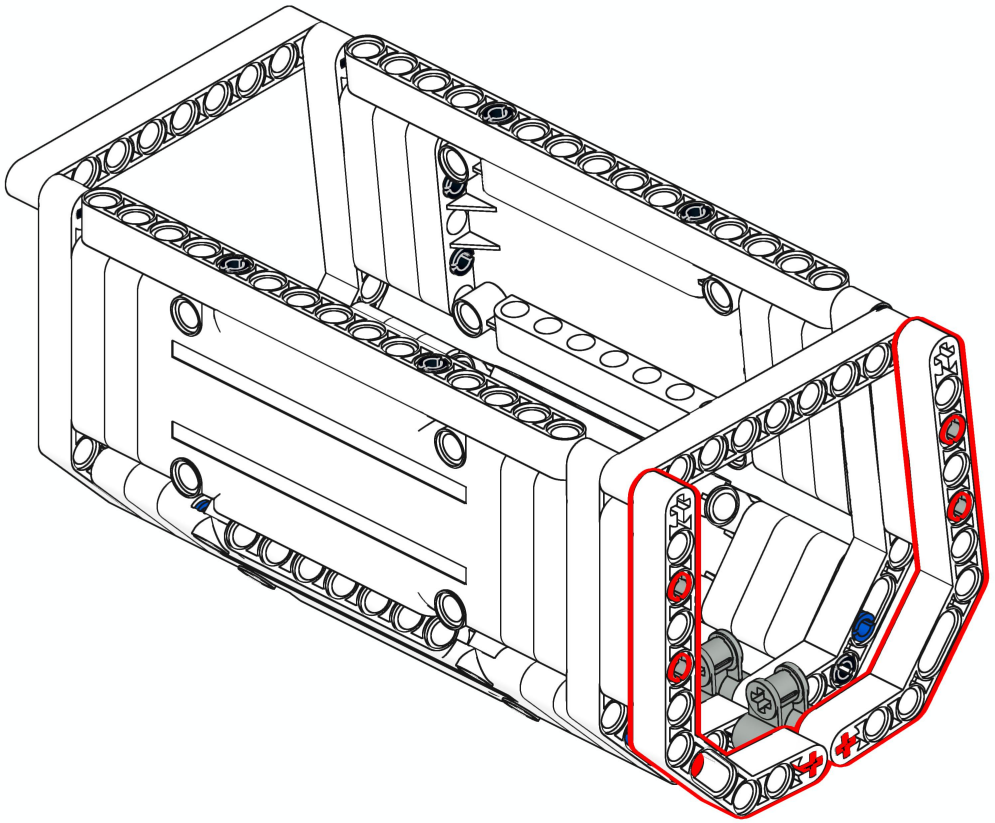

23

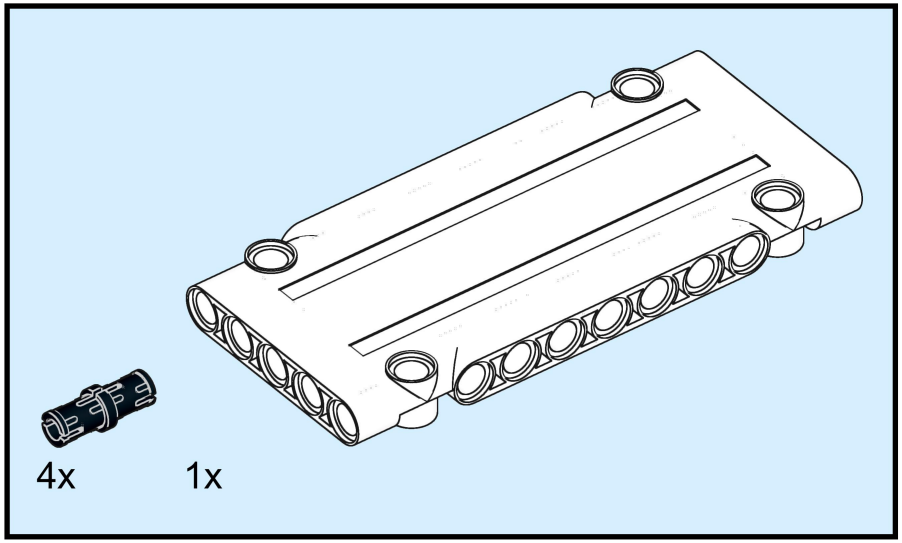

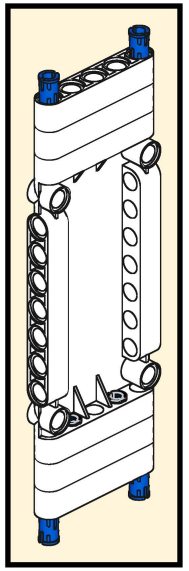

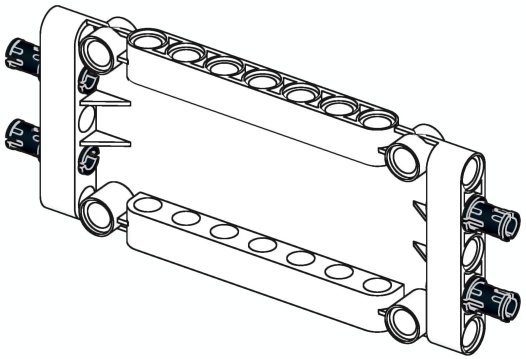

24

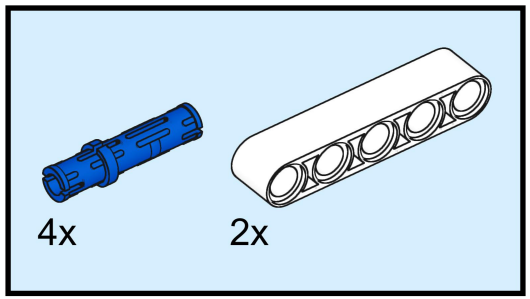

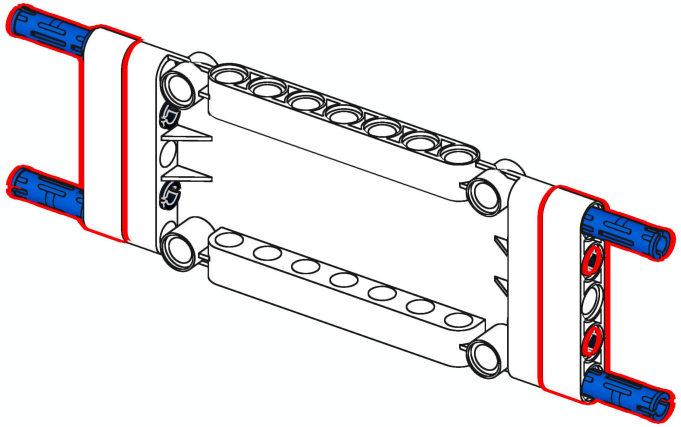

25

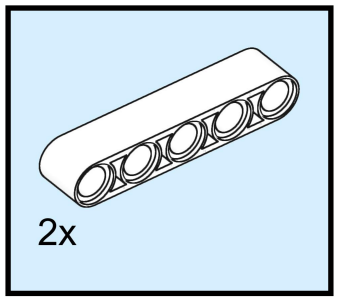

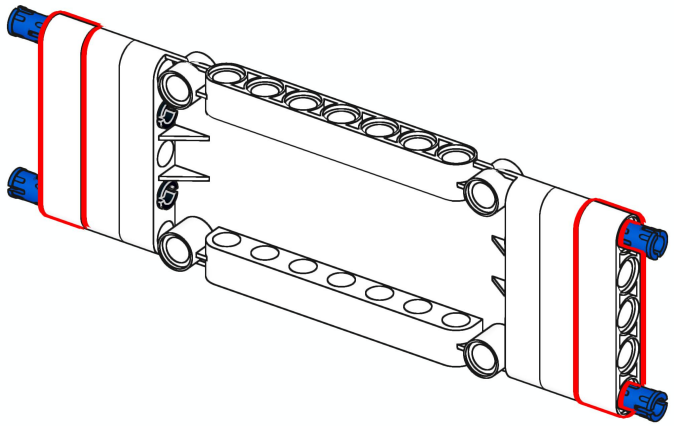

26

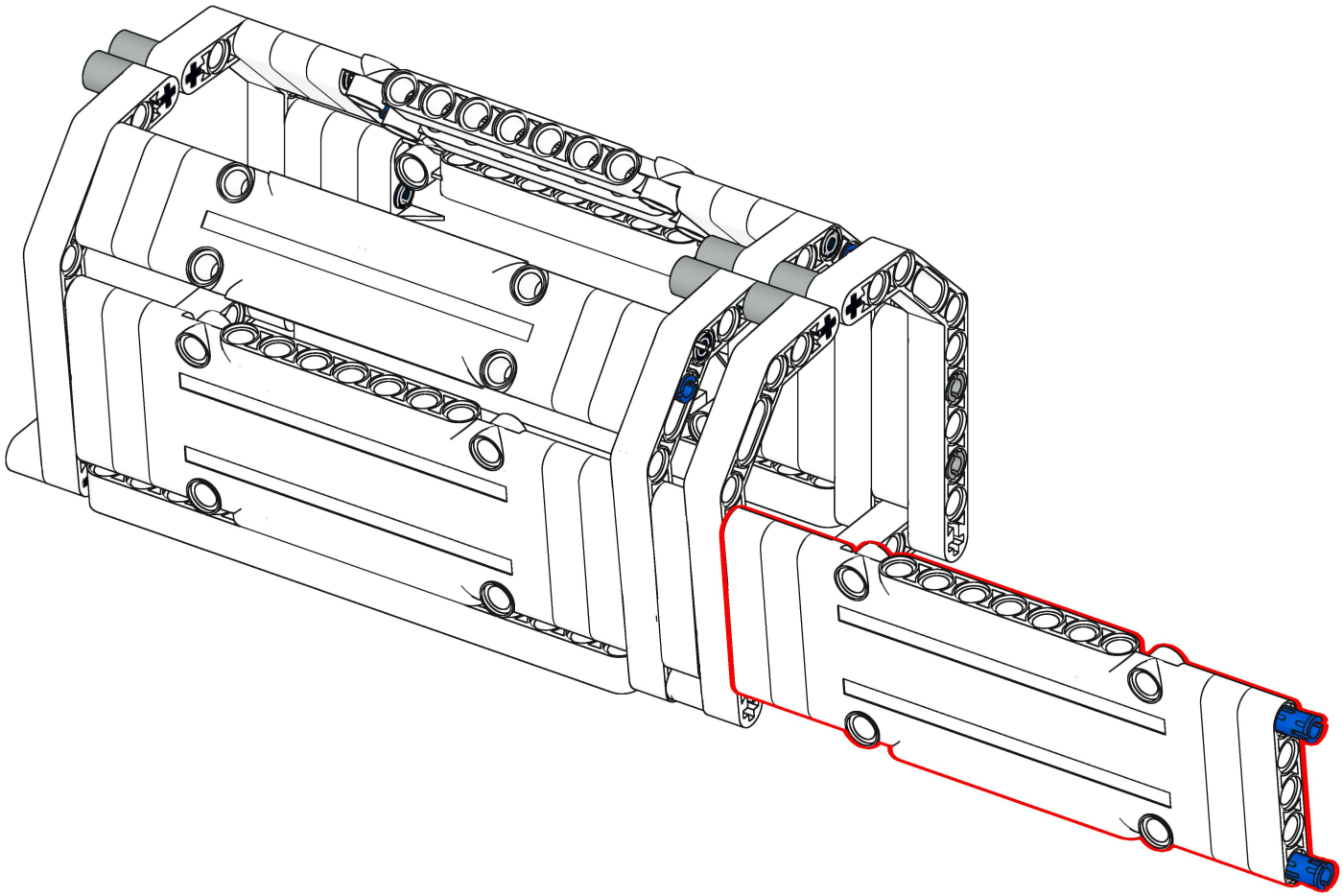

27

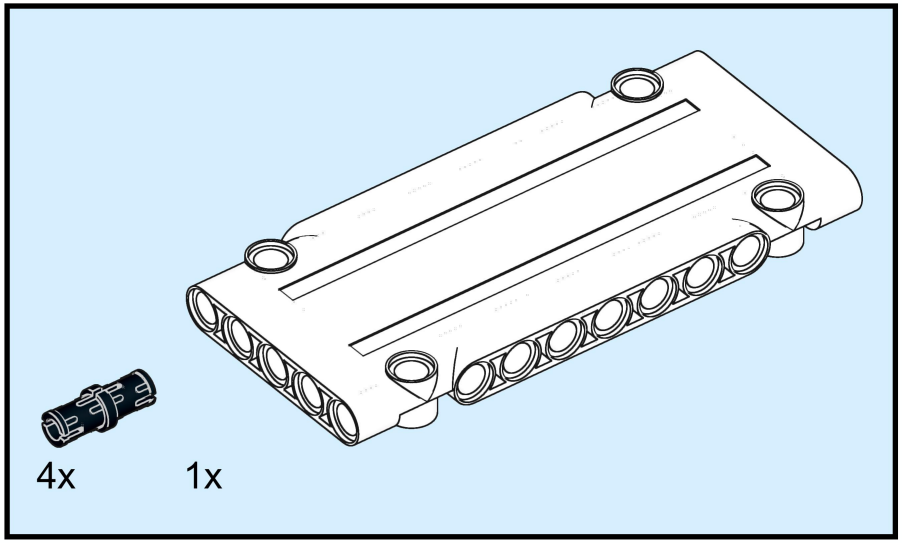

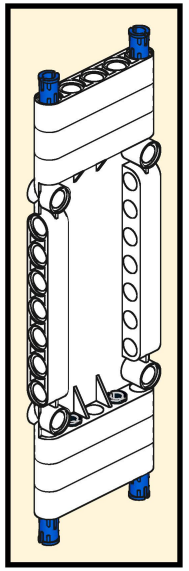

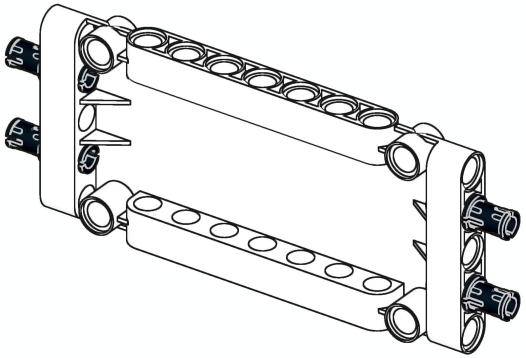

28

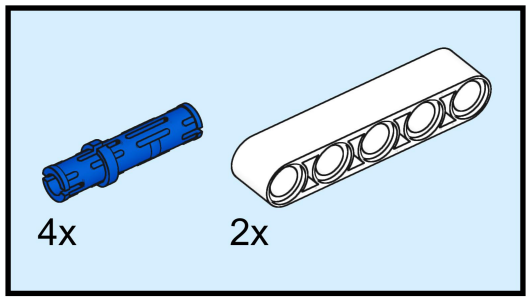

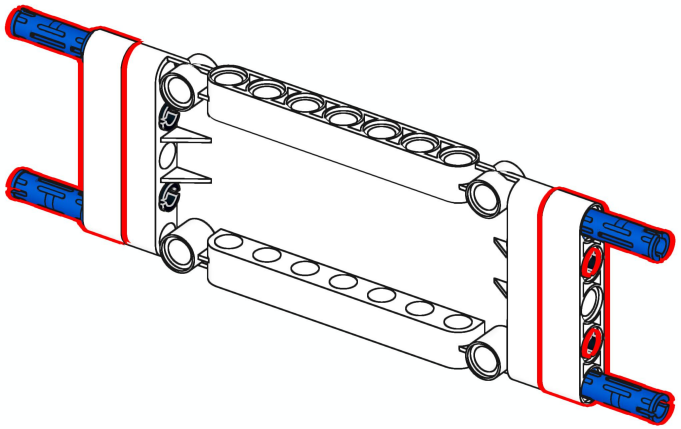

29

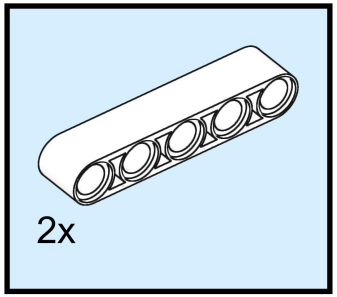

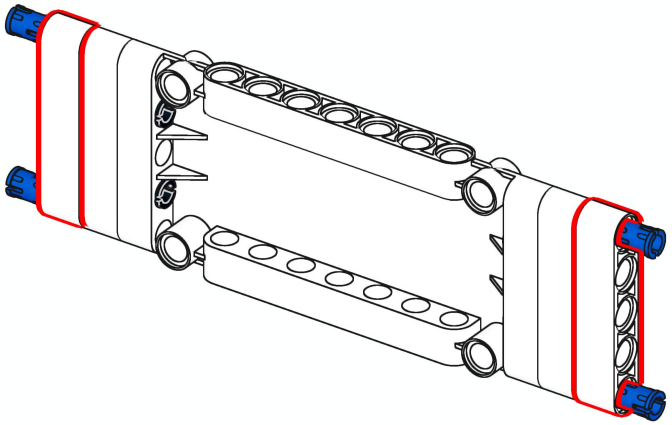

30

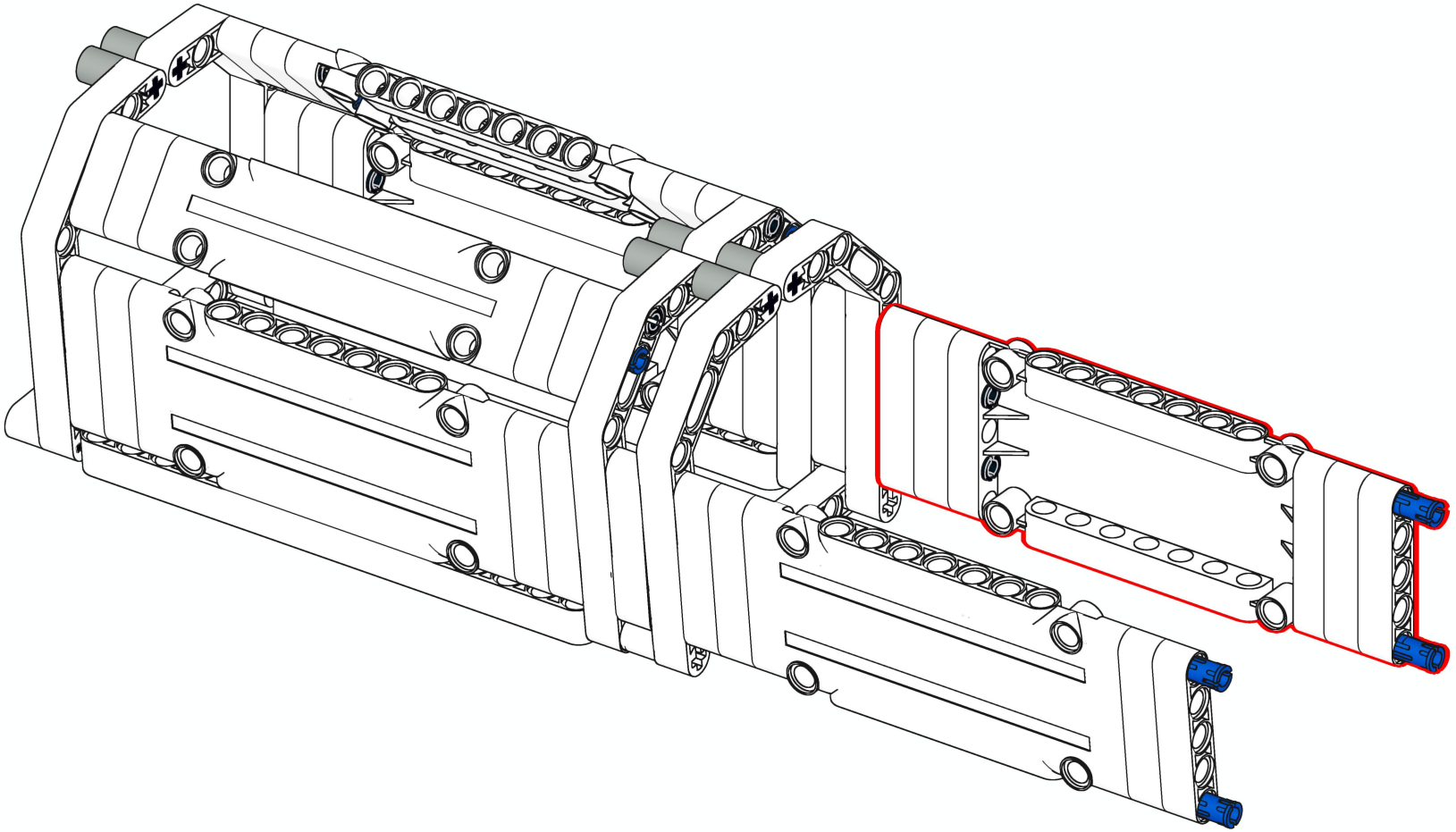

31

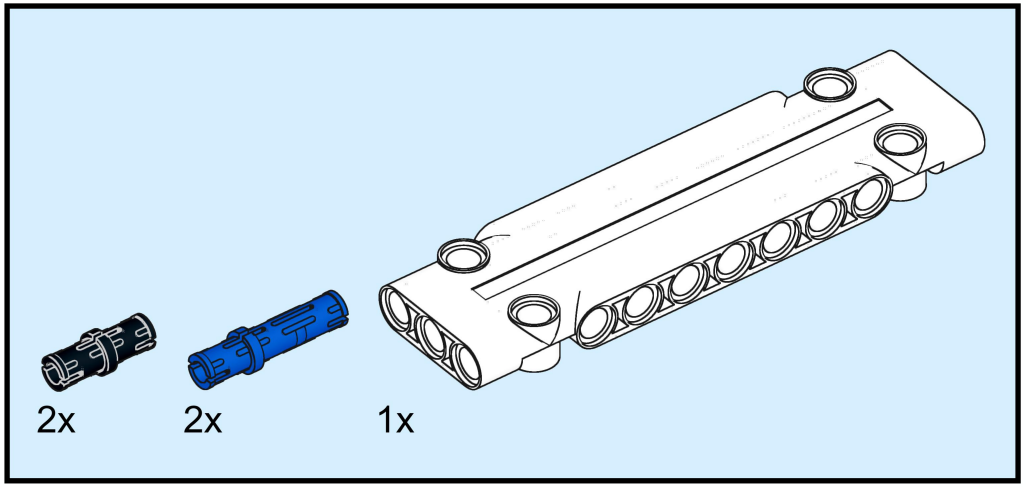

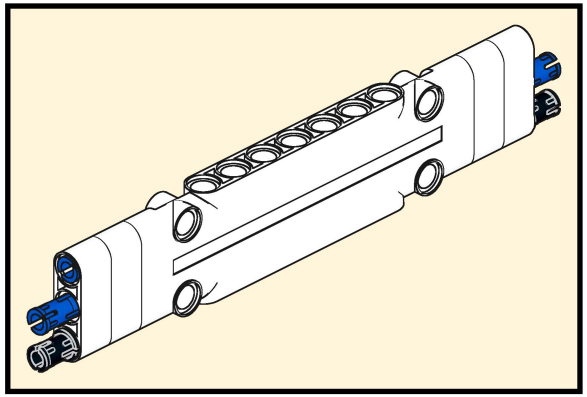

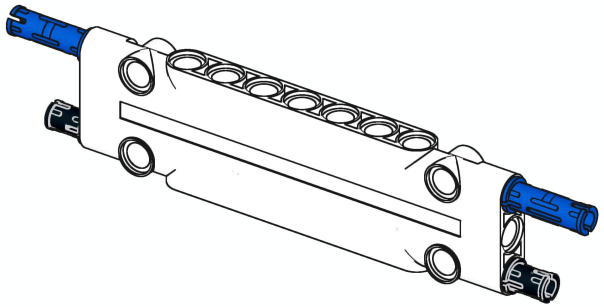

32

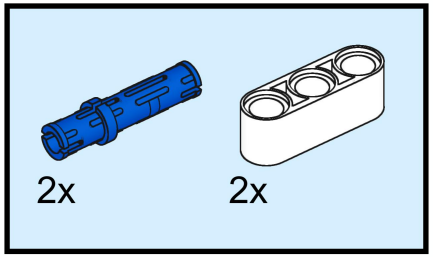

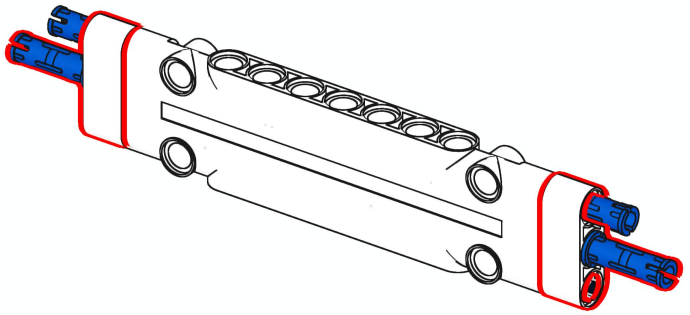

33

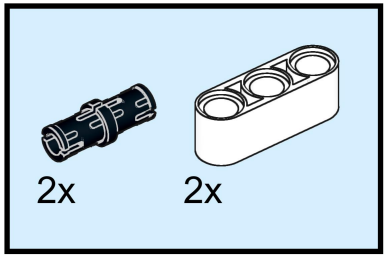

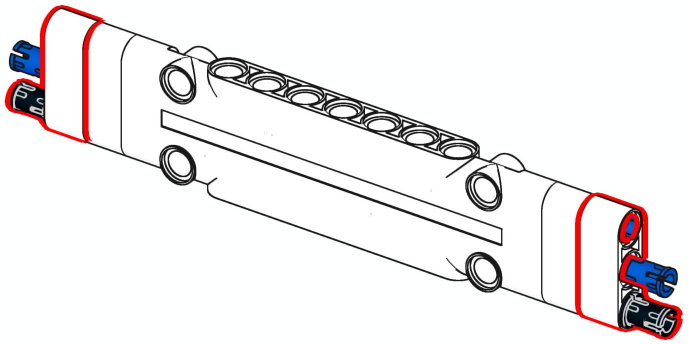

34

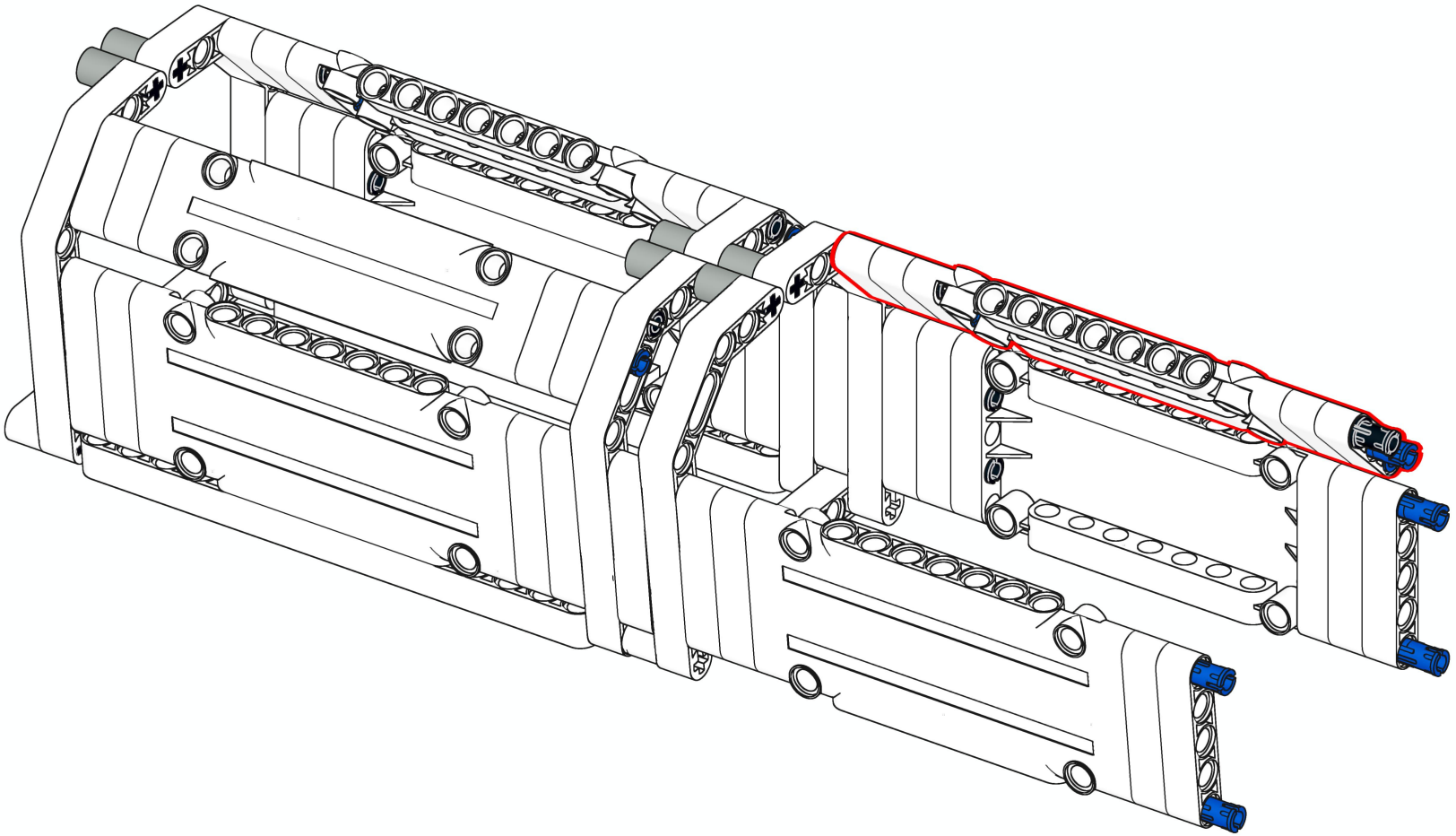

35

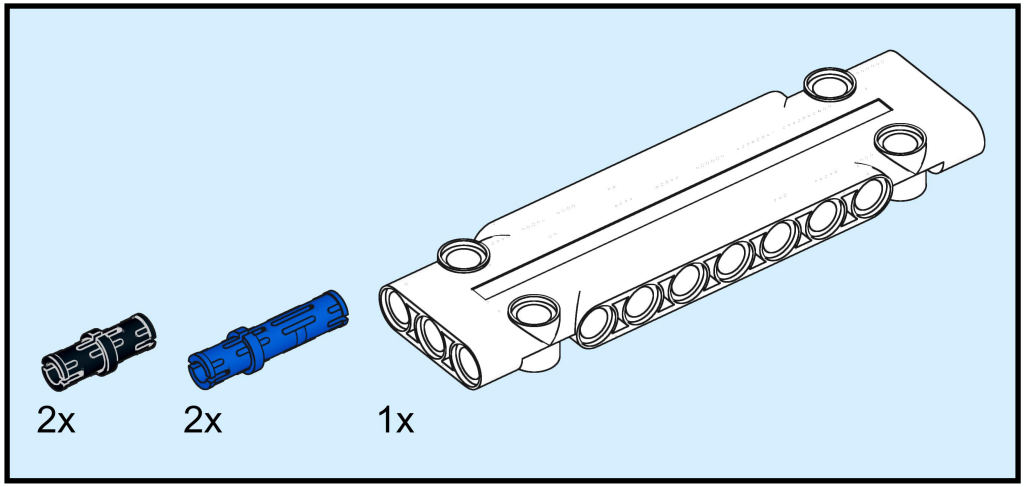

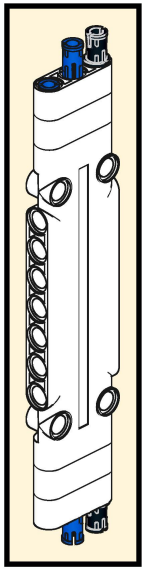

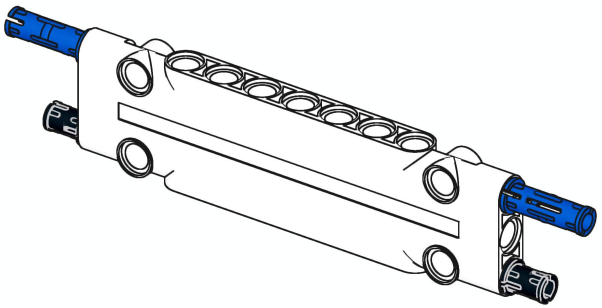

36

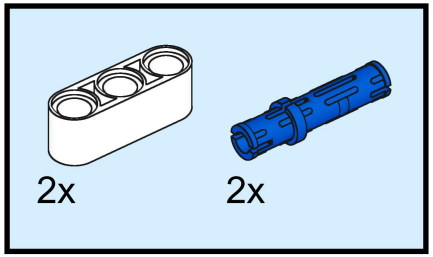

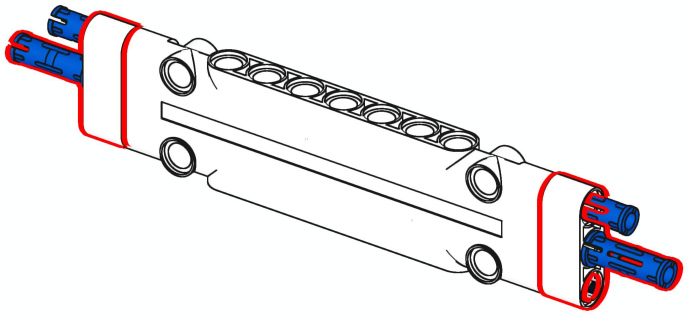

37

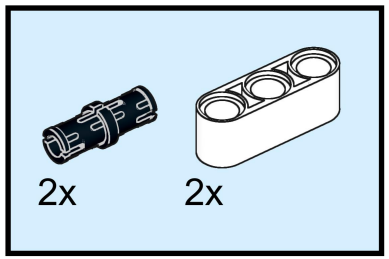

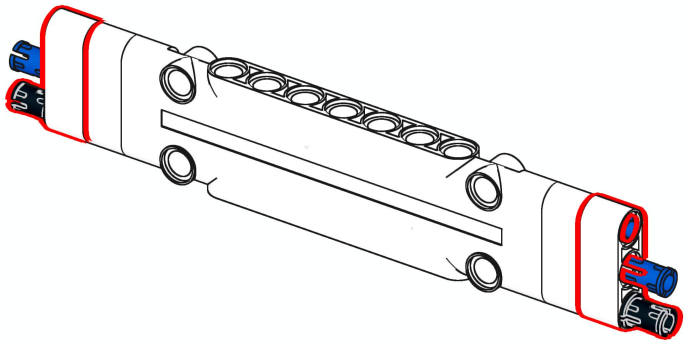

38

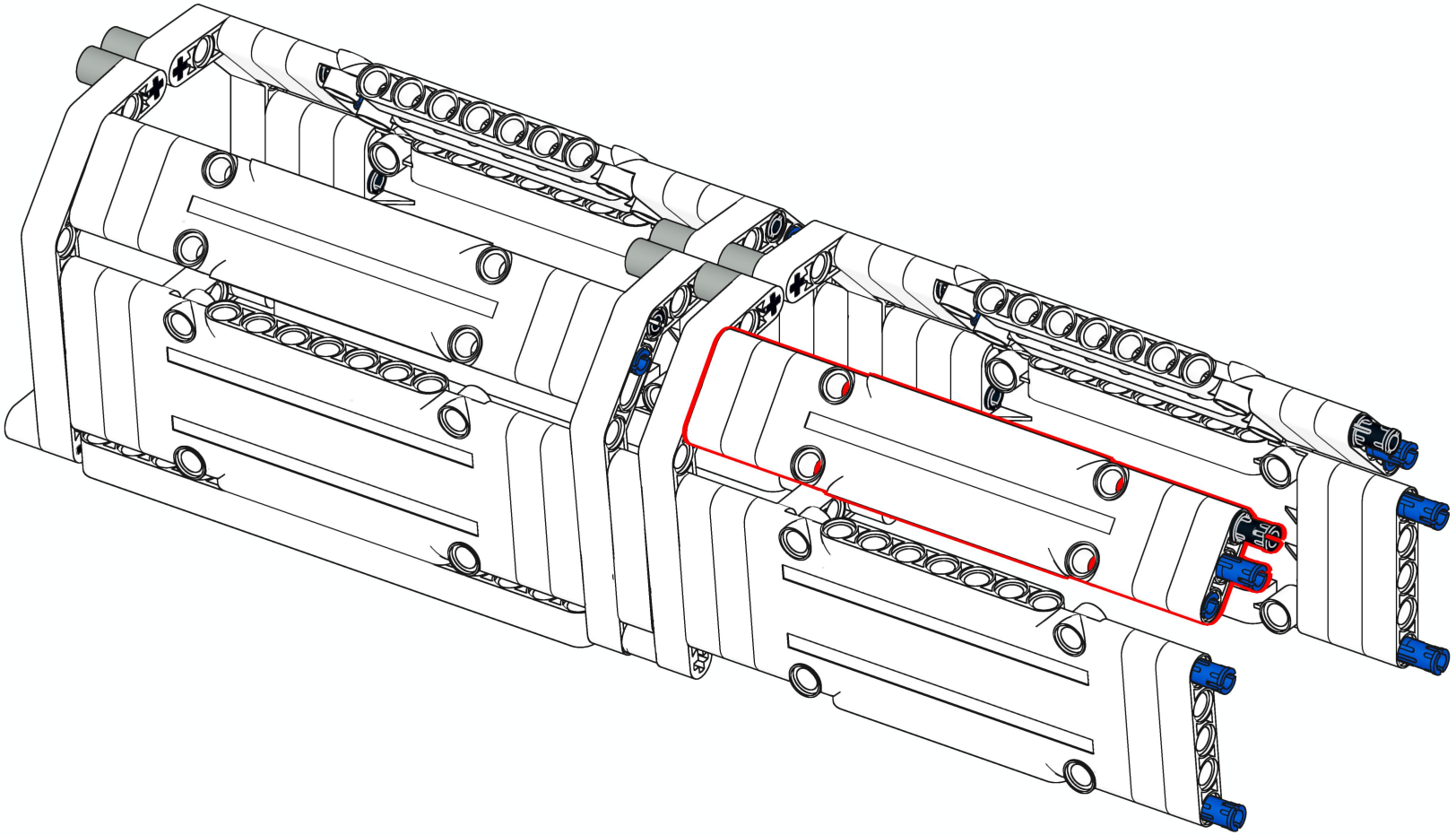

39

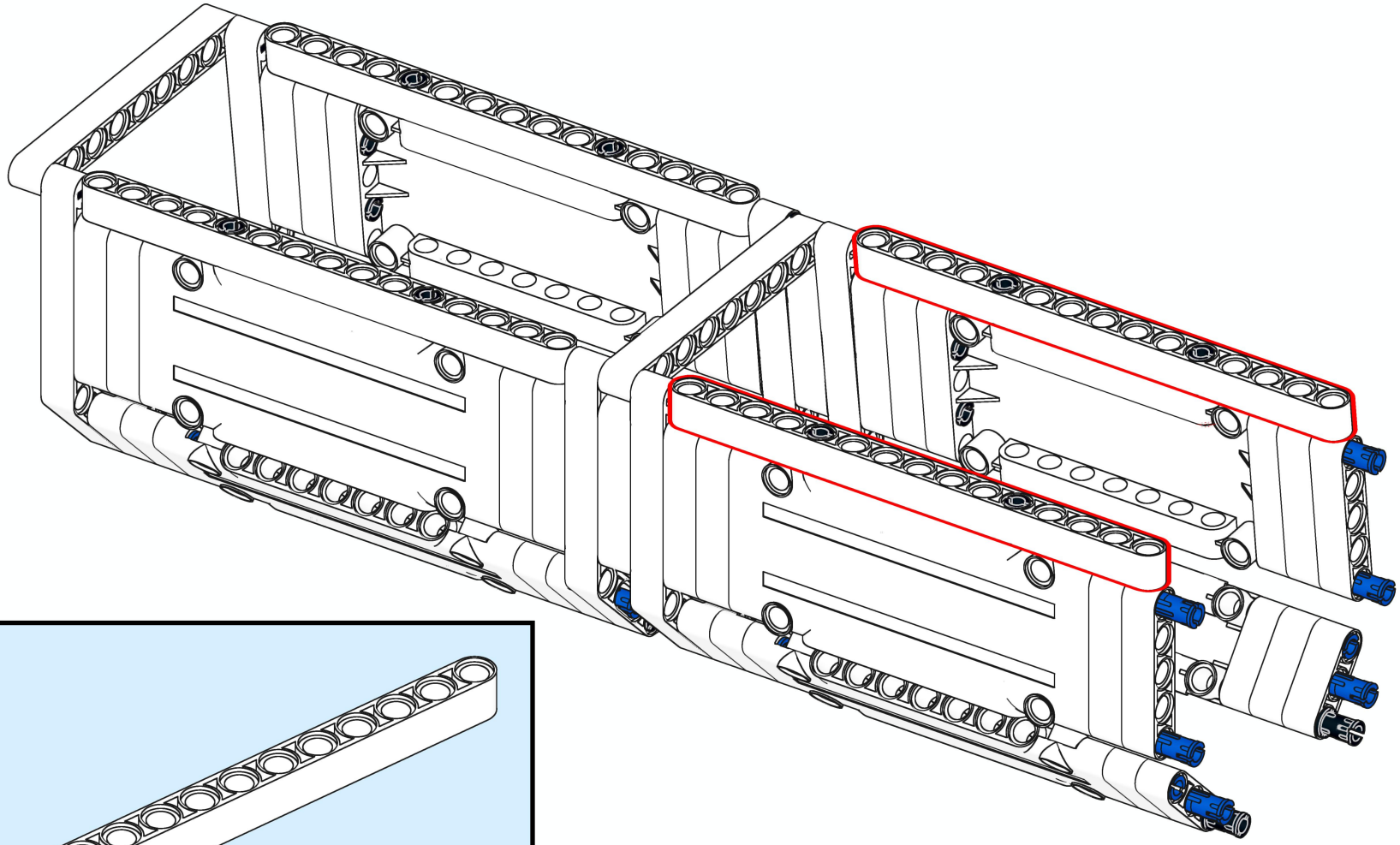

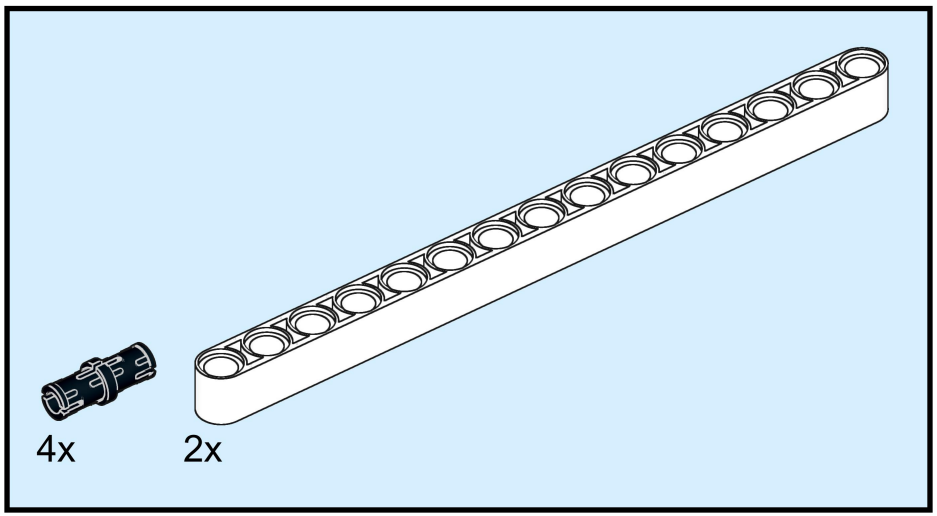

40

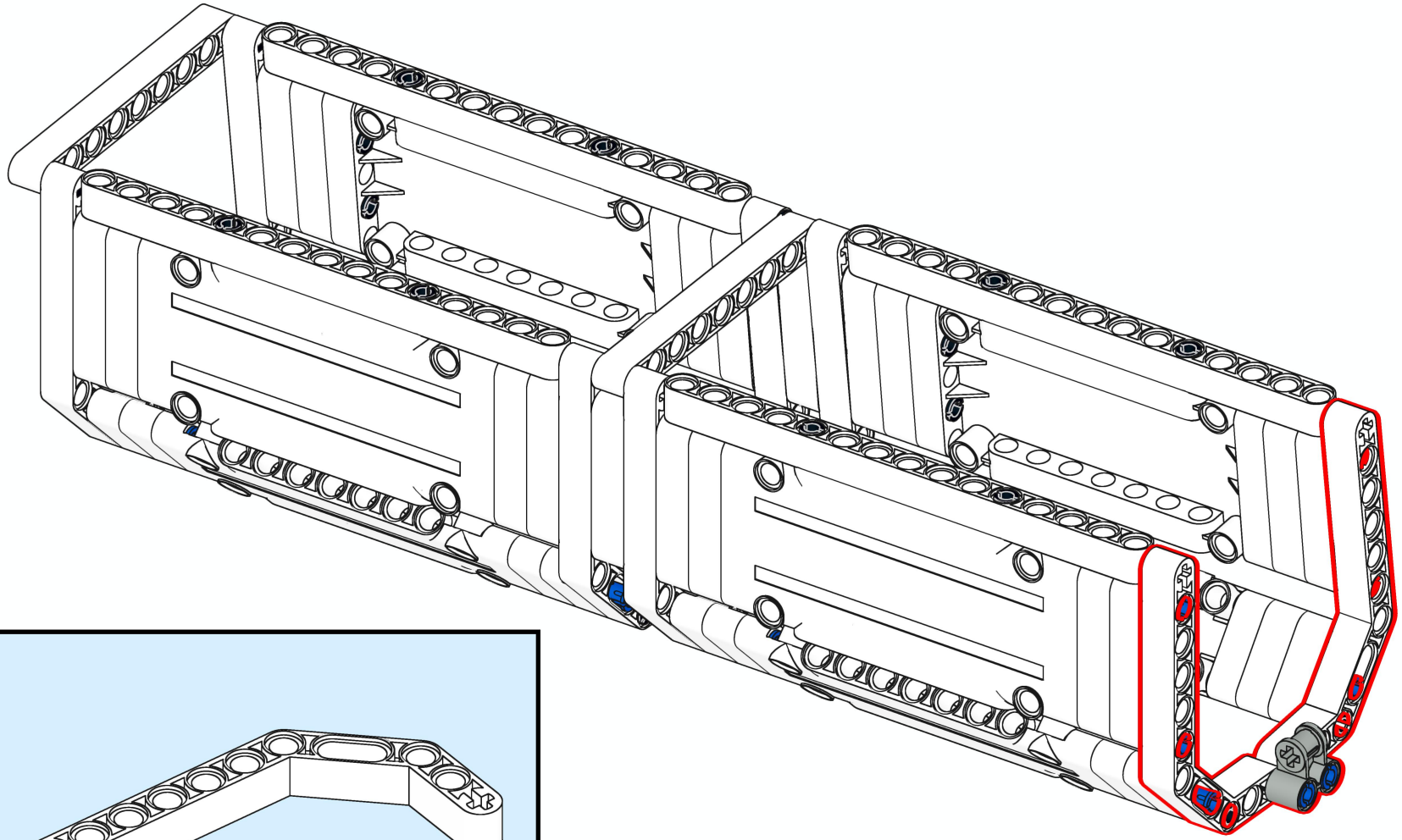

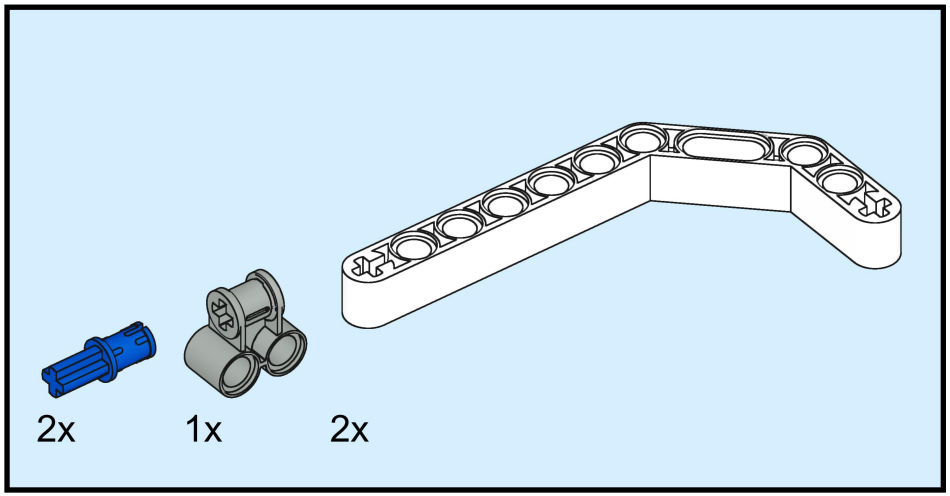

41

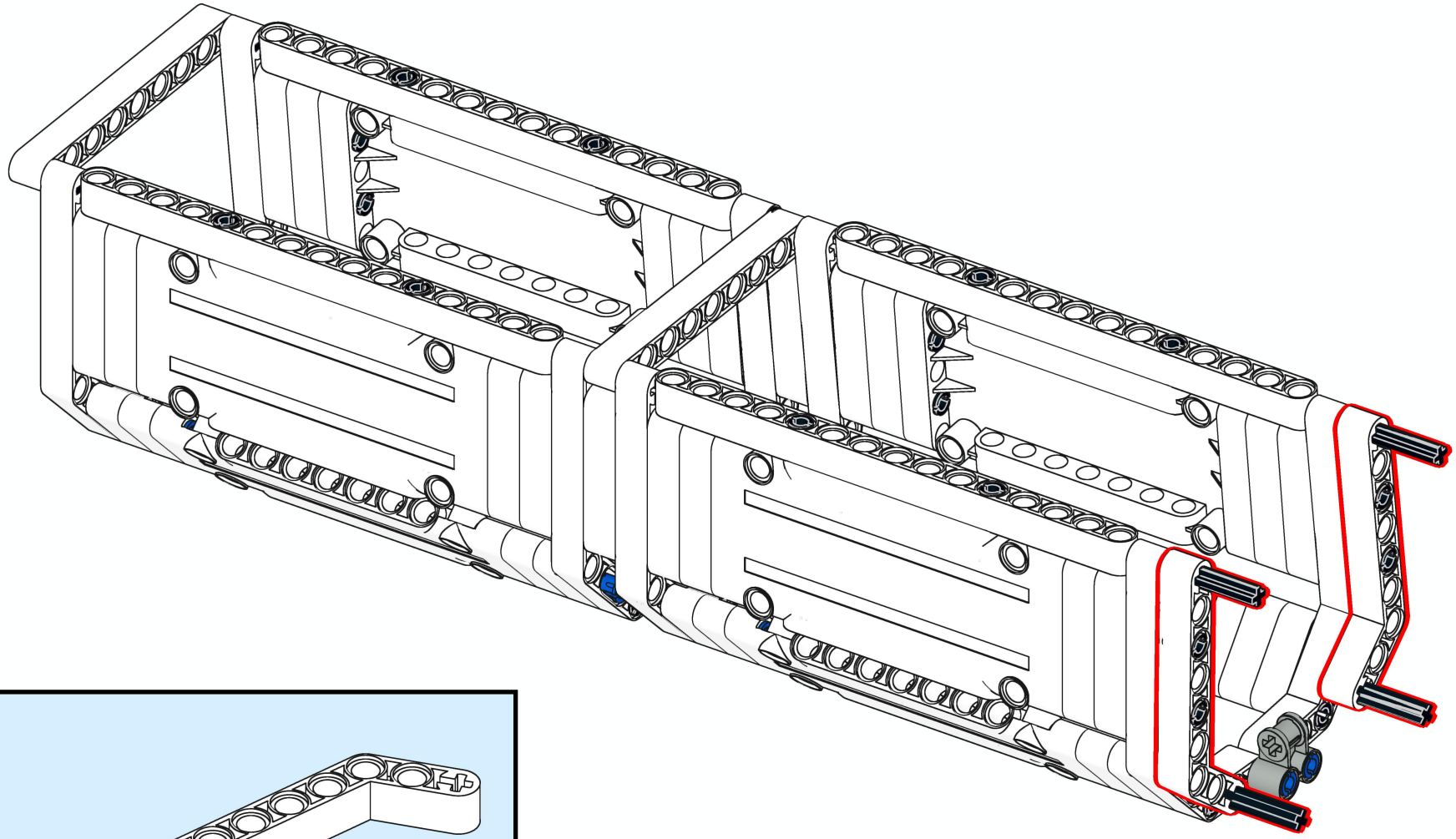

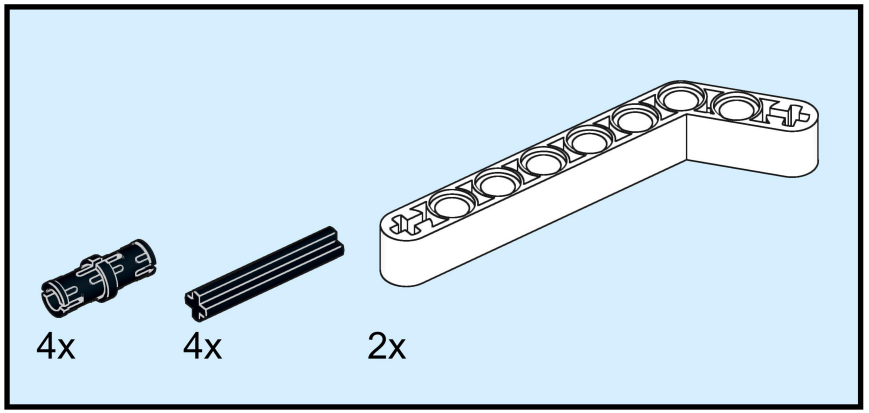

42

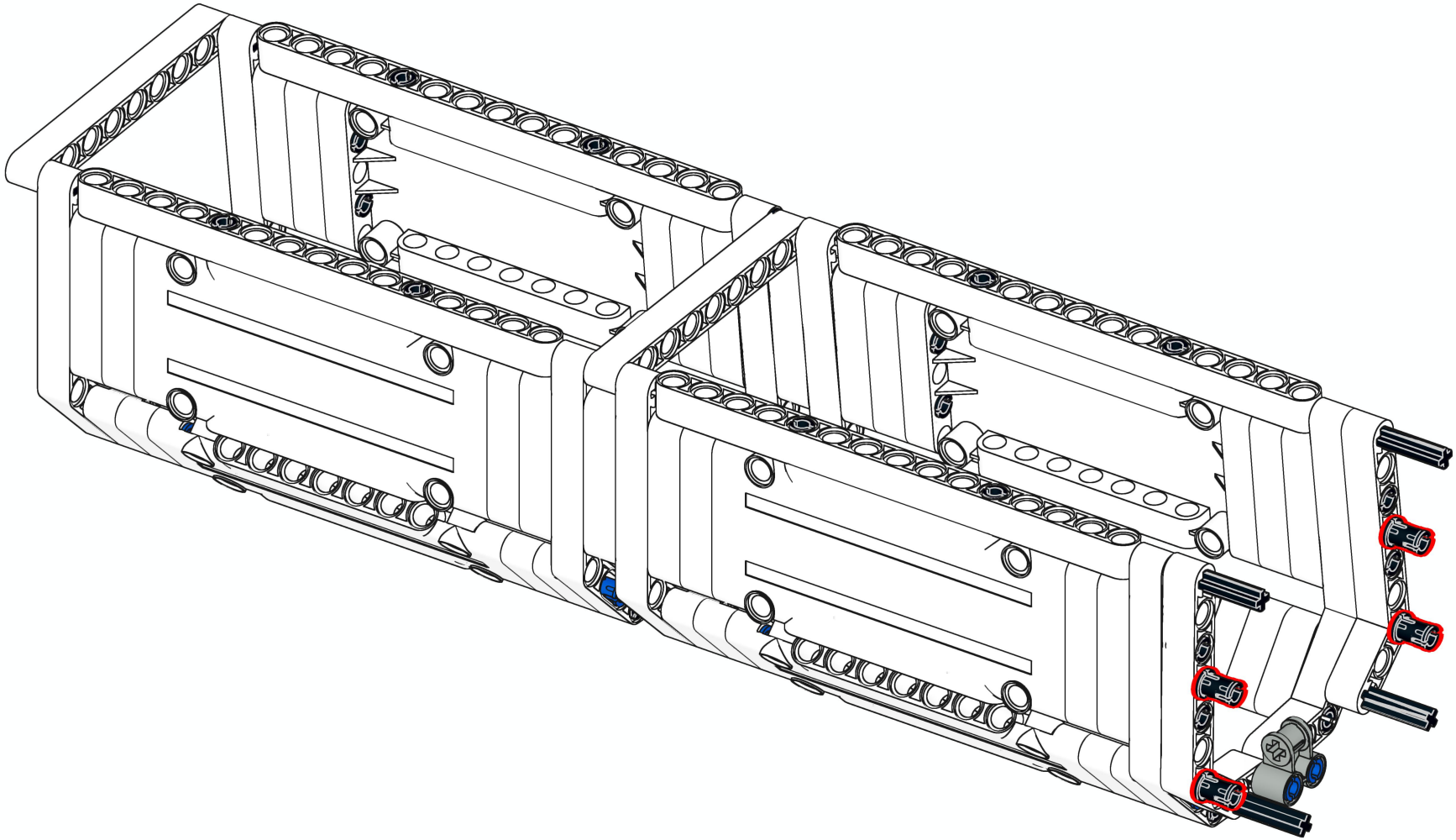



4x

43

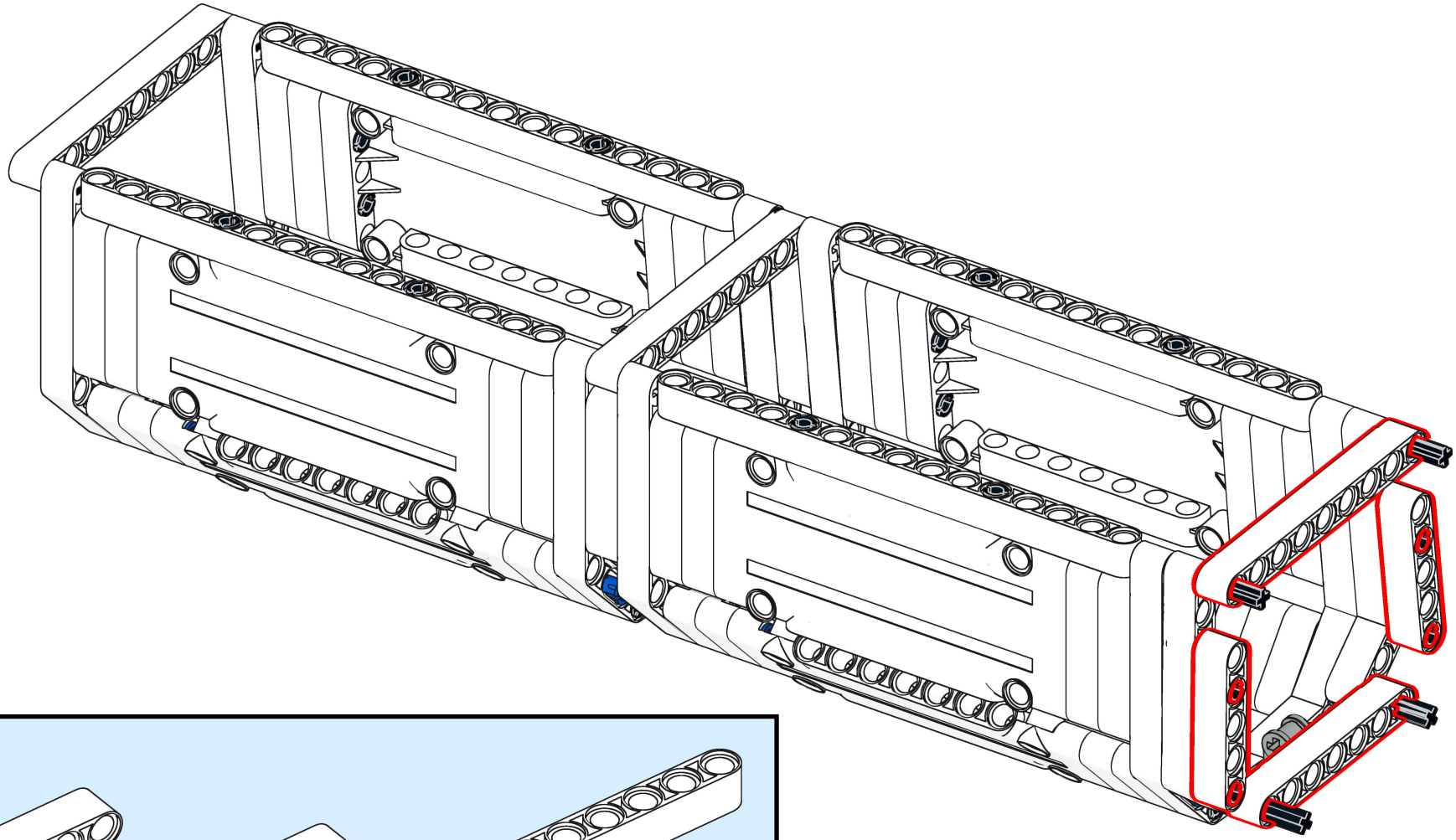

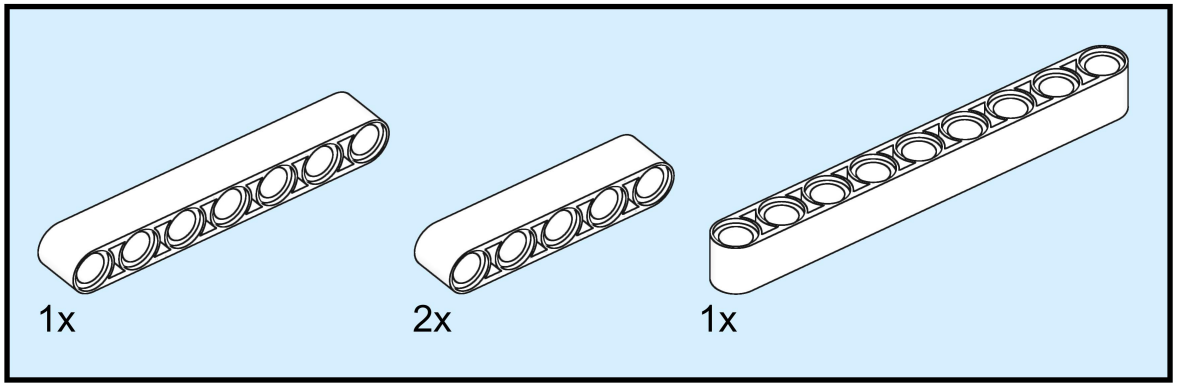

44

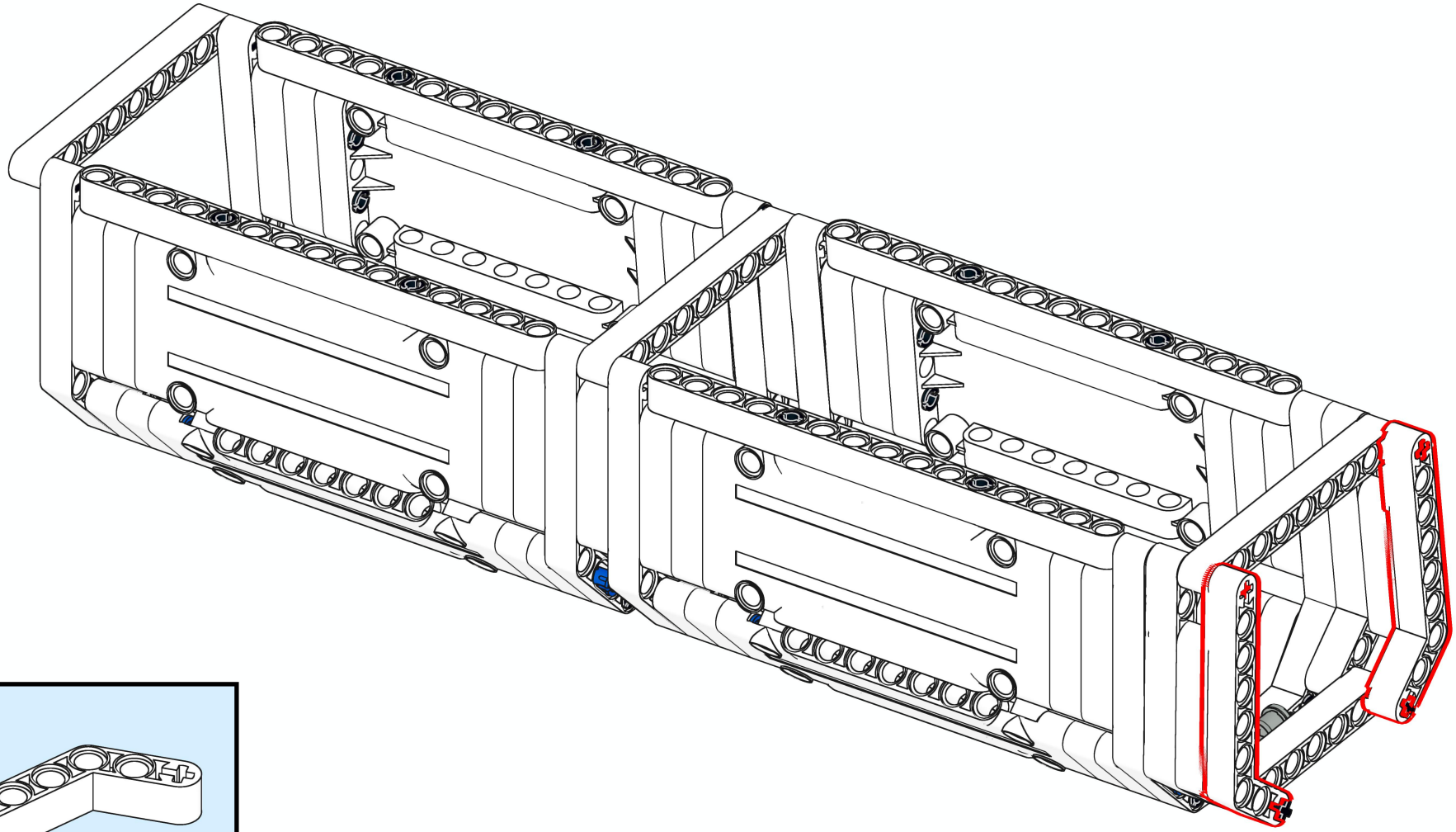

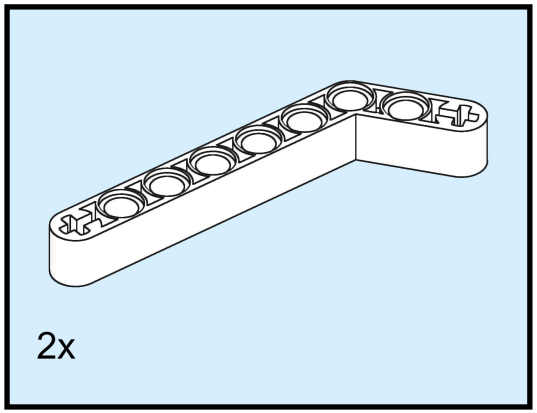

45

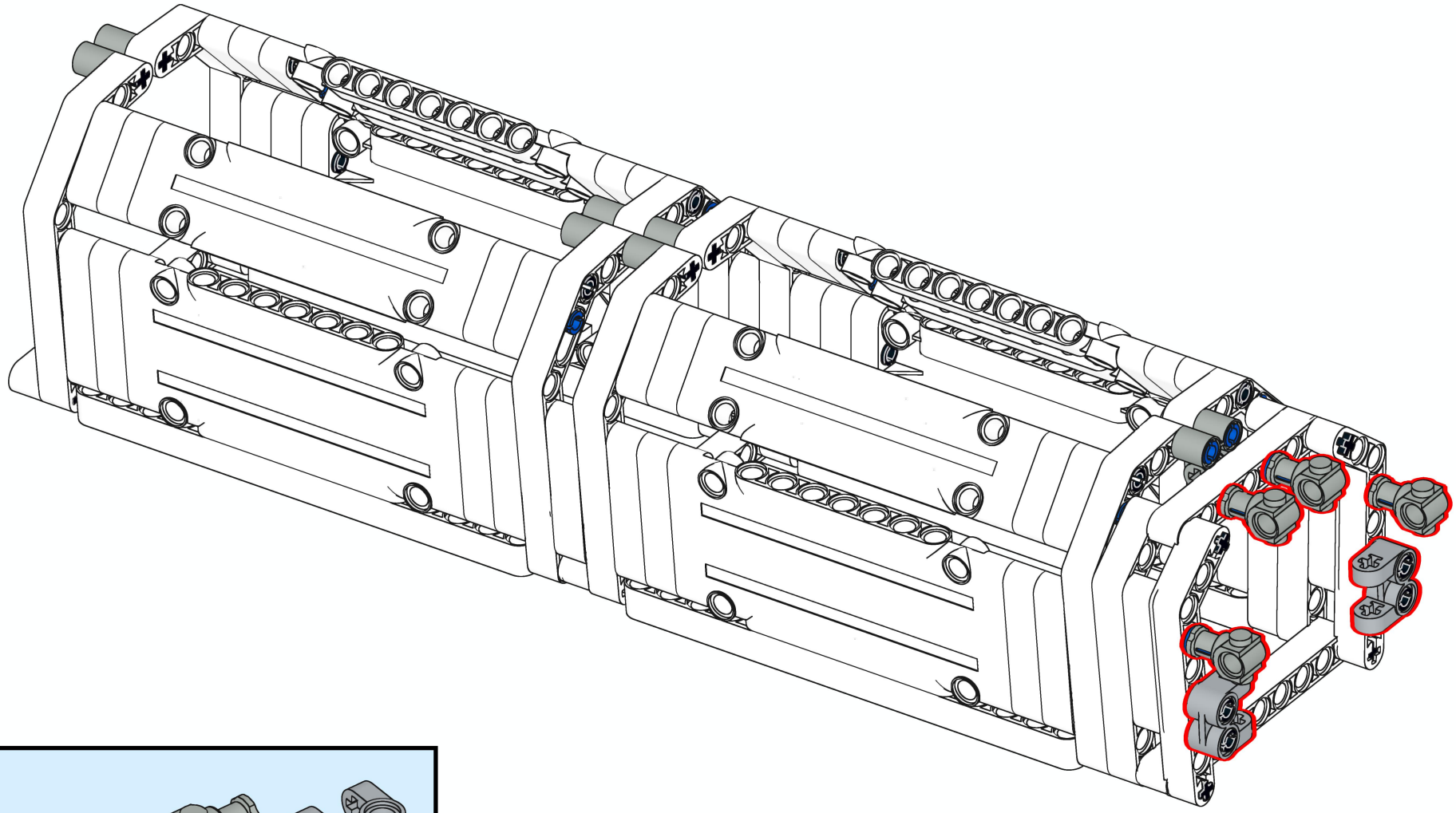

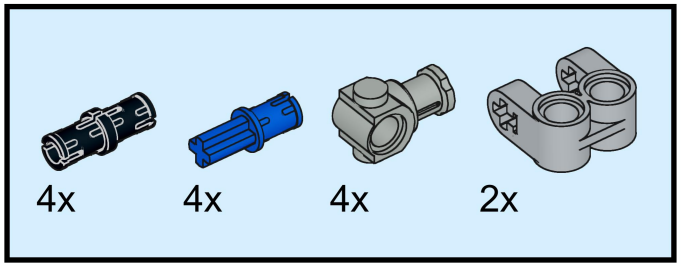

46

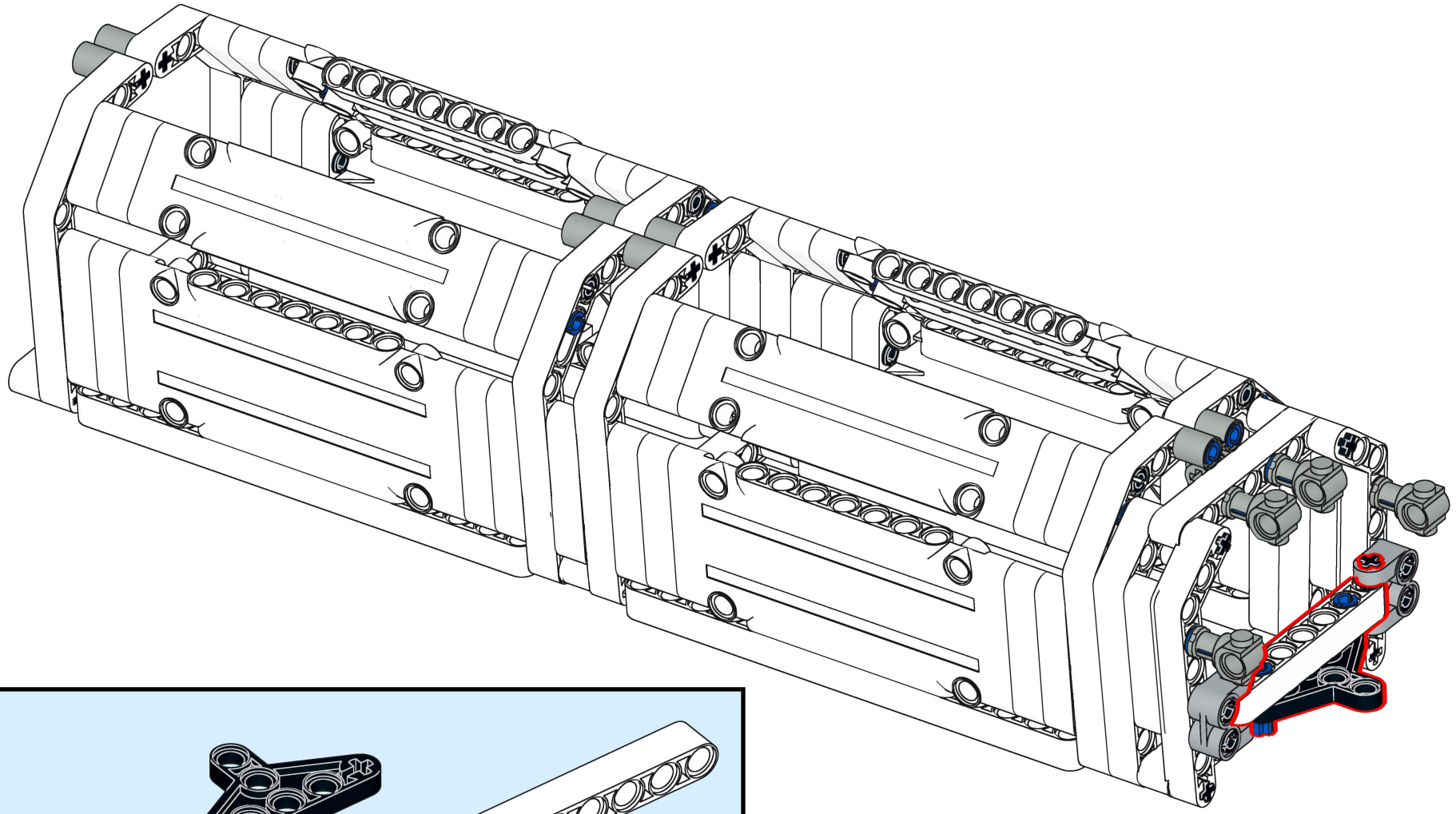

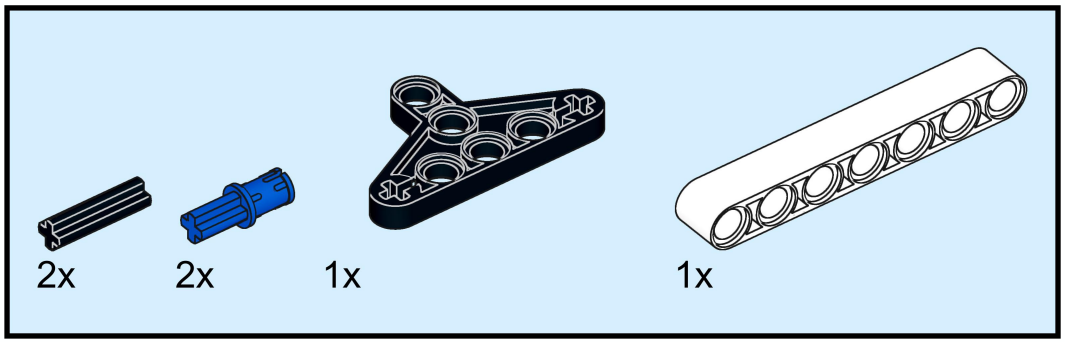

47

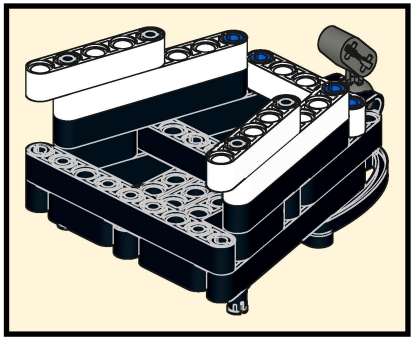

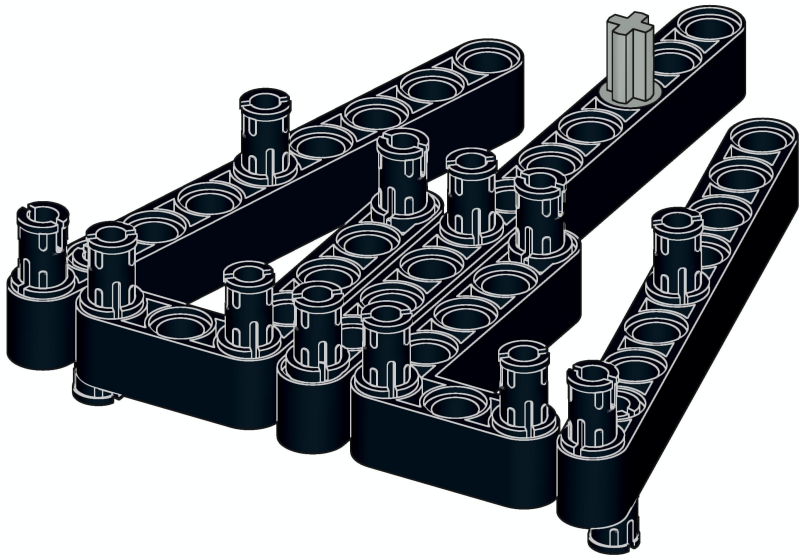

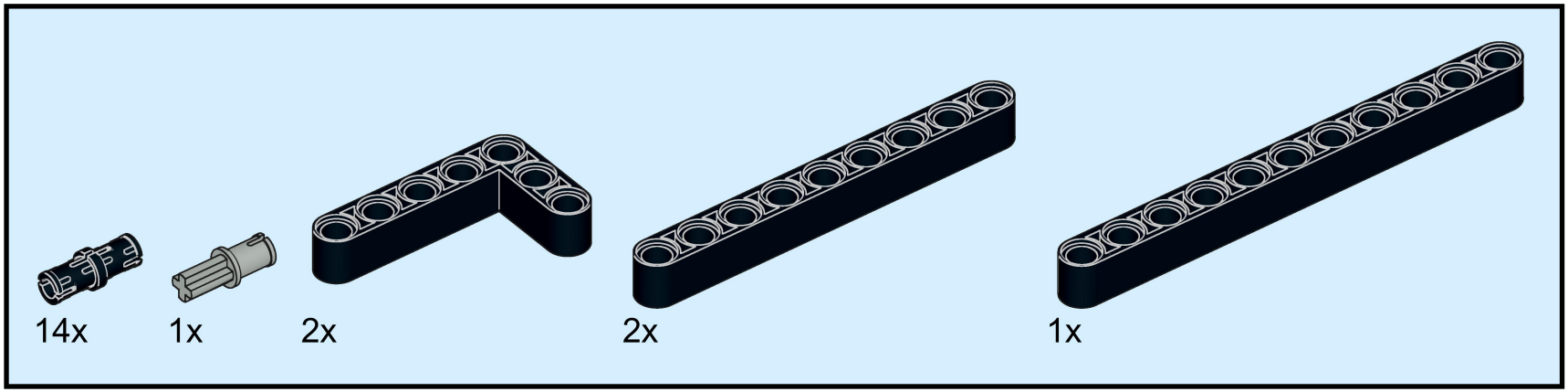

48

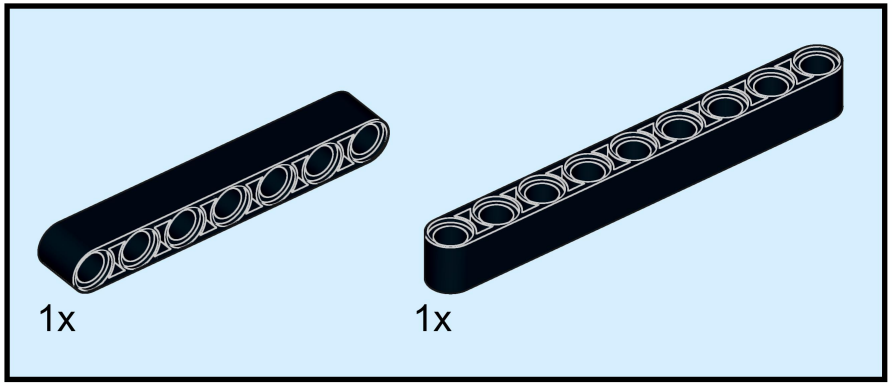

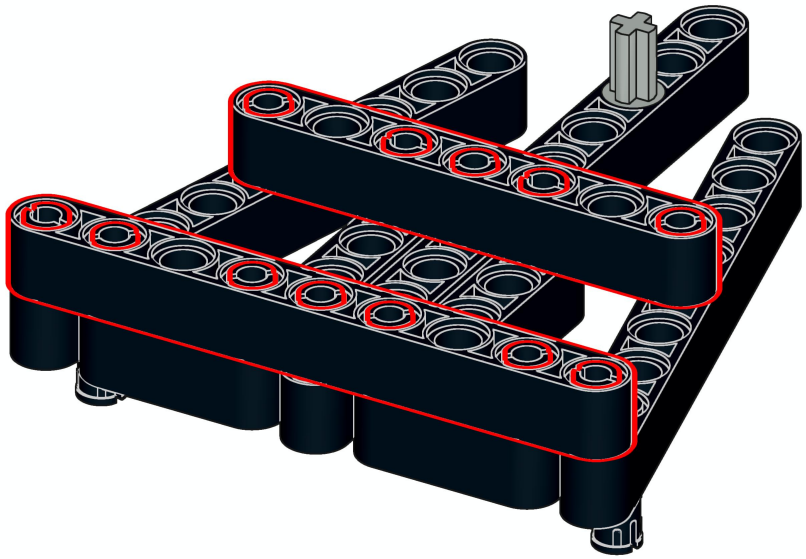

49

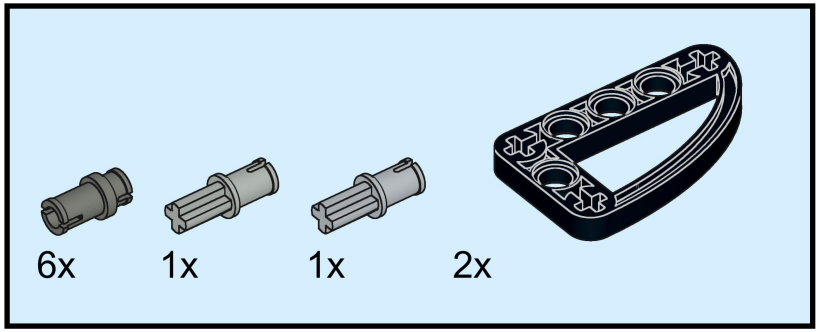

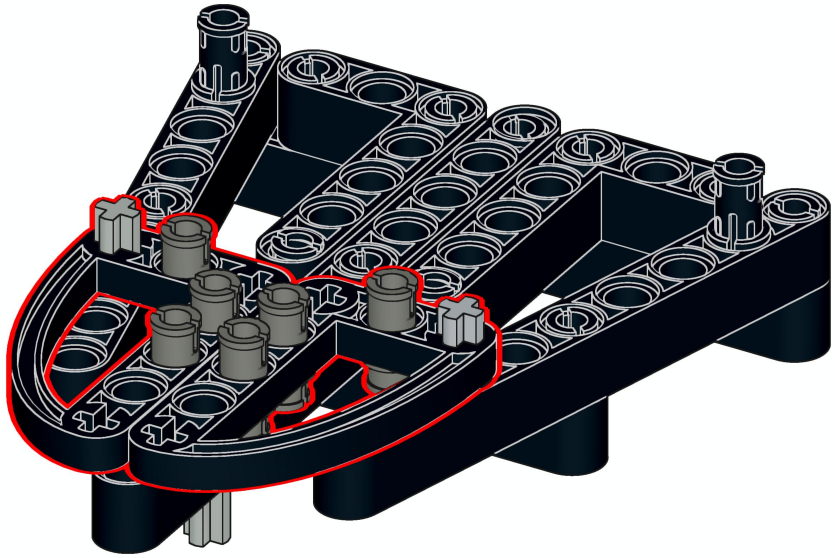

50

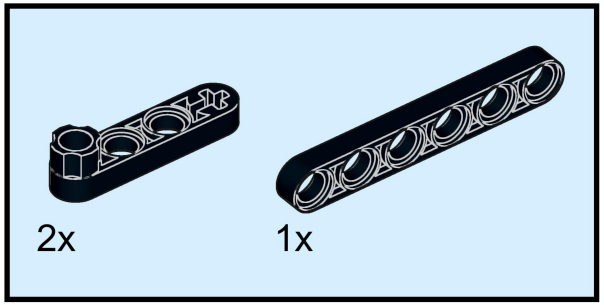

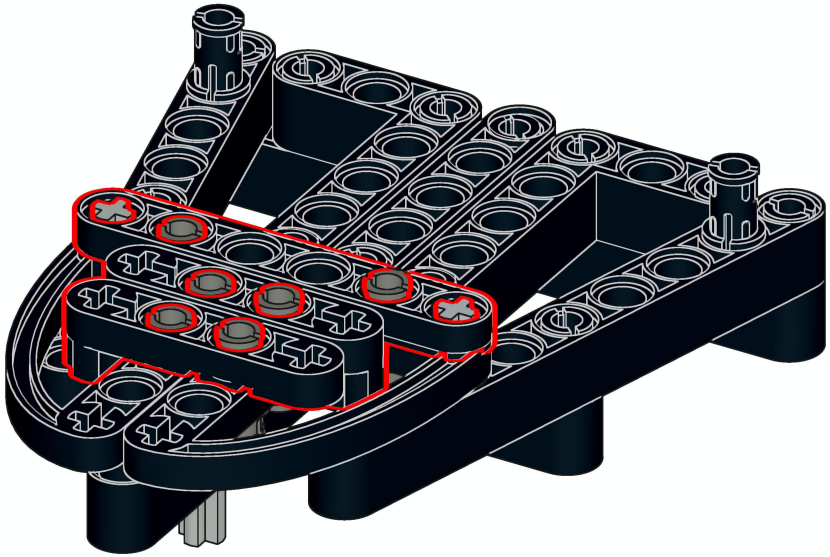

51

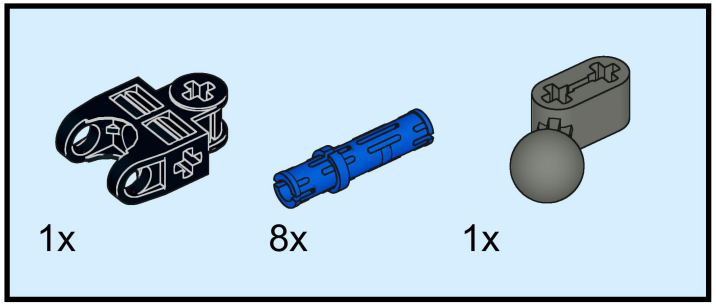

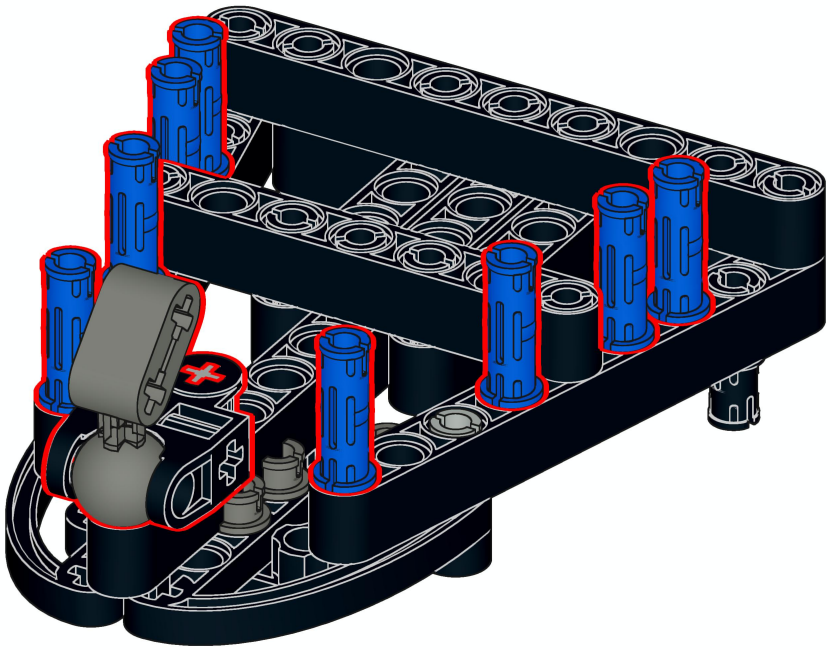

52

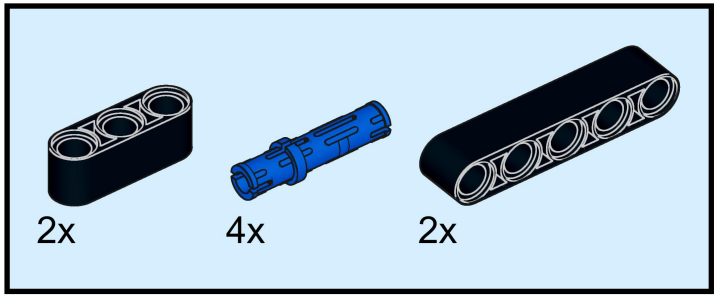

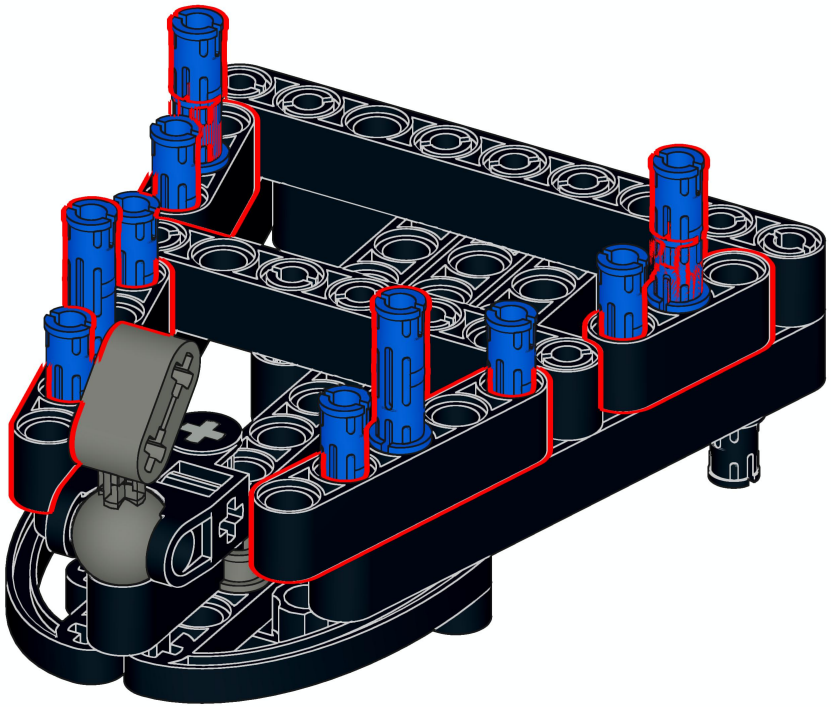

53

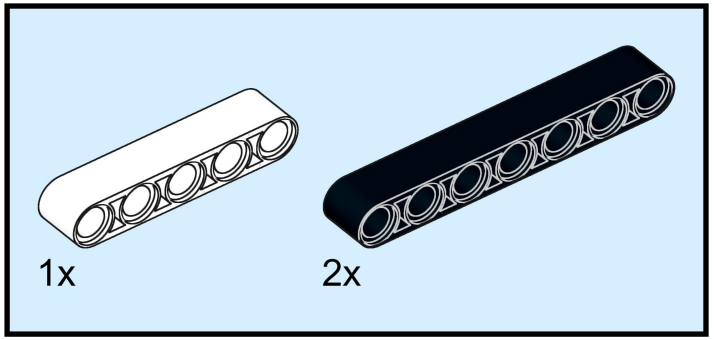

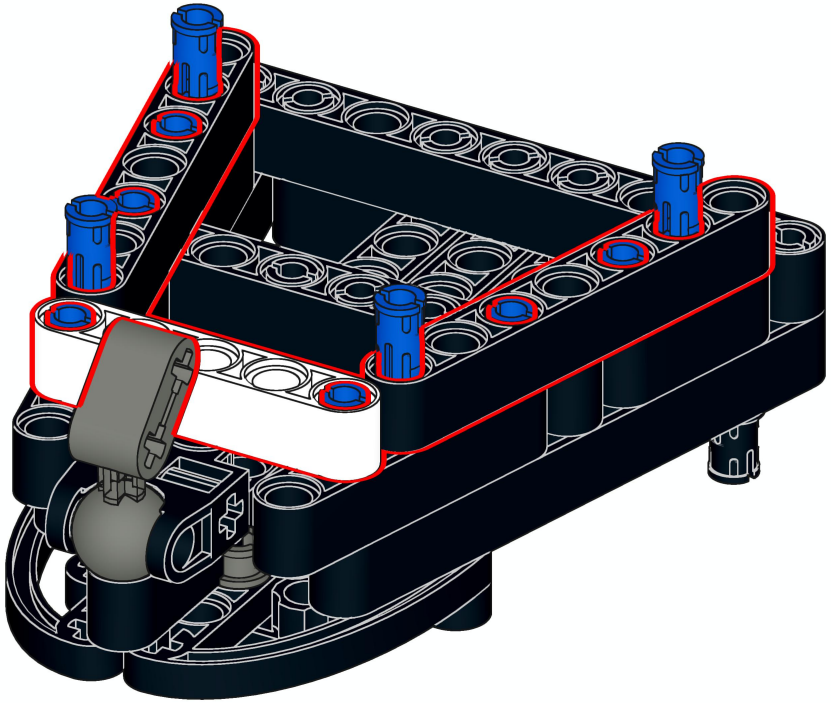

54

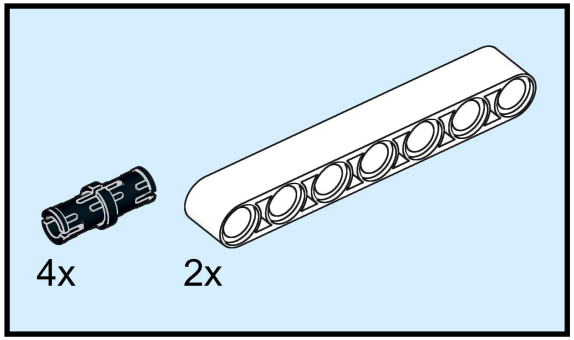

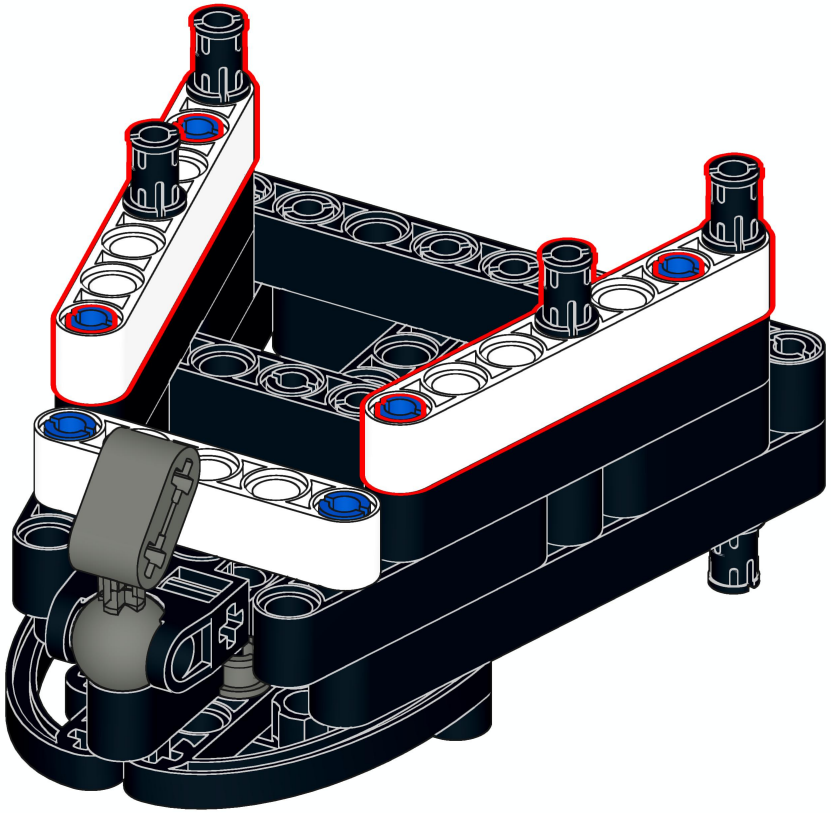

55

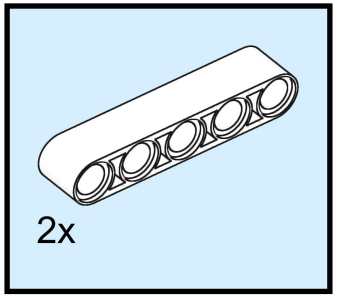

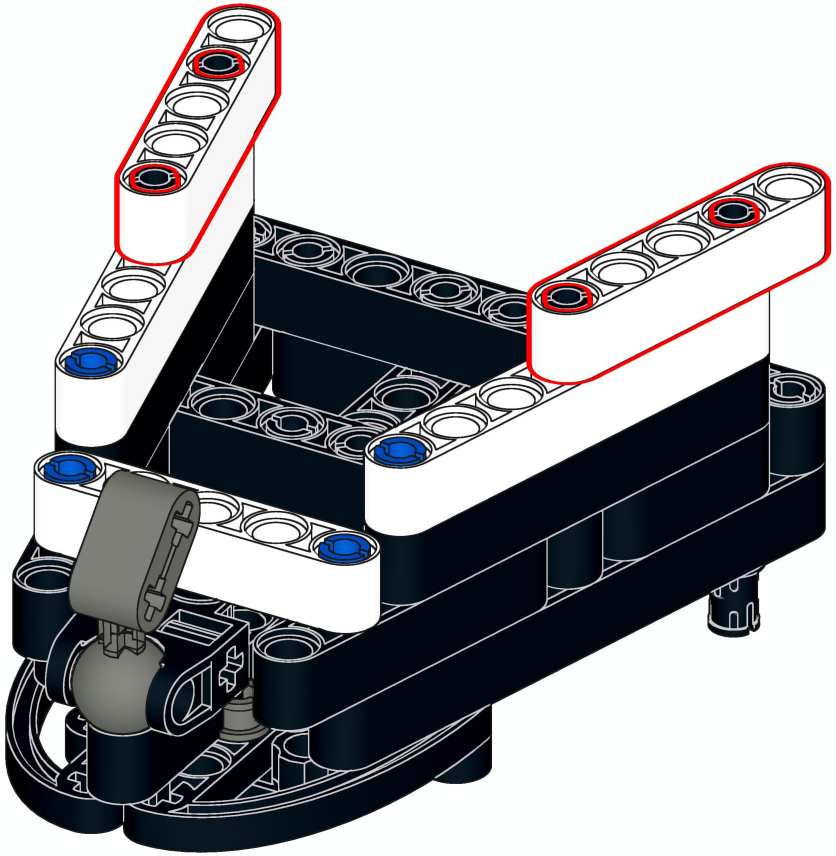

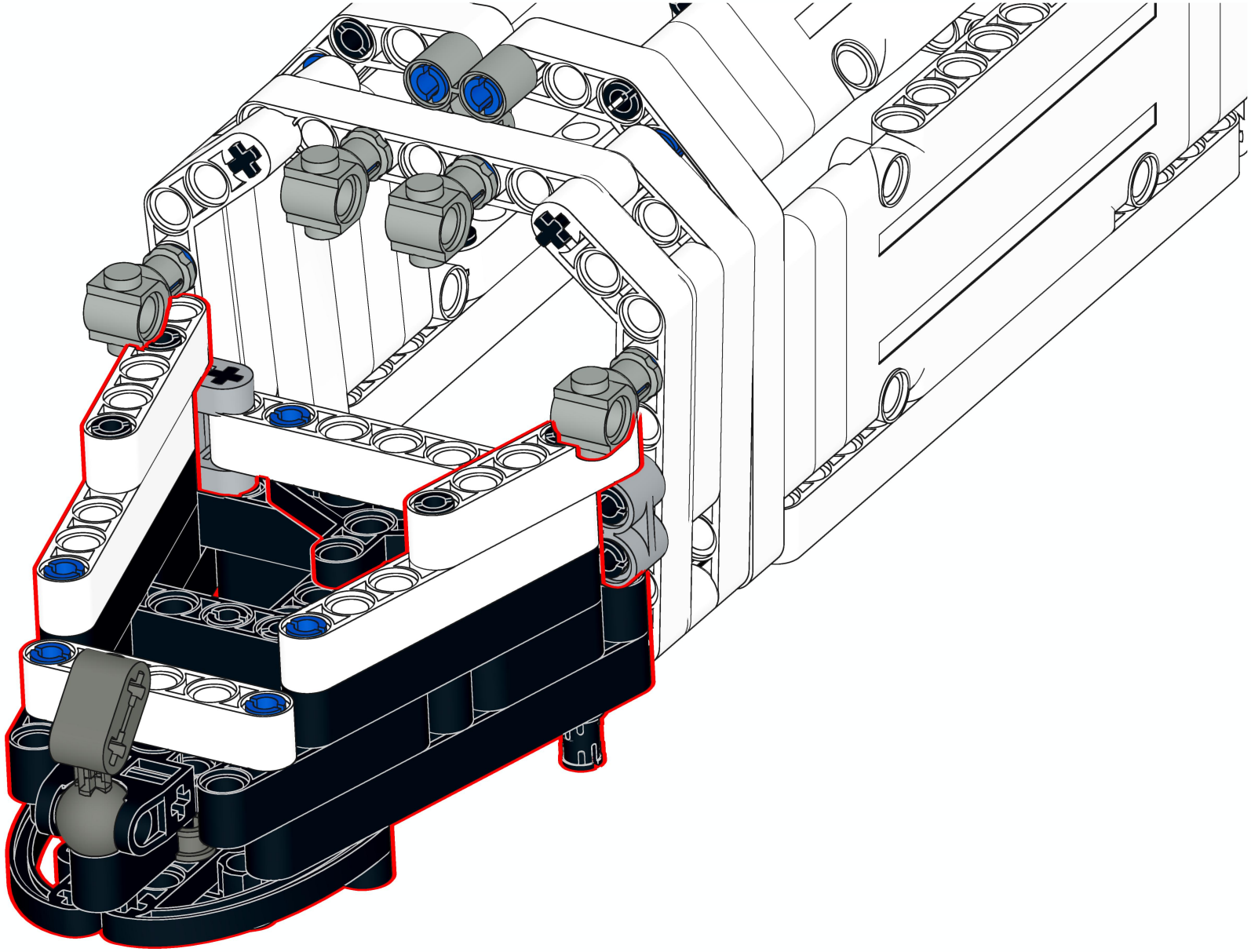

57

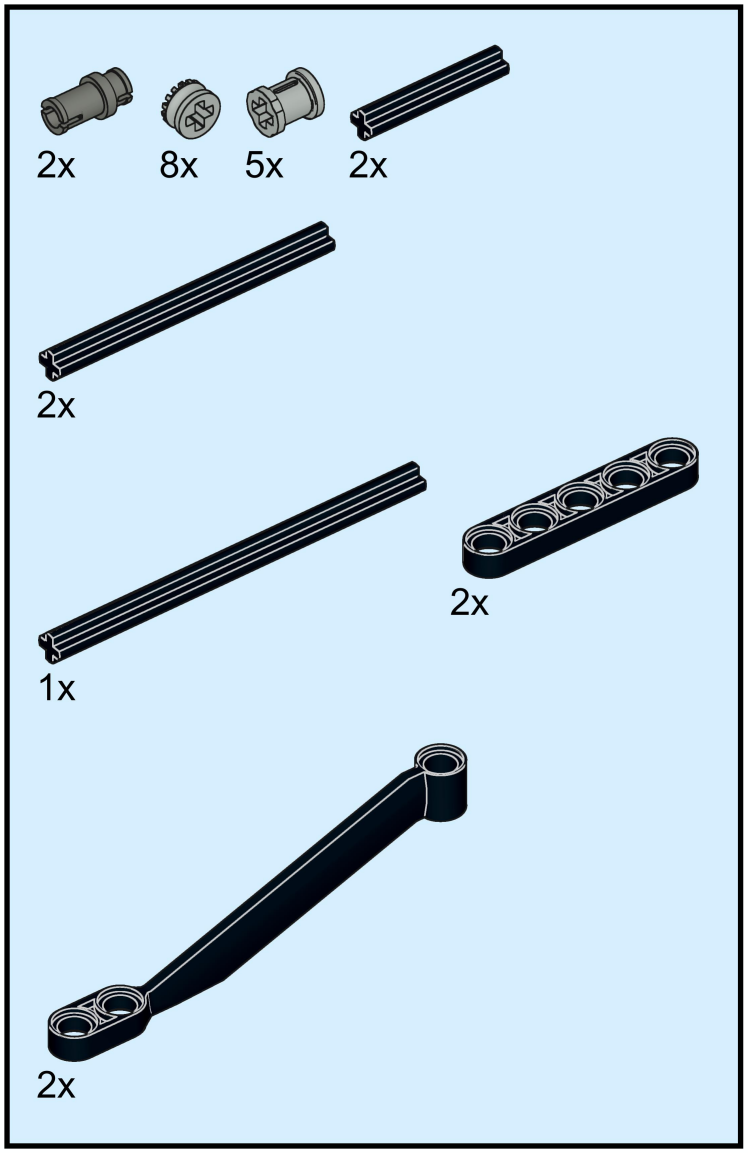

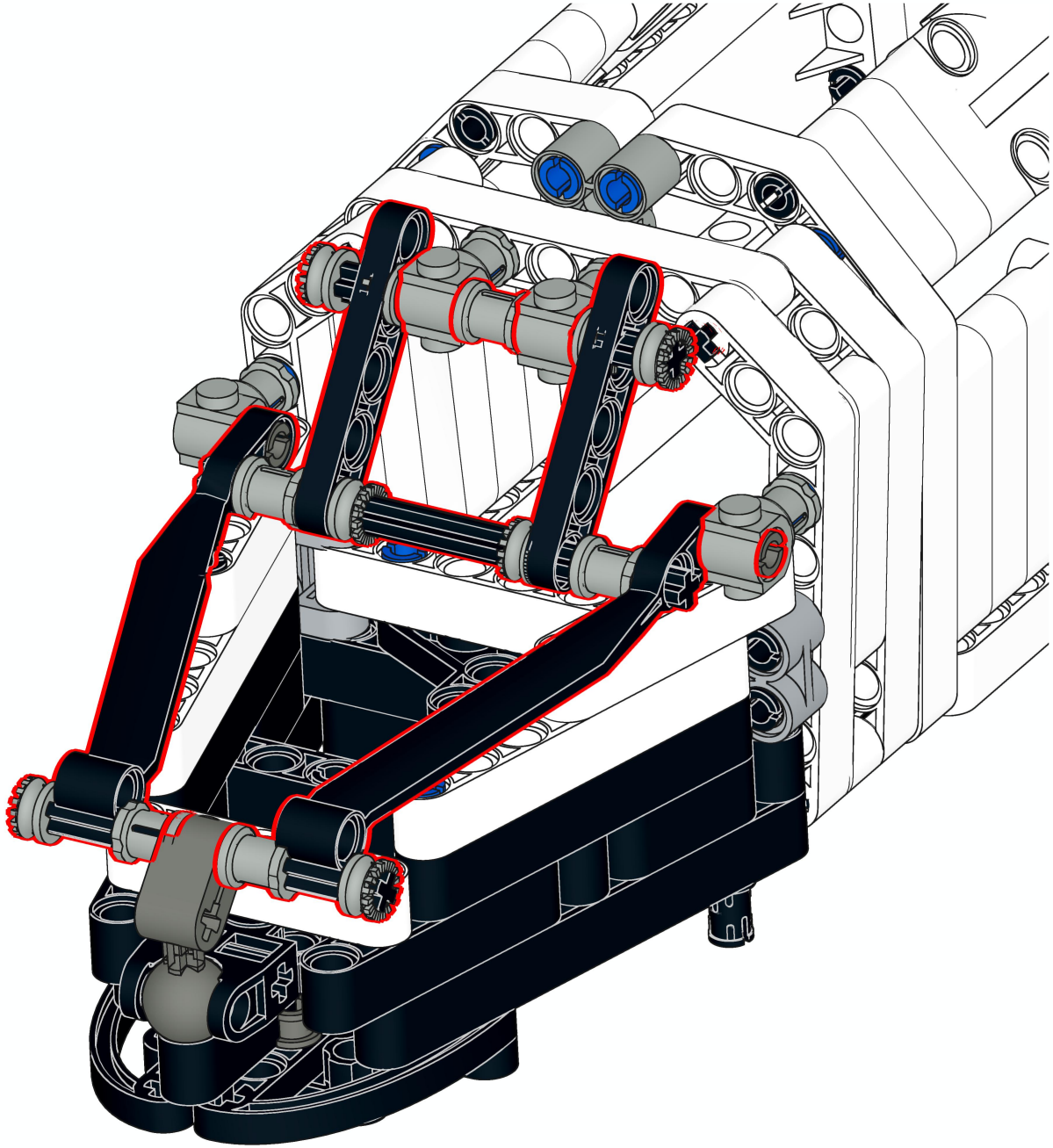

58

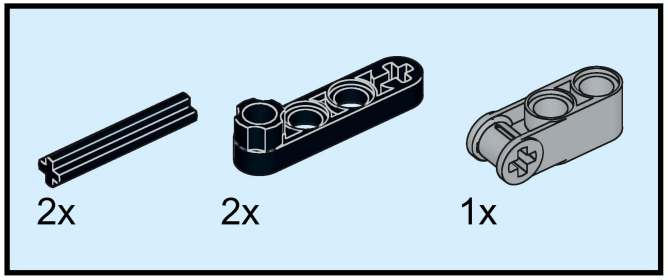

59

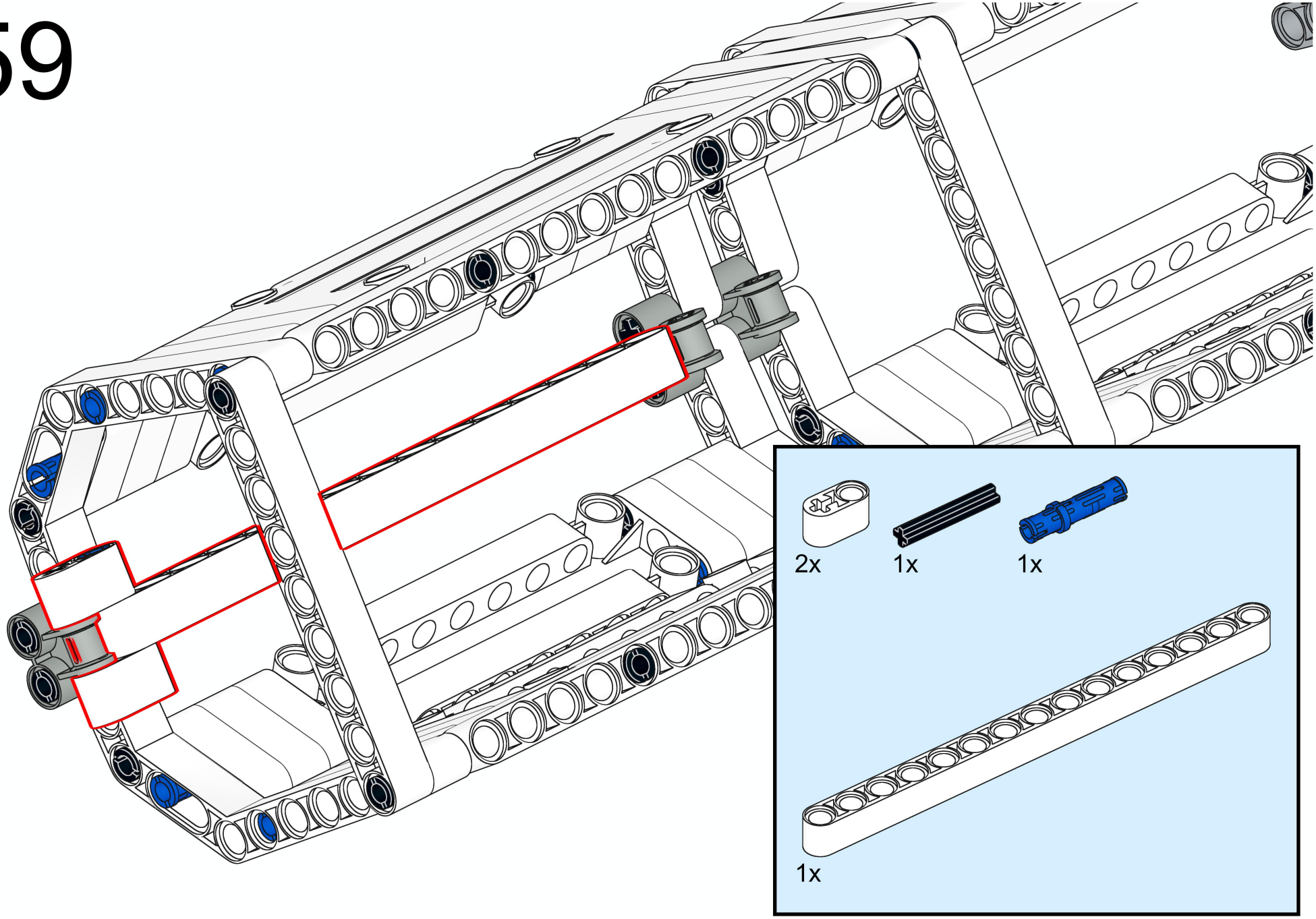

60

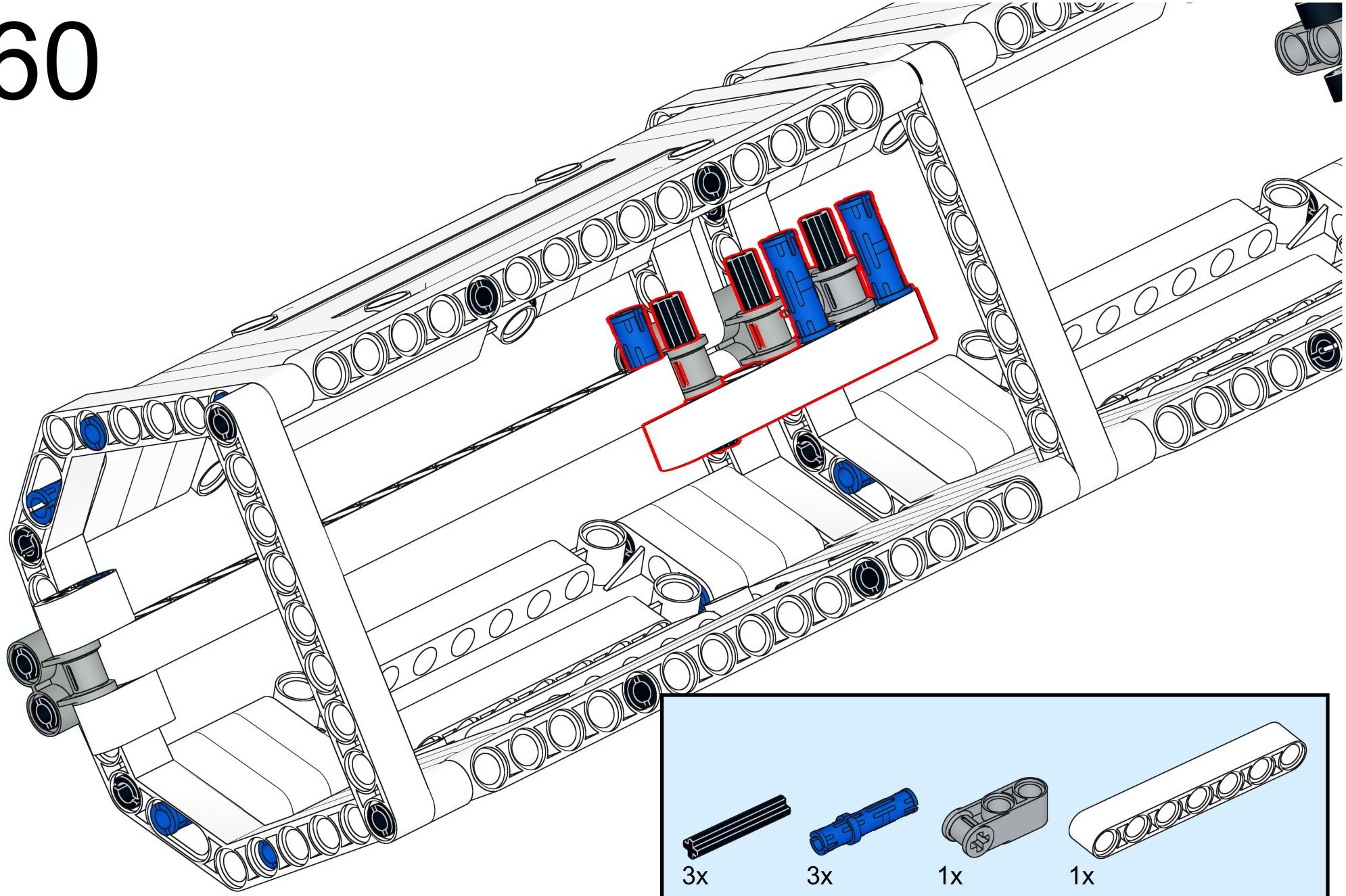

61

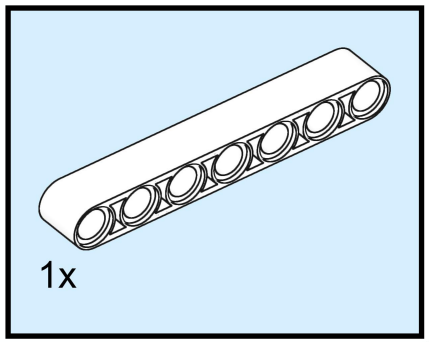

62

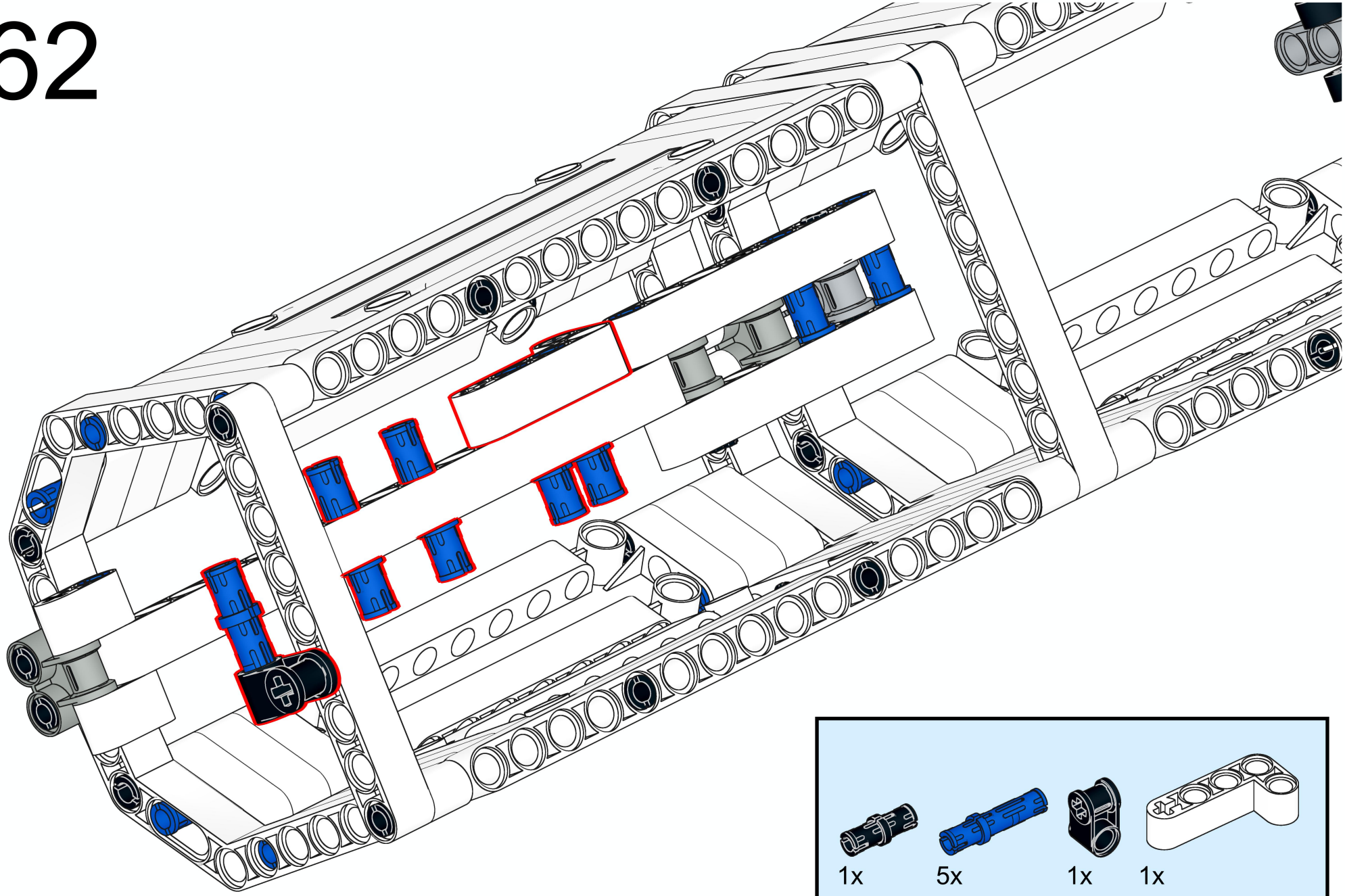

63

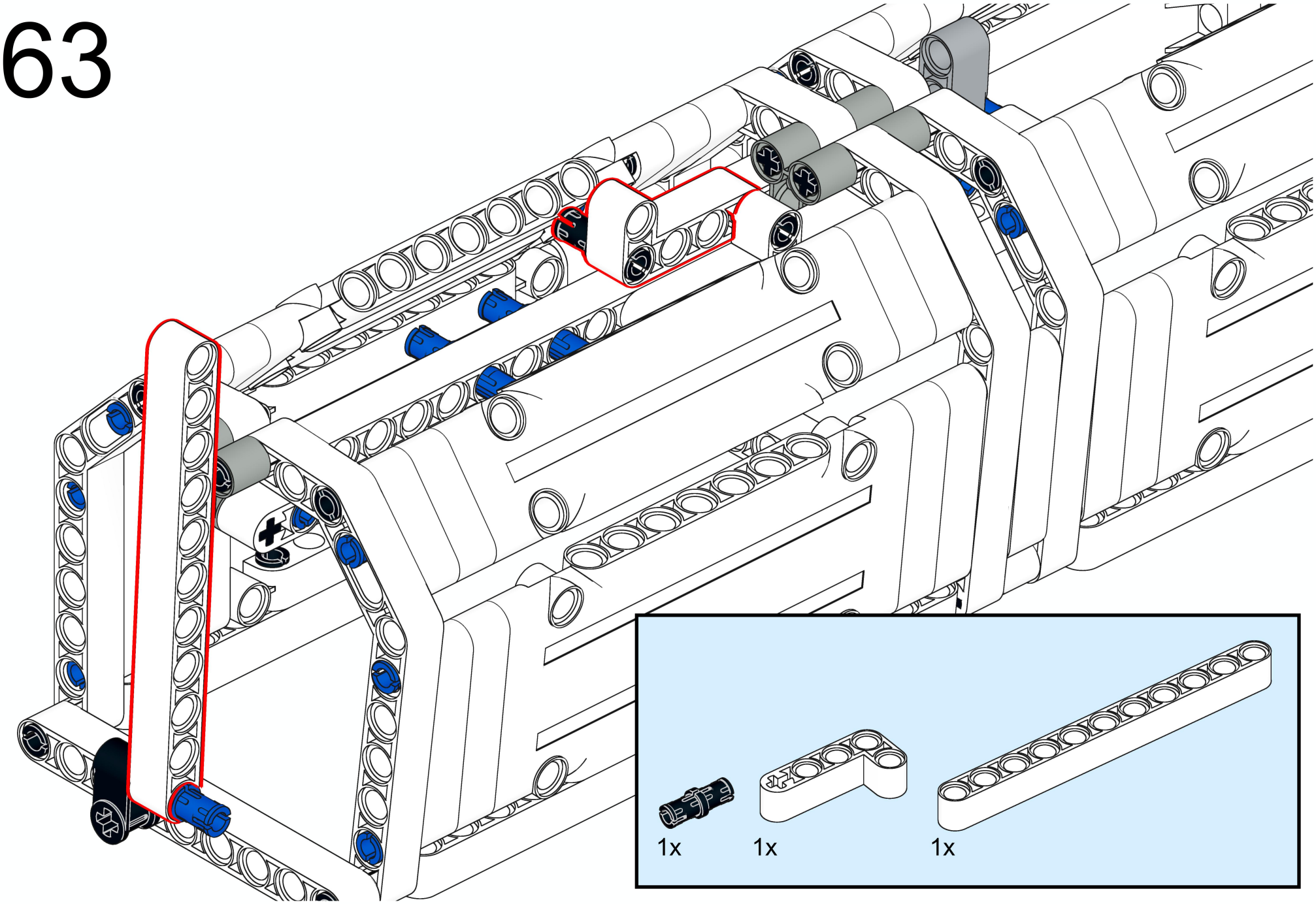

64

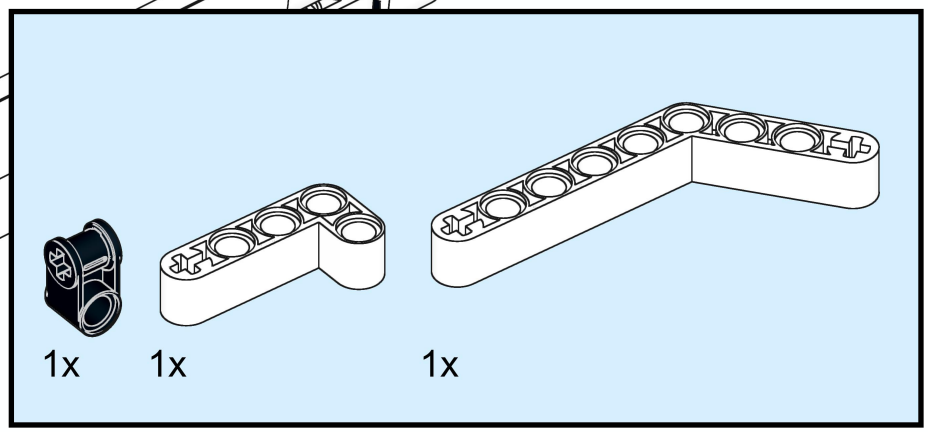

65

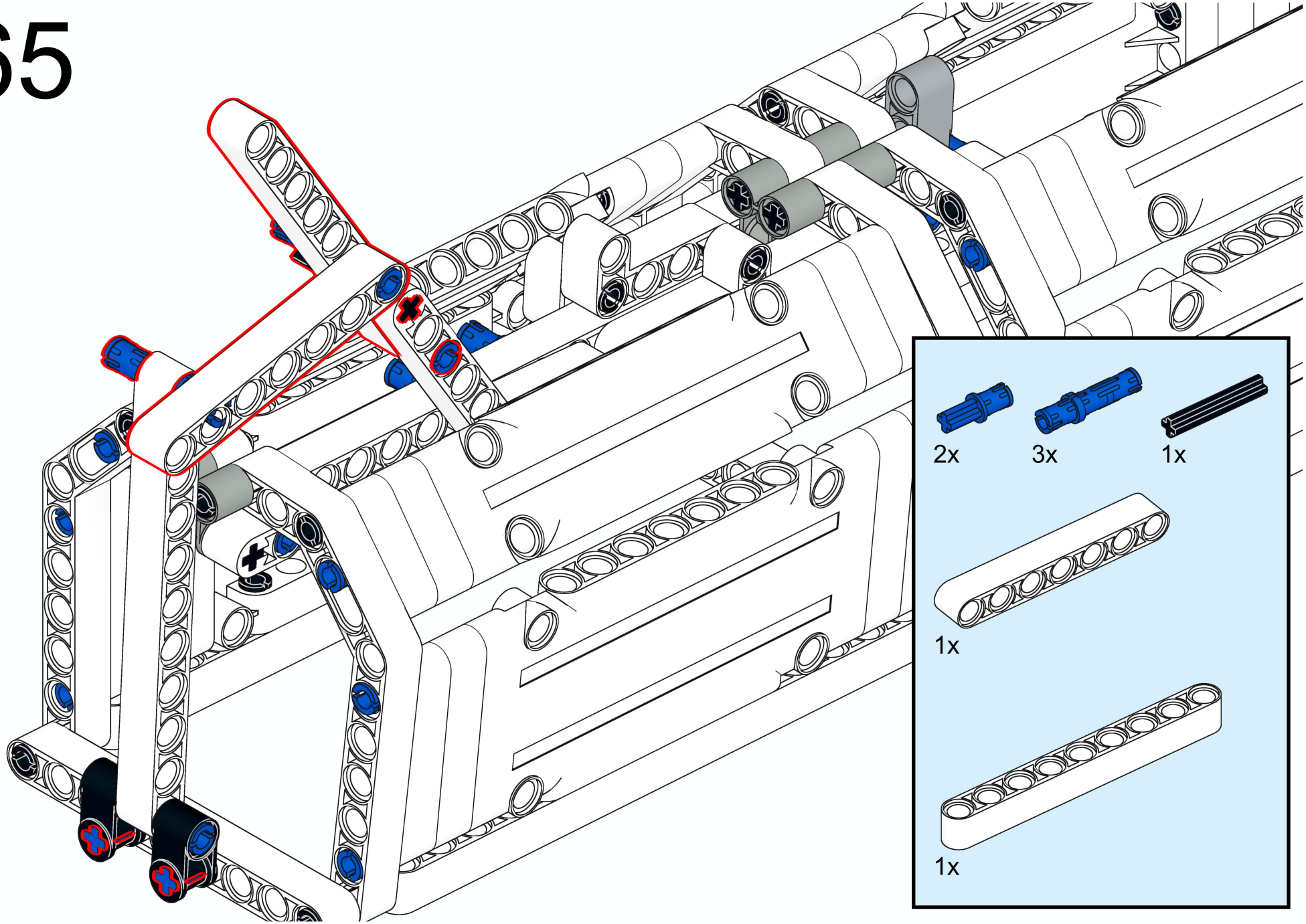

66

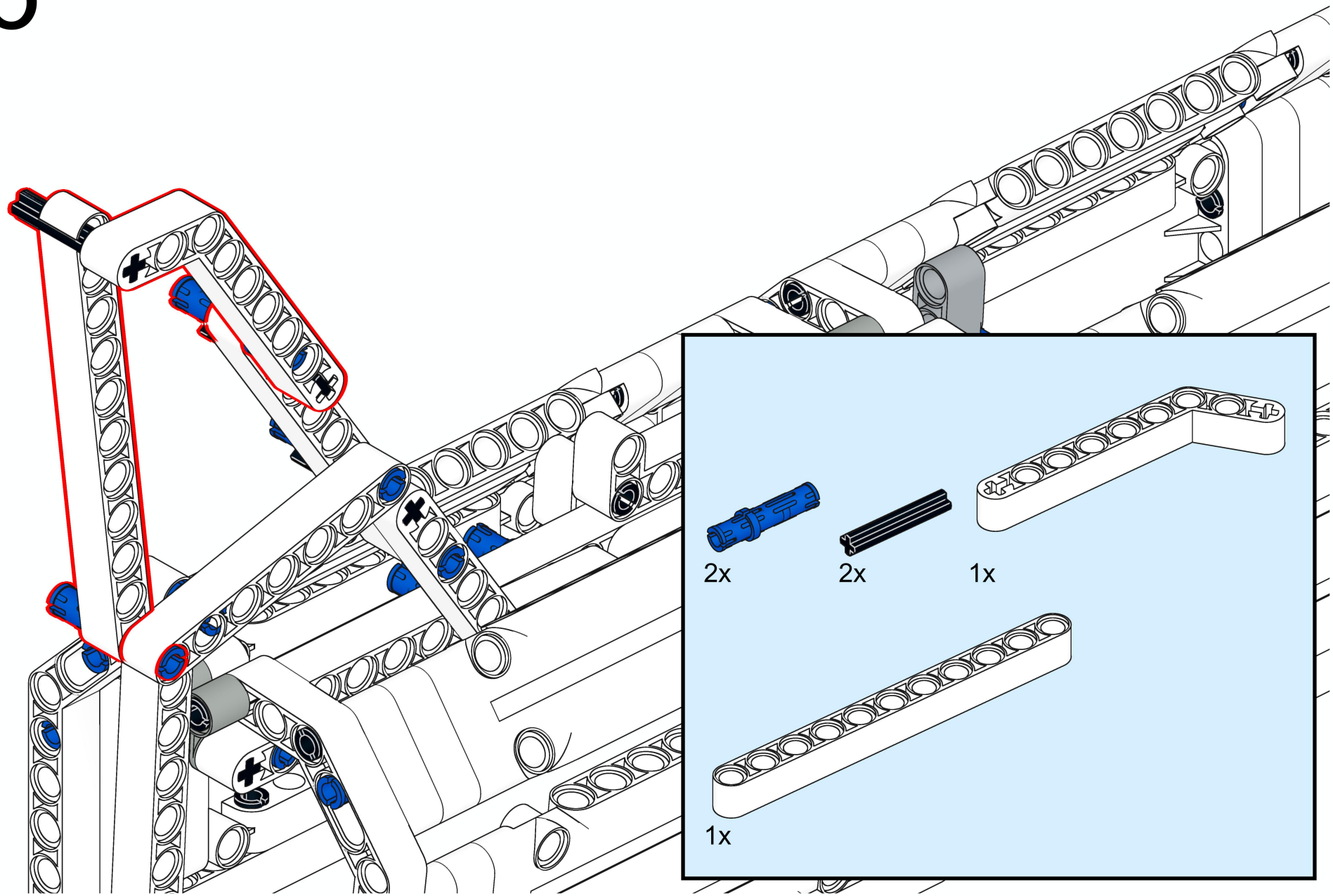

67

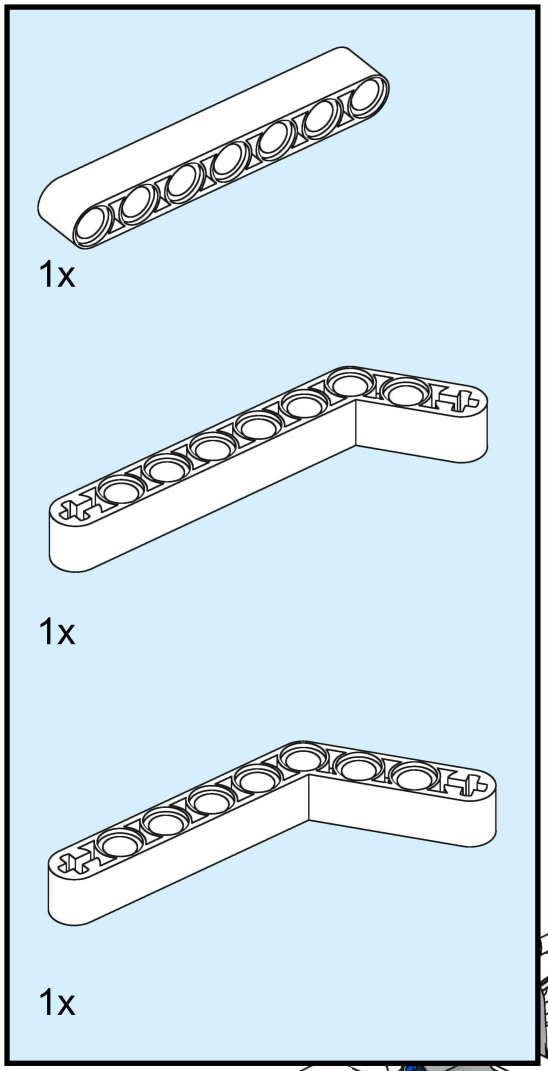

68

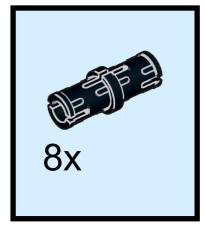

69

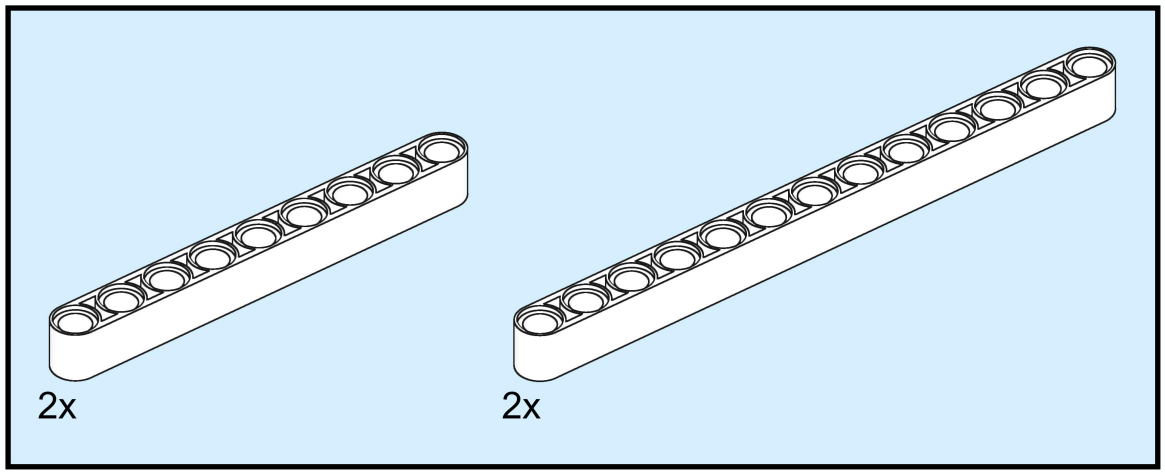

70

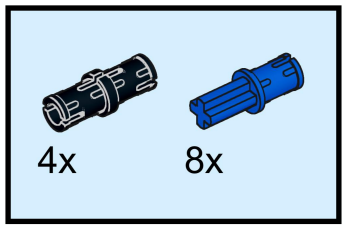

71

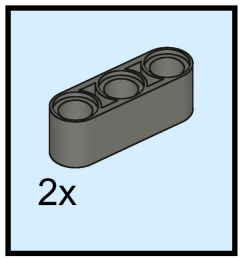

72

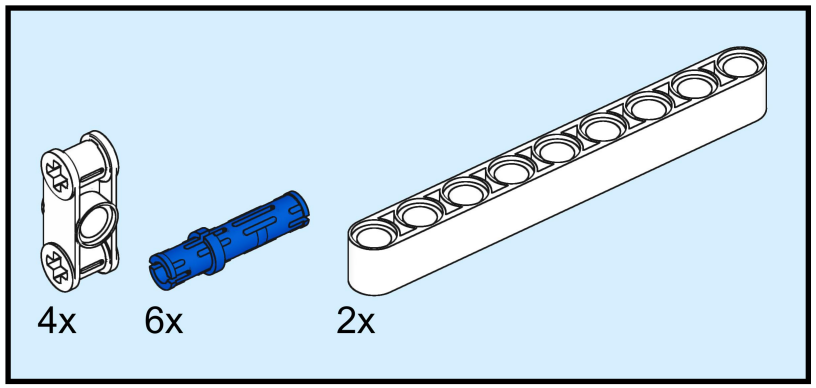

73

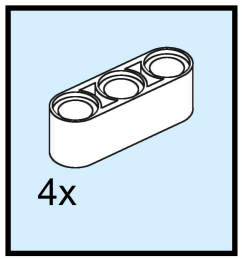

74

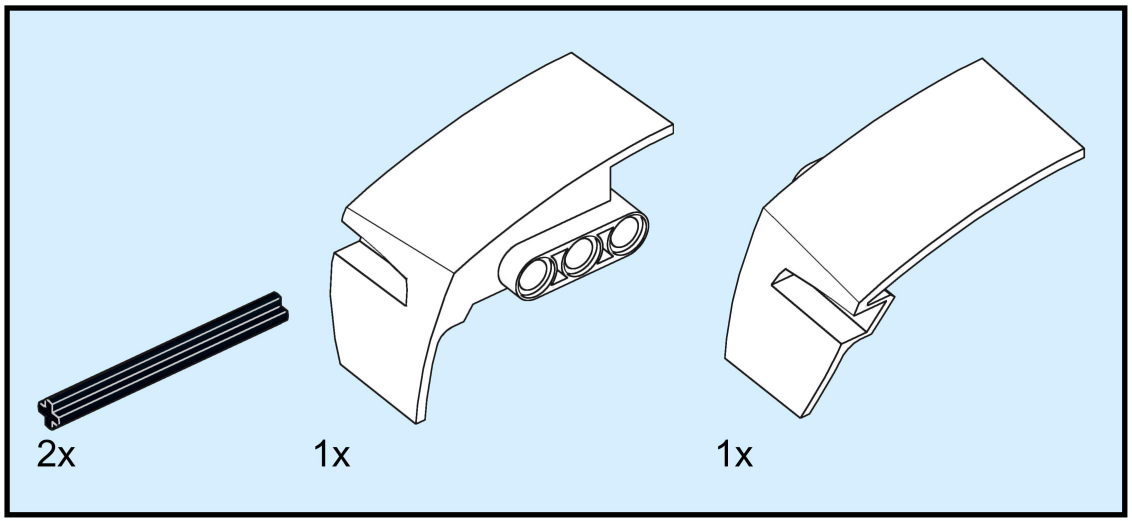

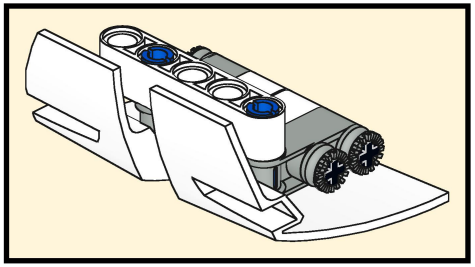

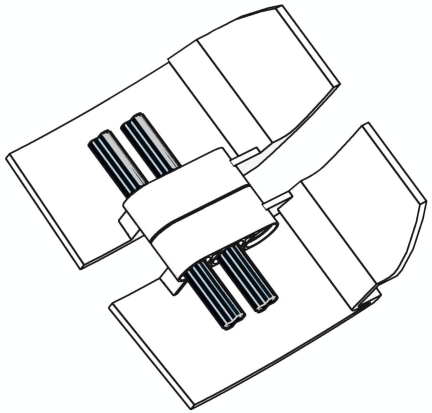

75

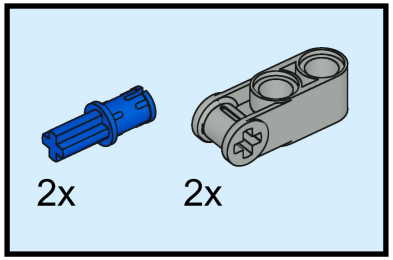

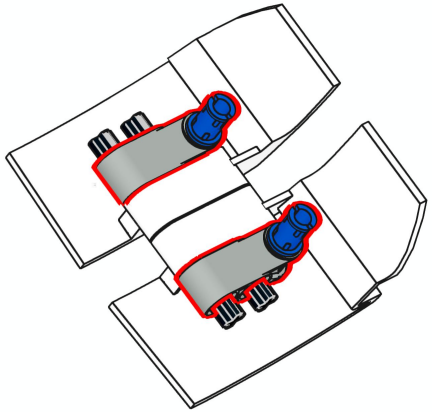

76

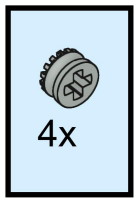

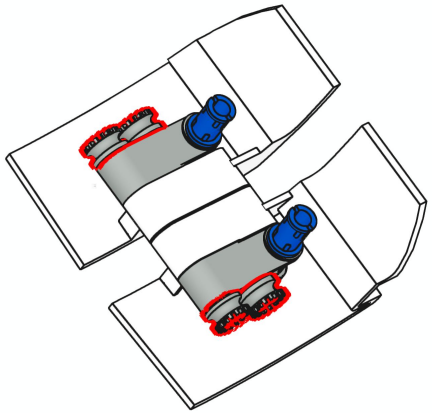

77

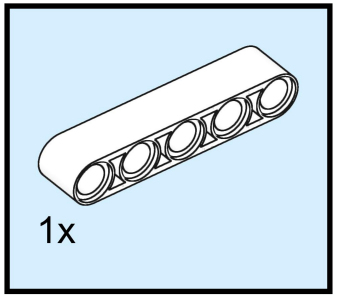

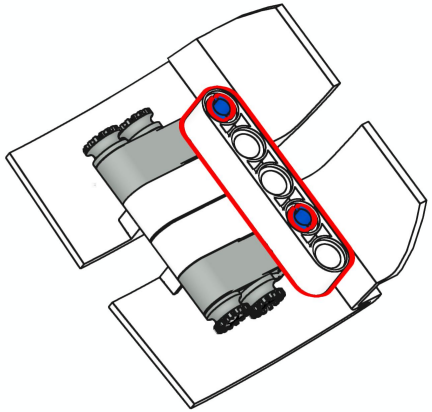

78

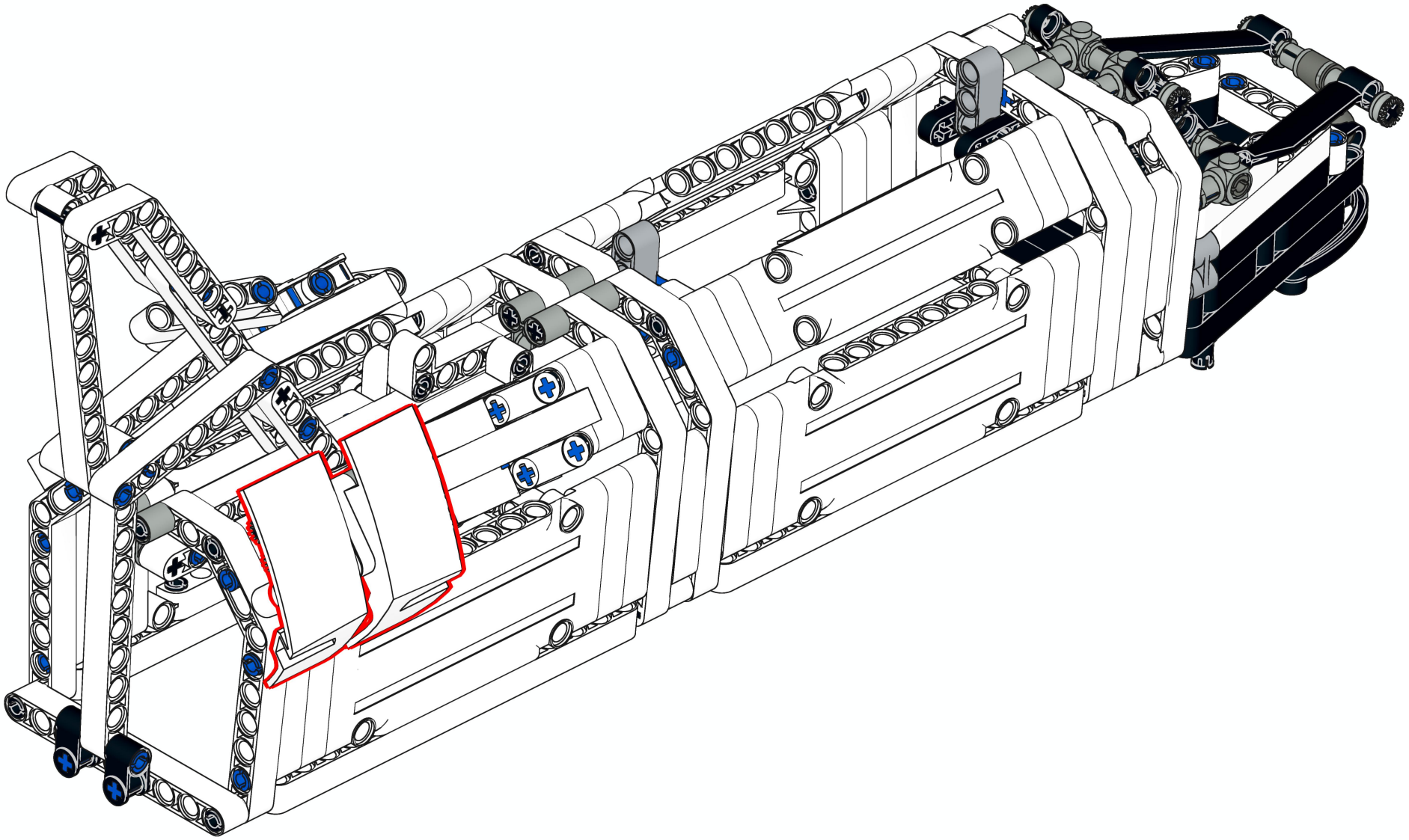

79

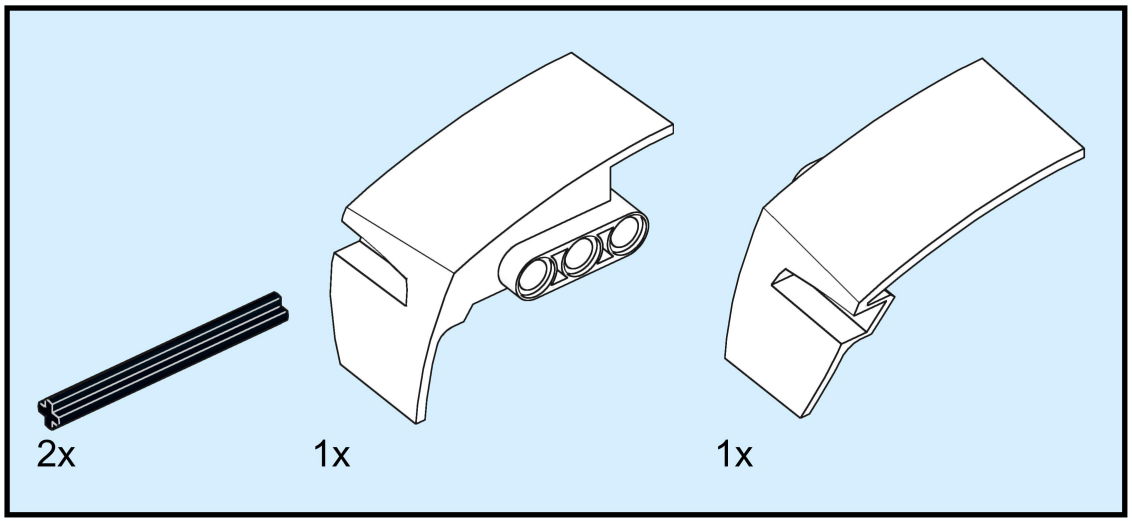

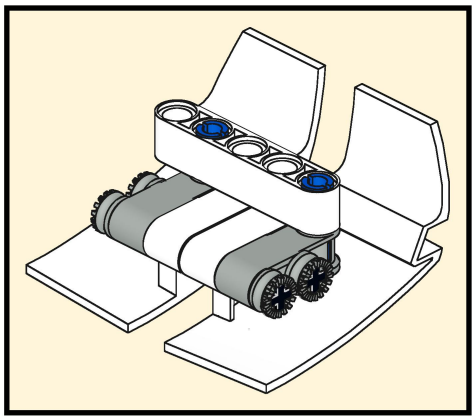

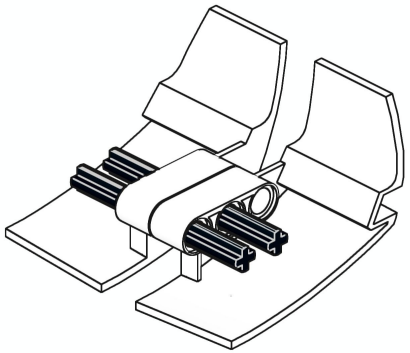

80

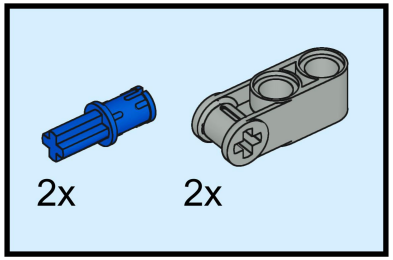

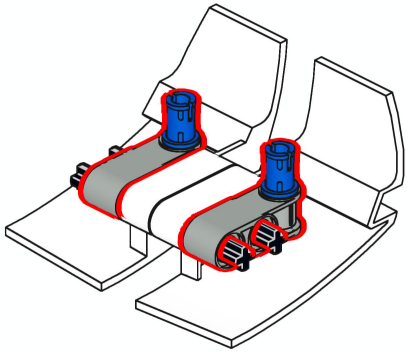

81

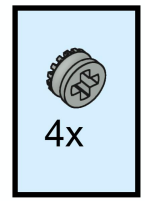

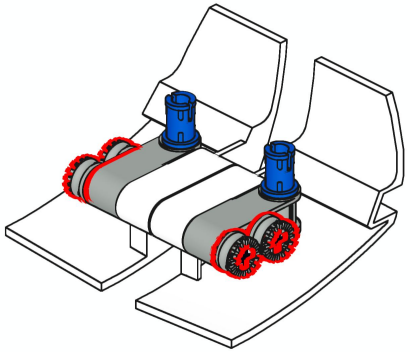

82

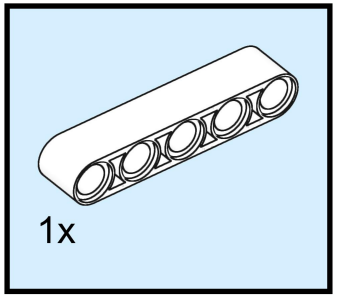

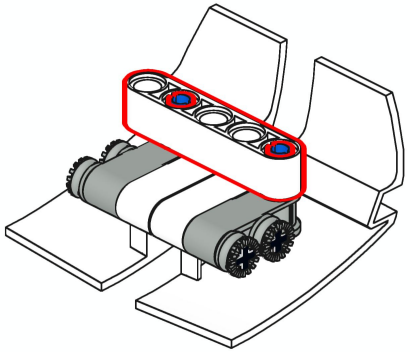

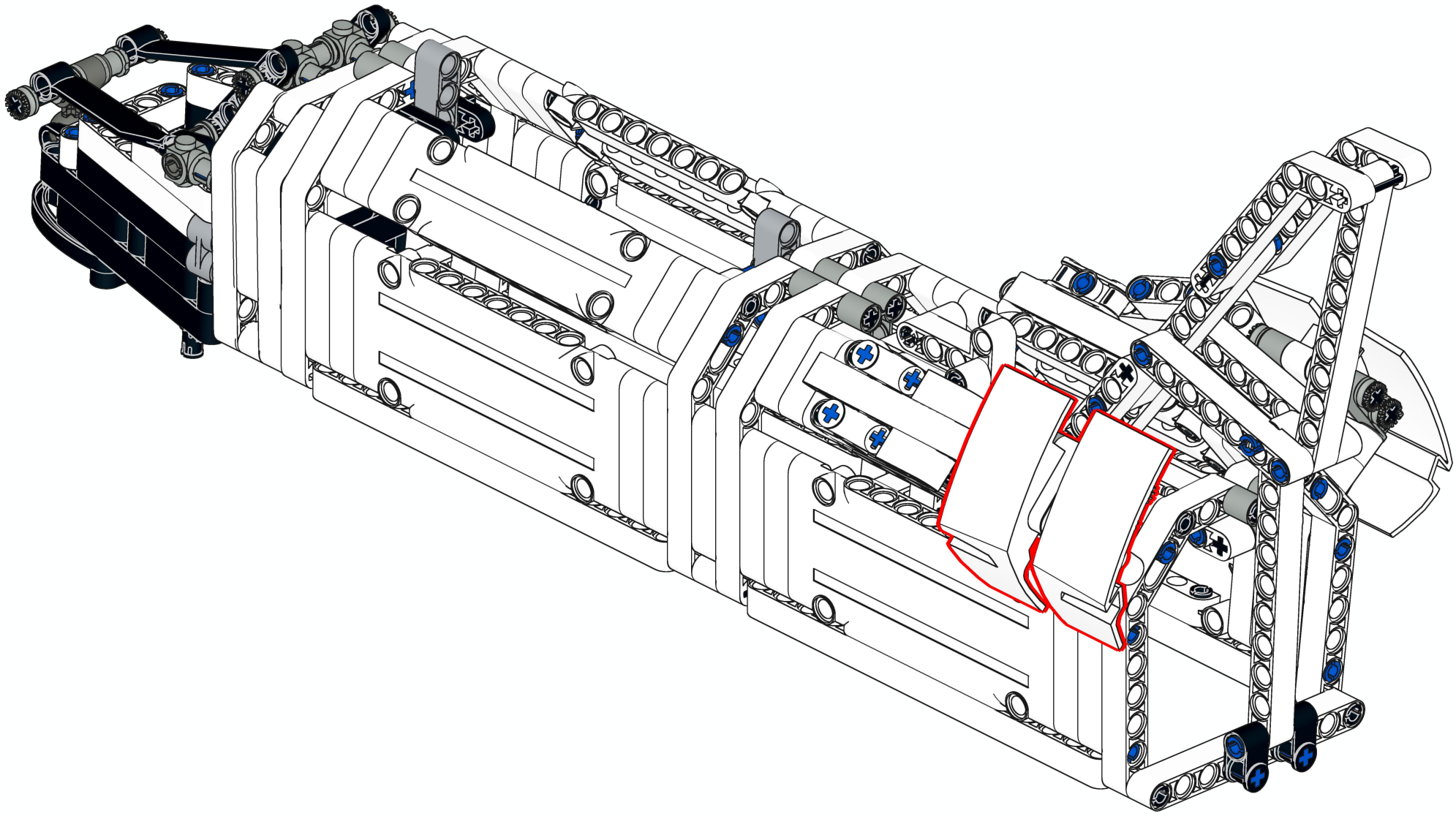

84

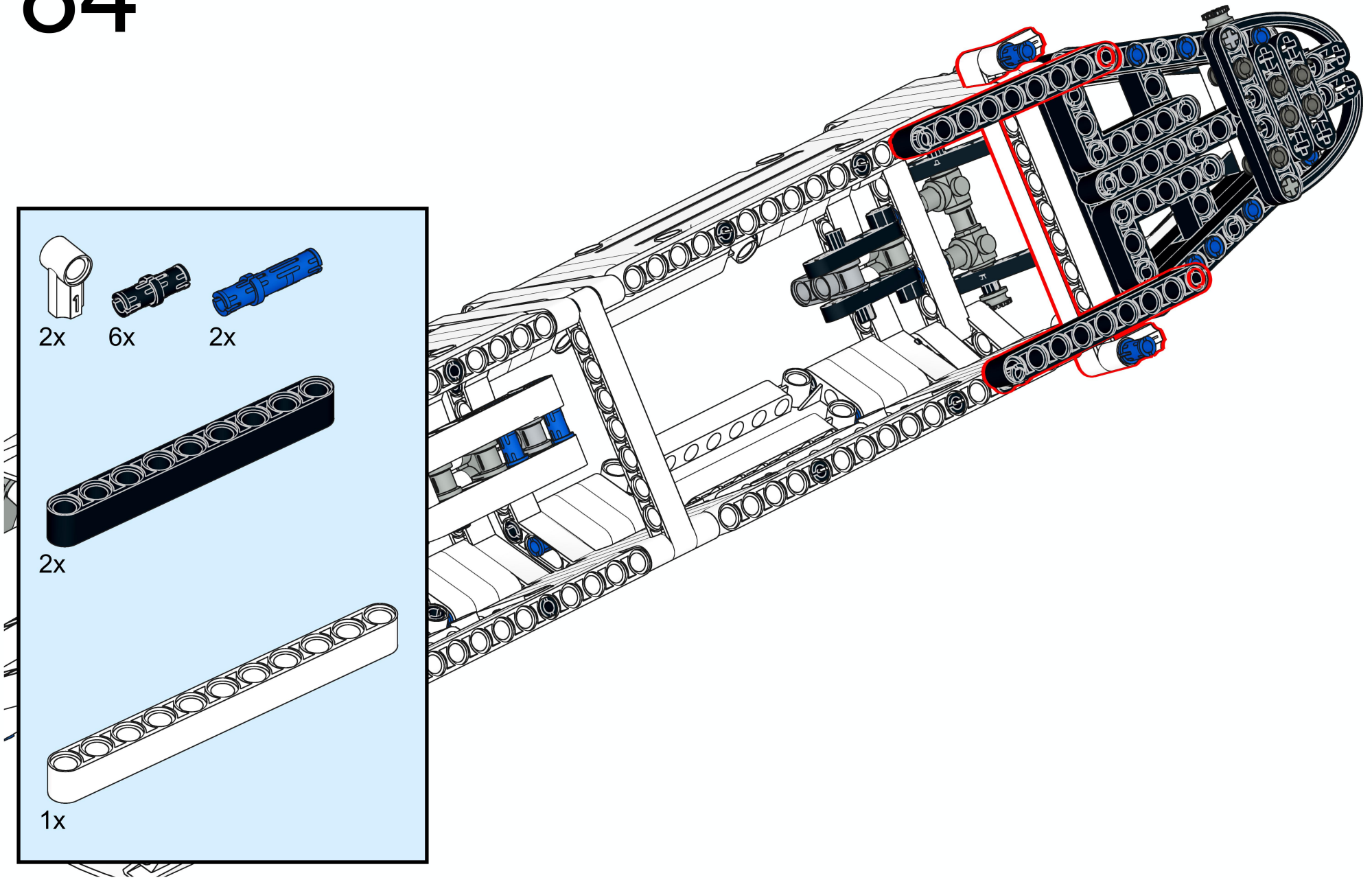

85

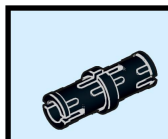

6x

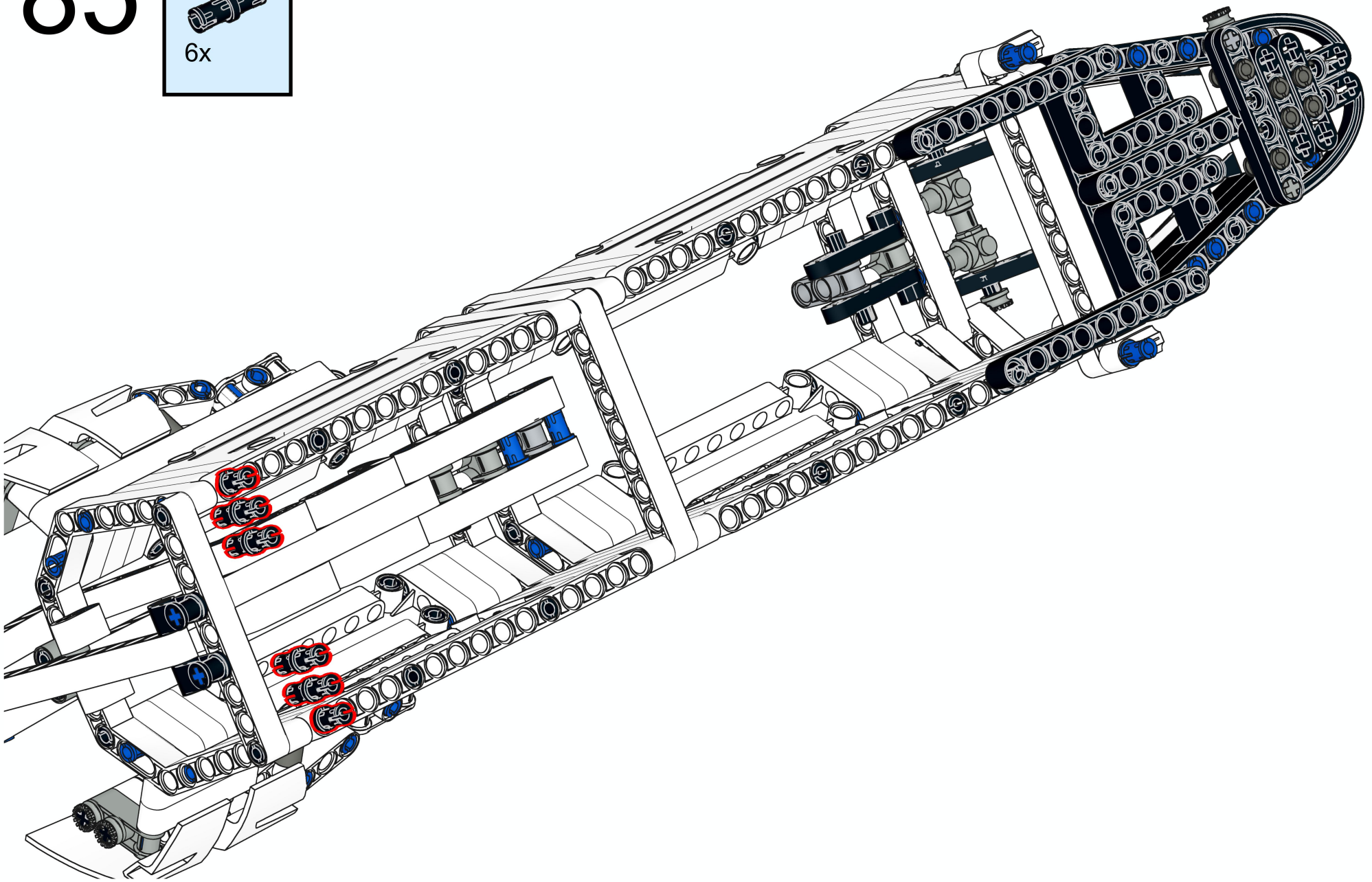

86

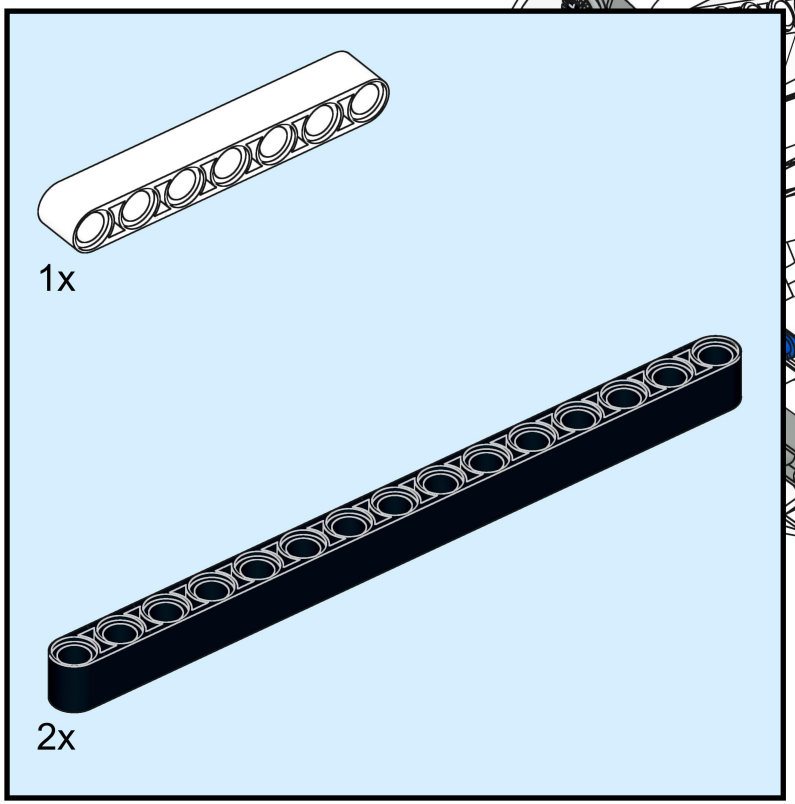

87

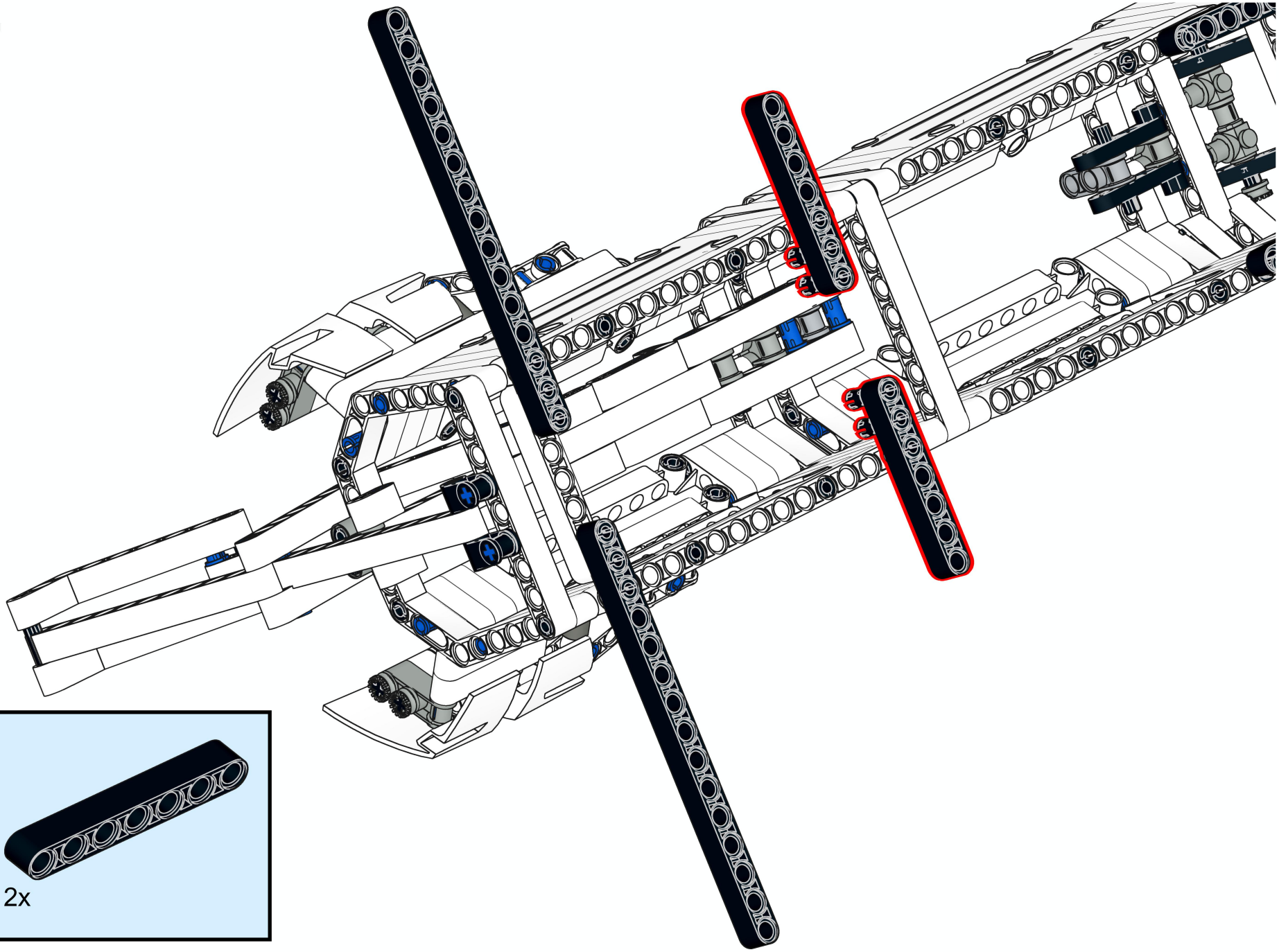

88

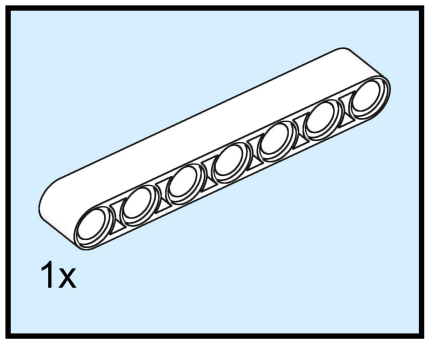

89

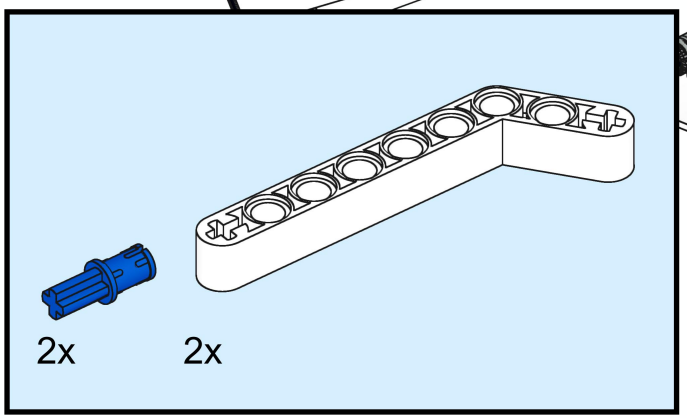

90

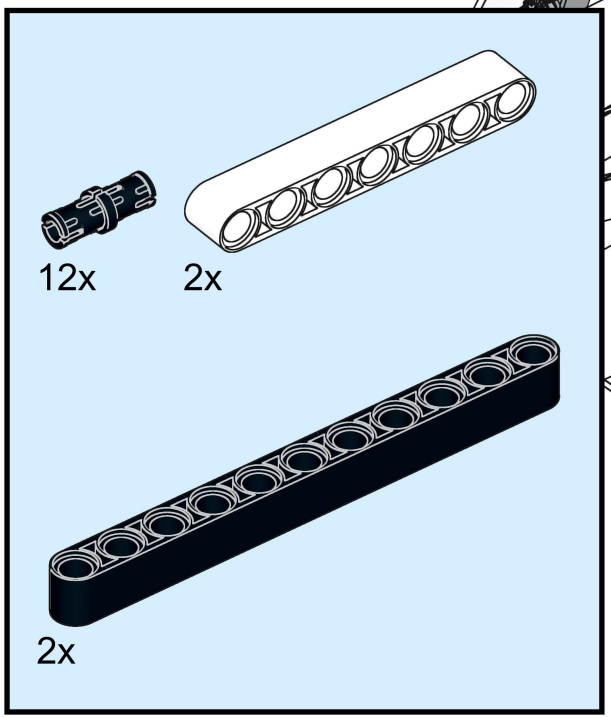

91

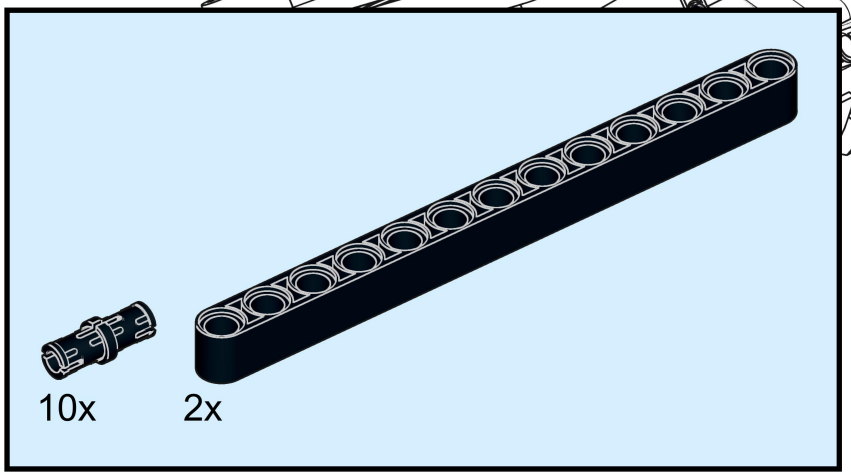

92

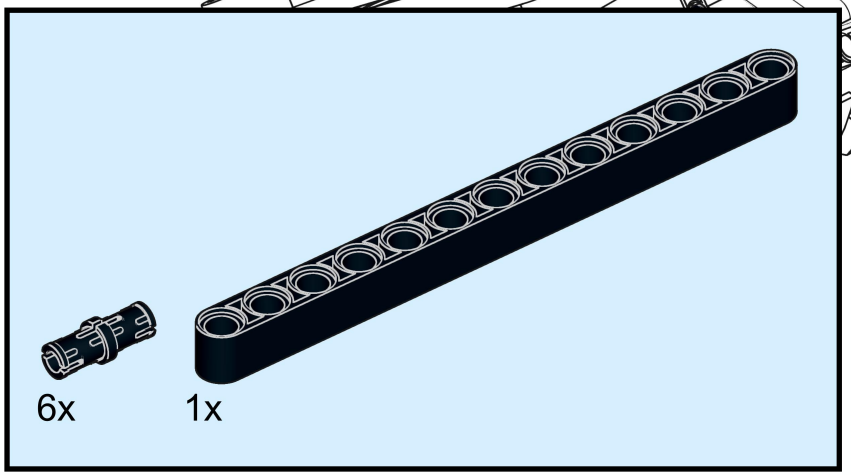

93

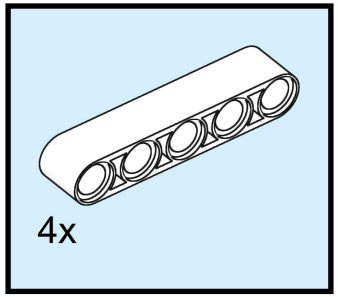

94

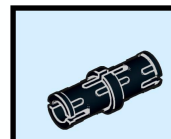

95

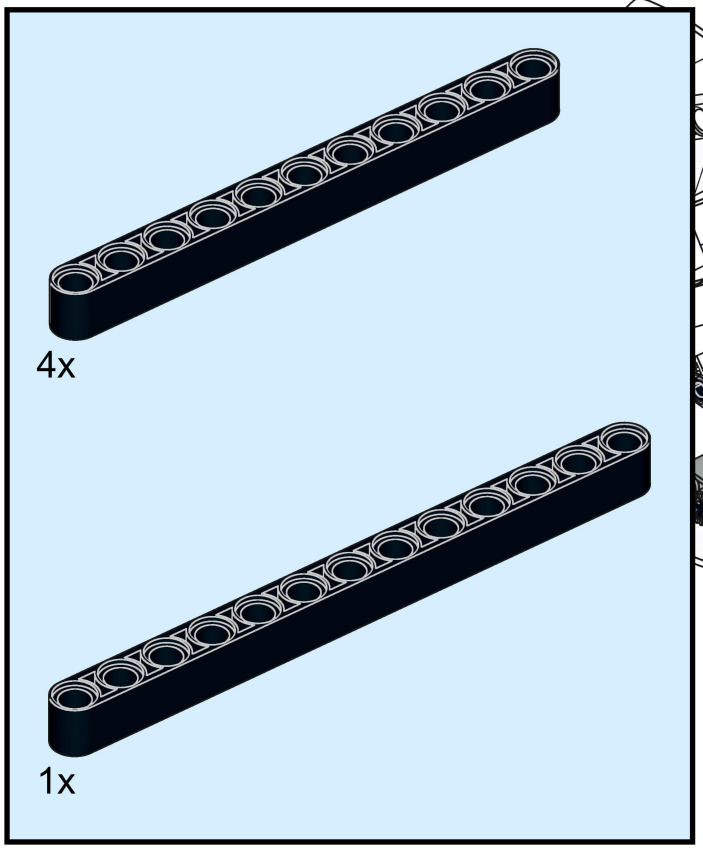

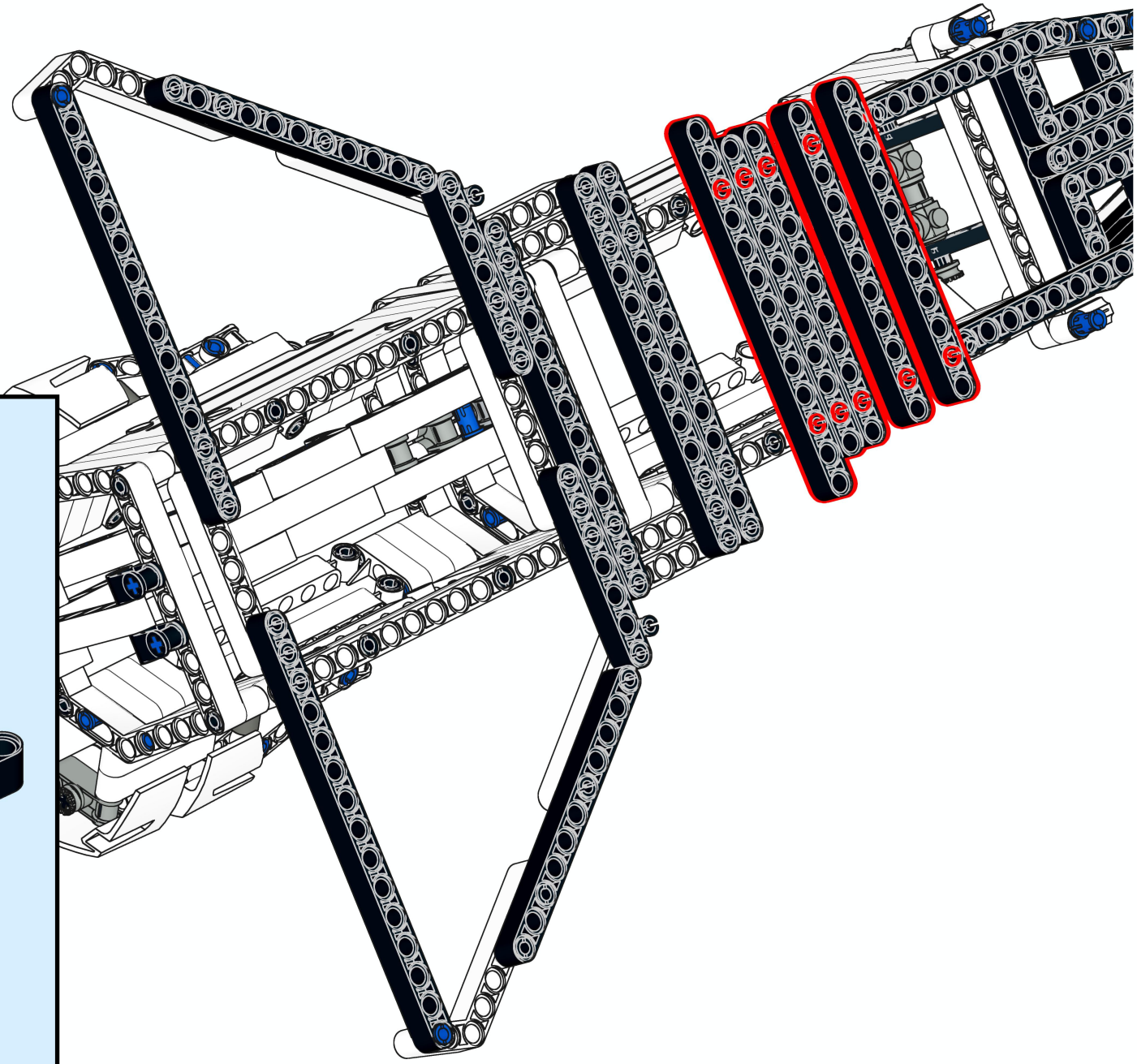

96

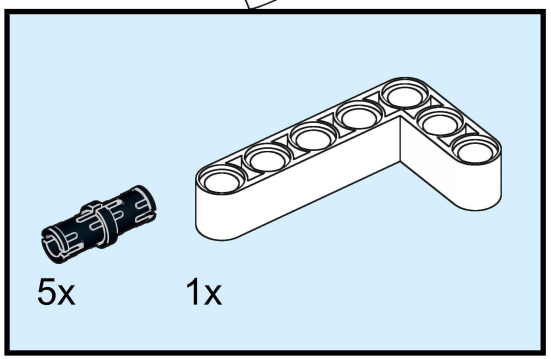

97

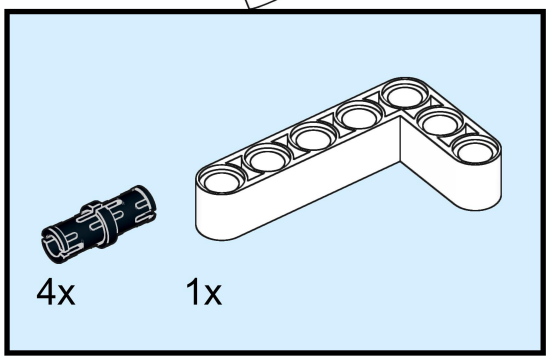

98

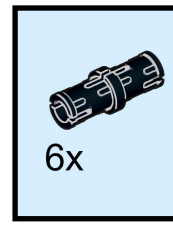

99

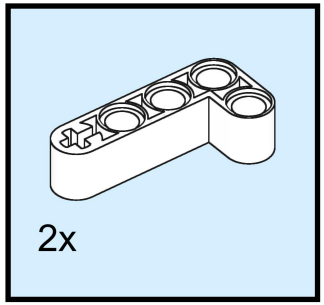

100

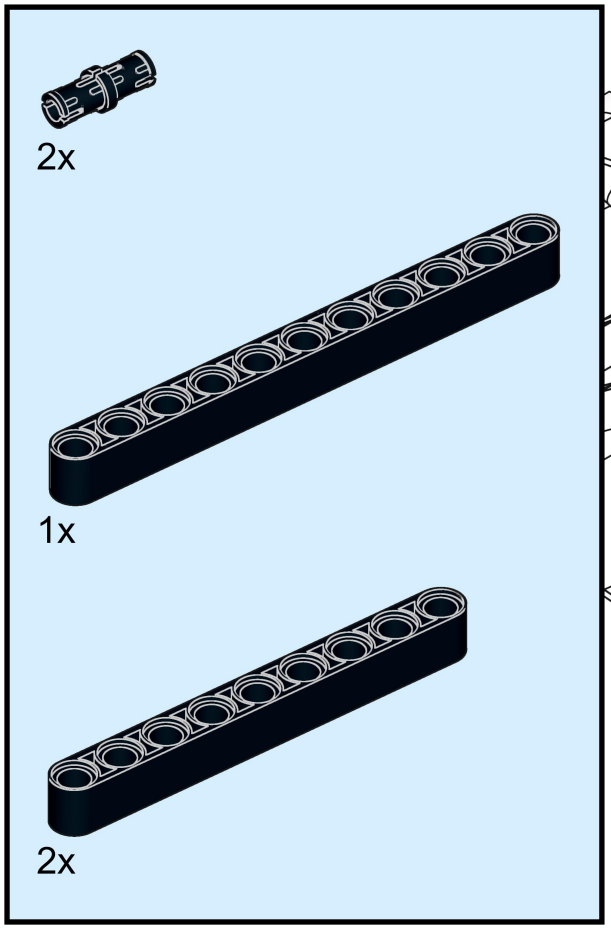

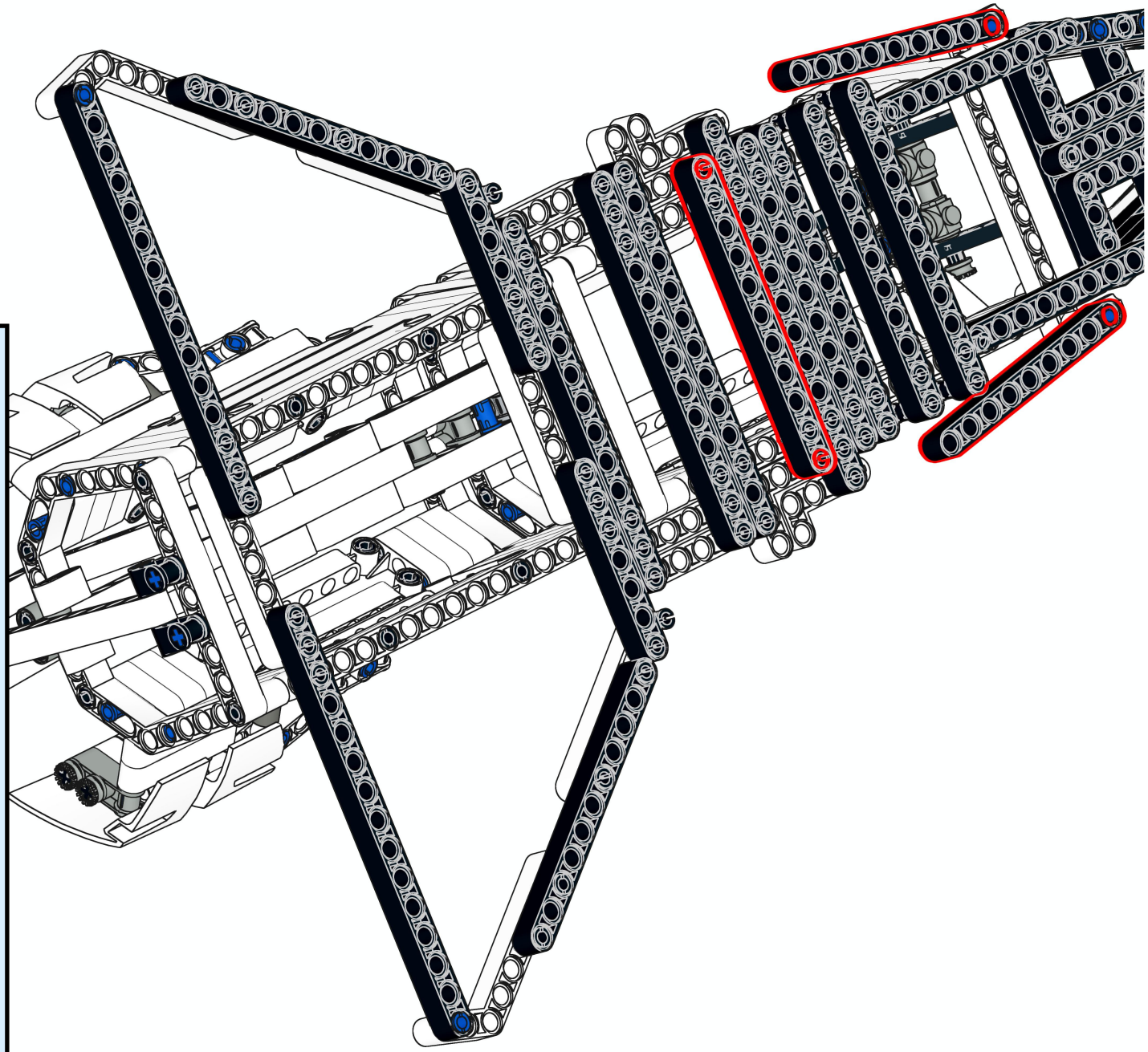

101

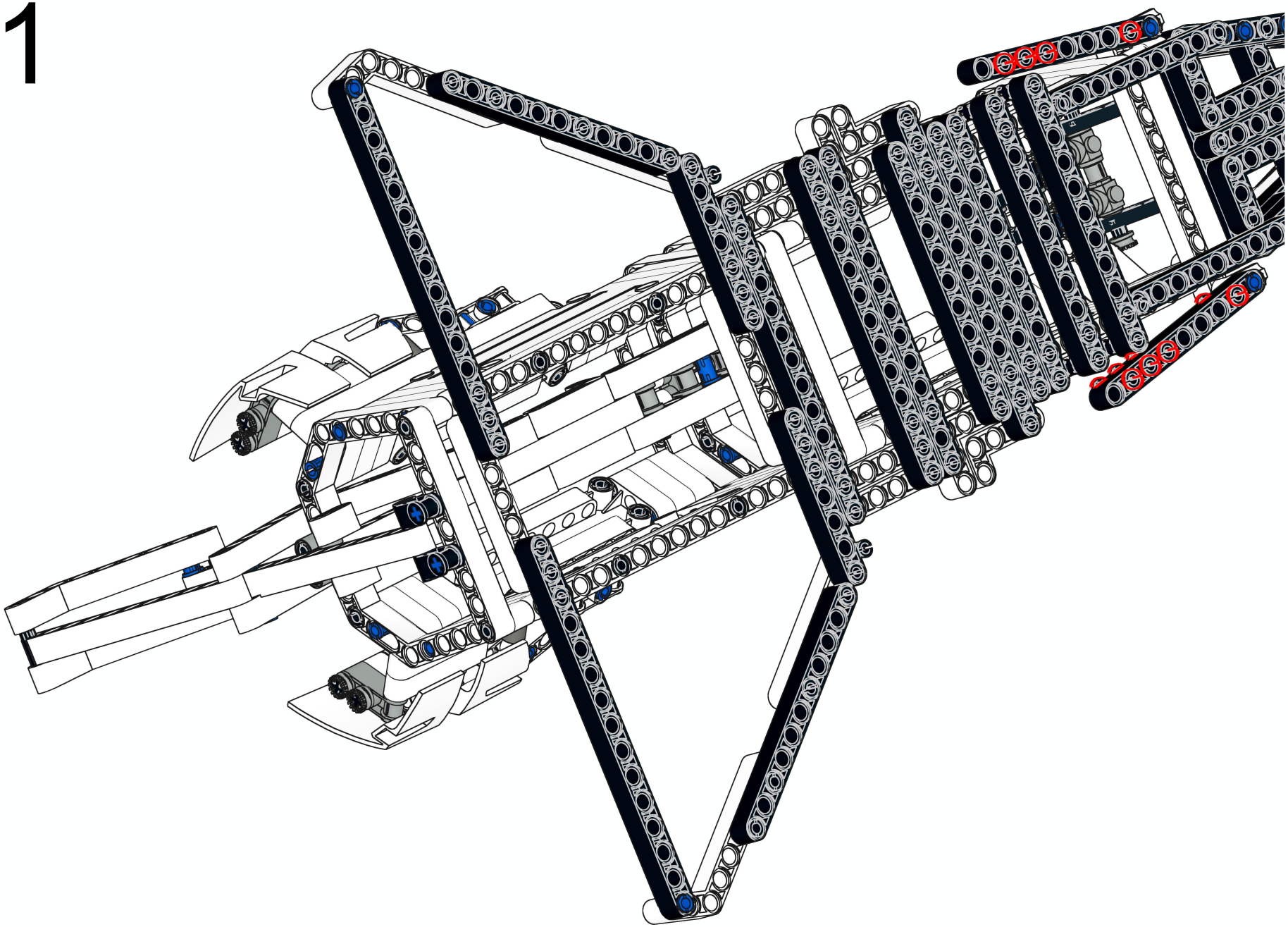

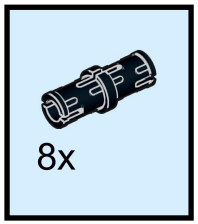

102

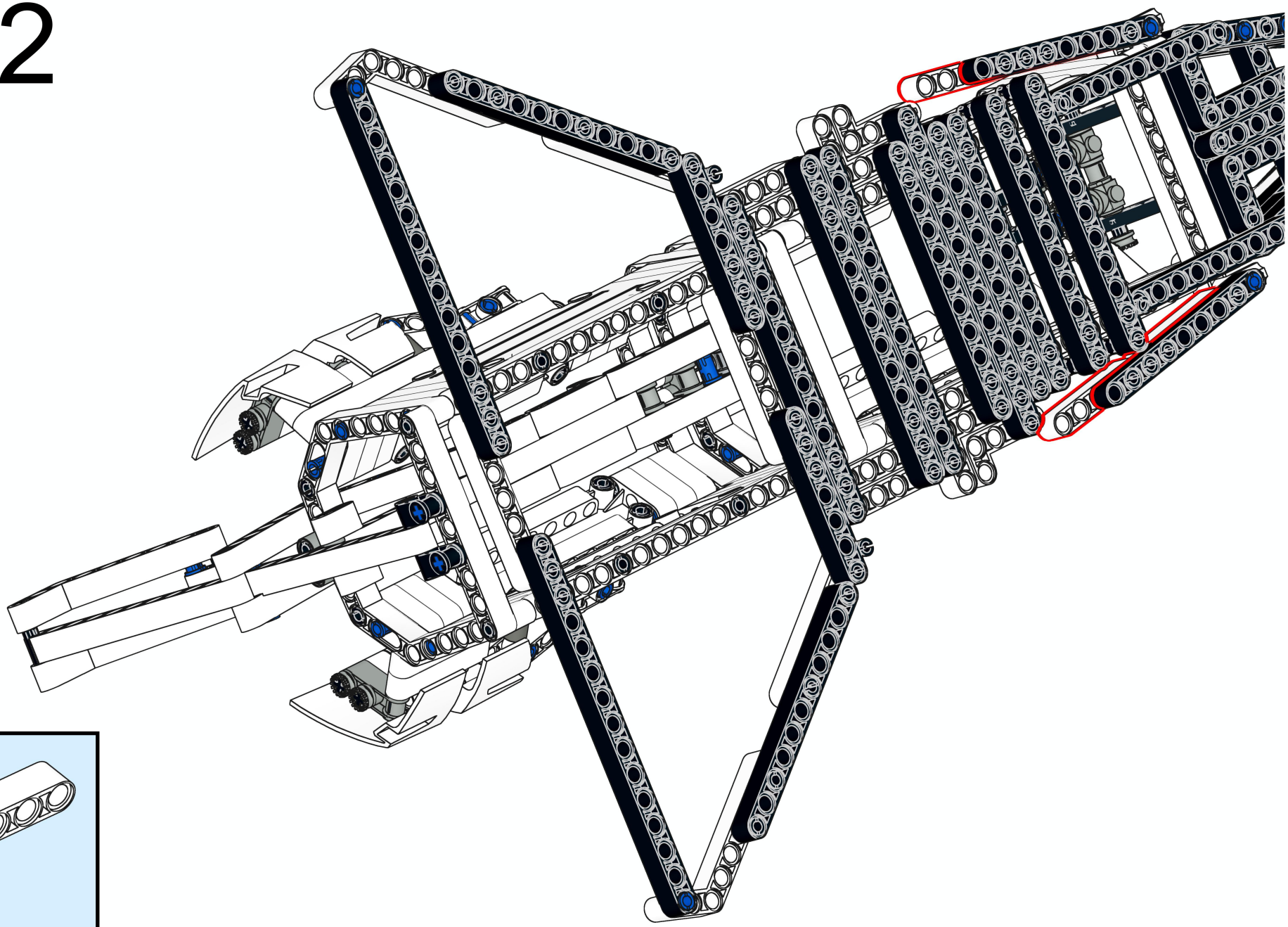

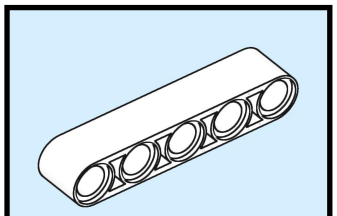

103

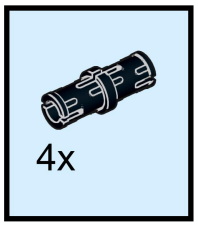

104

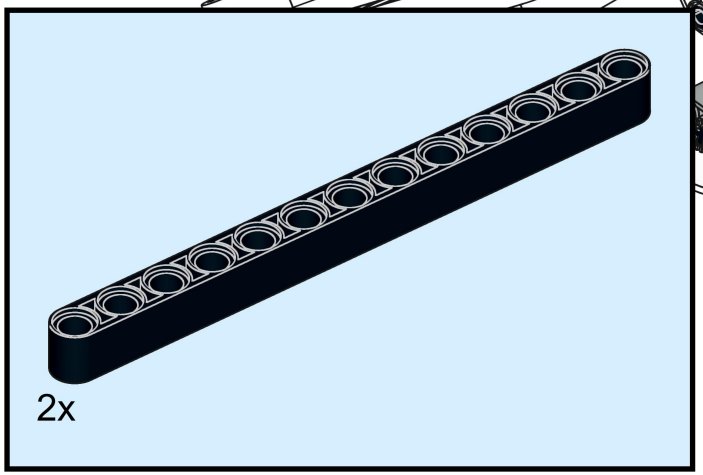

105

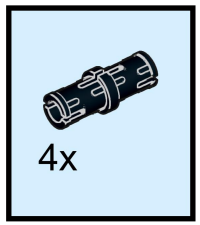

106

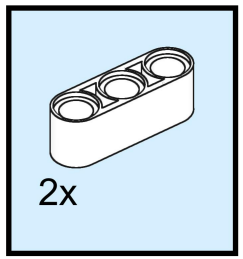

107

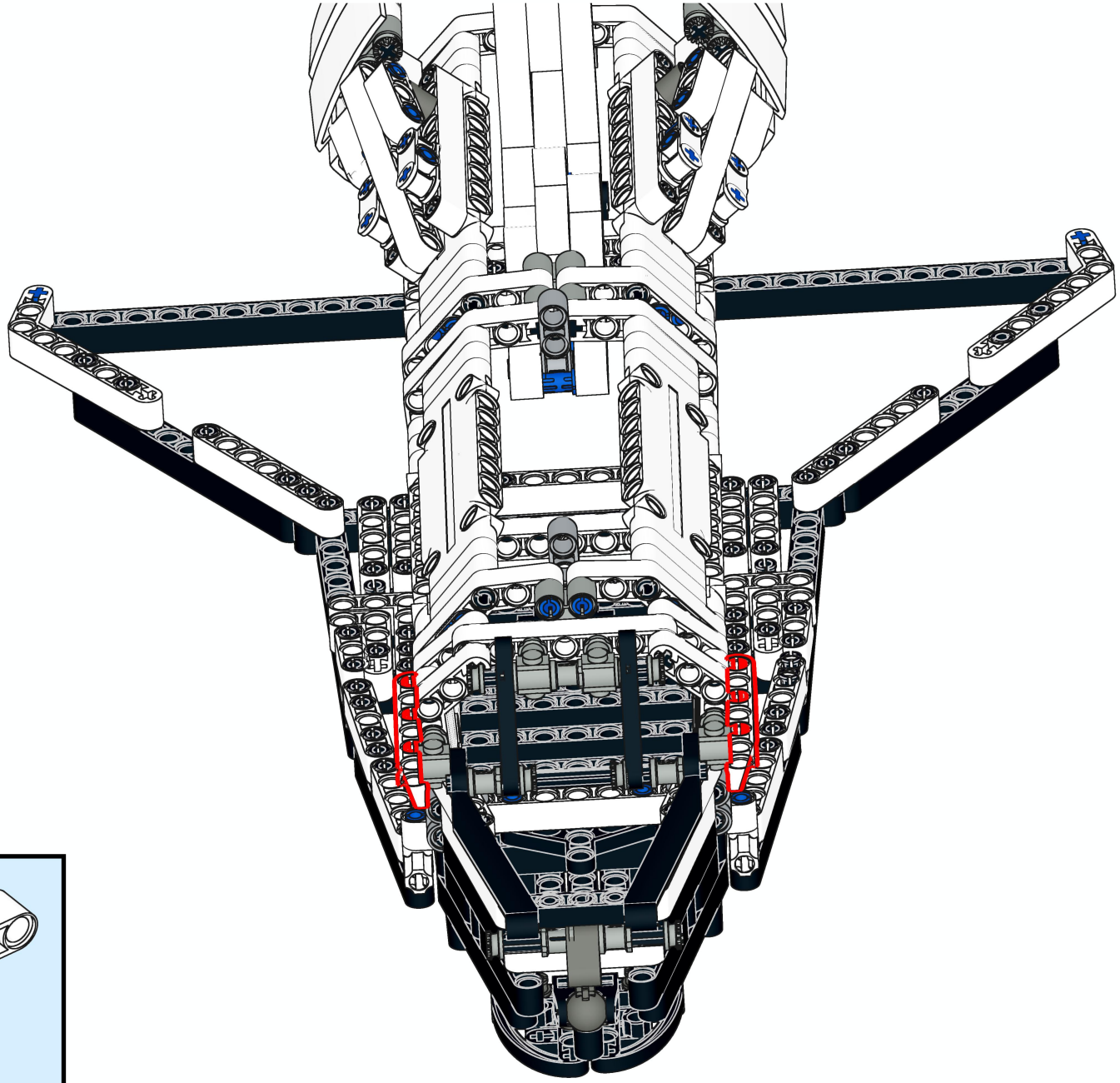

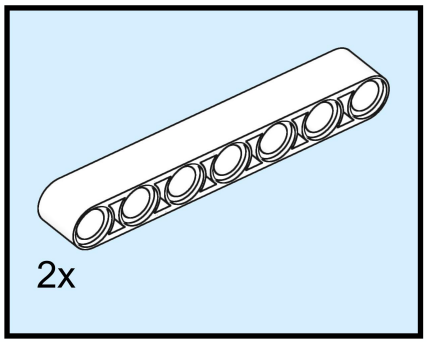

108

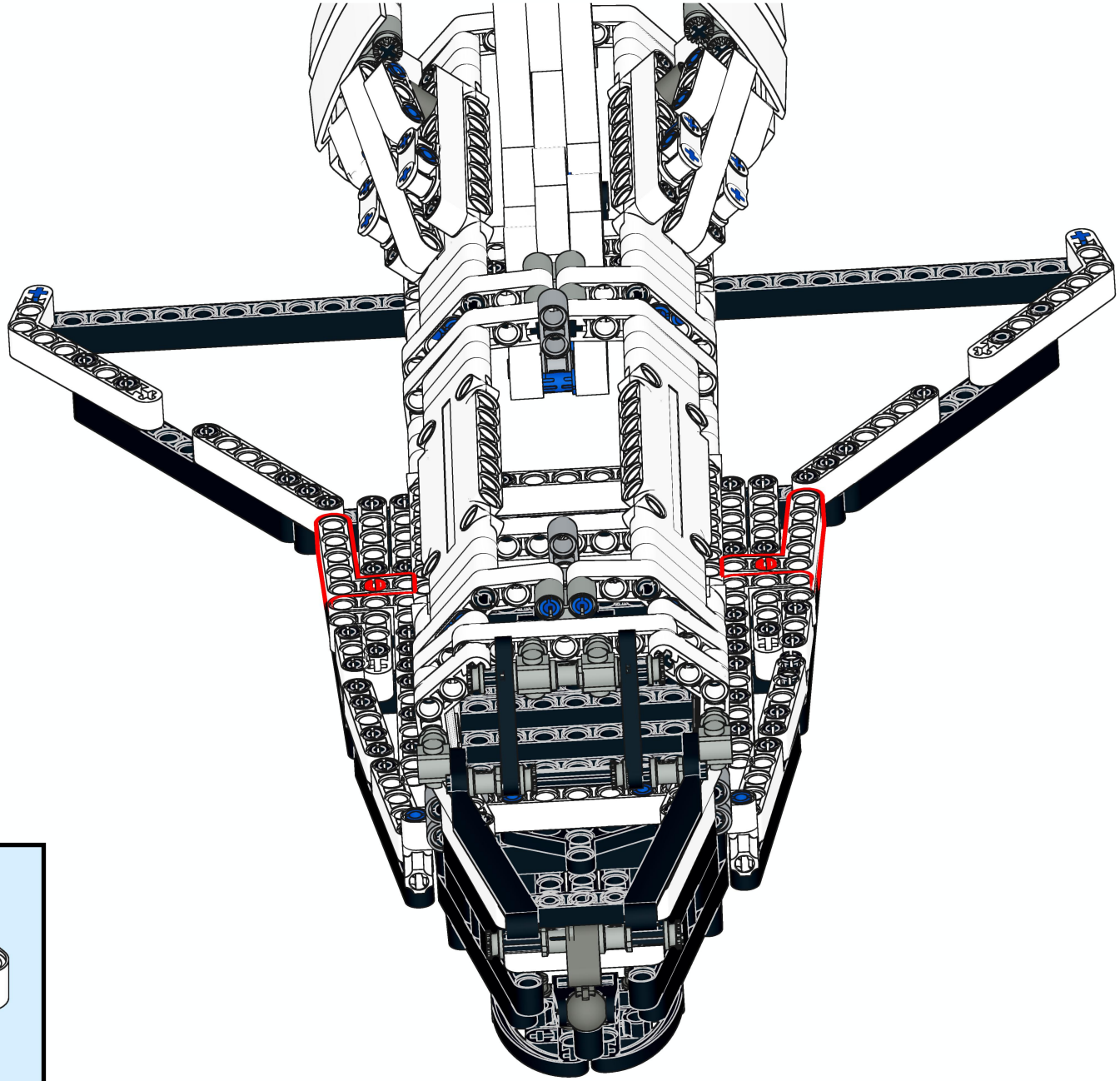

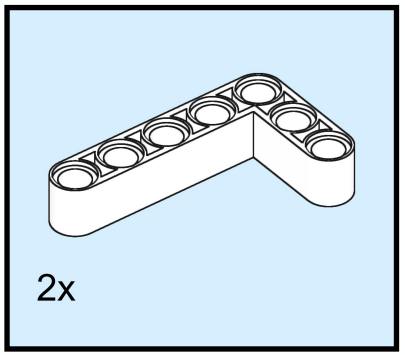

109

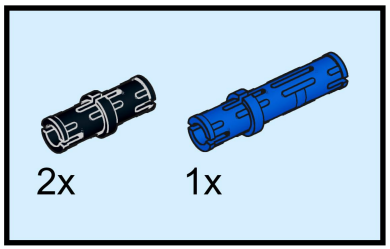

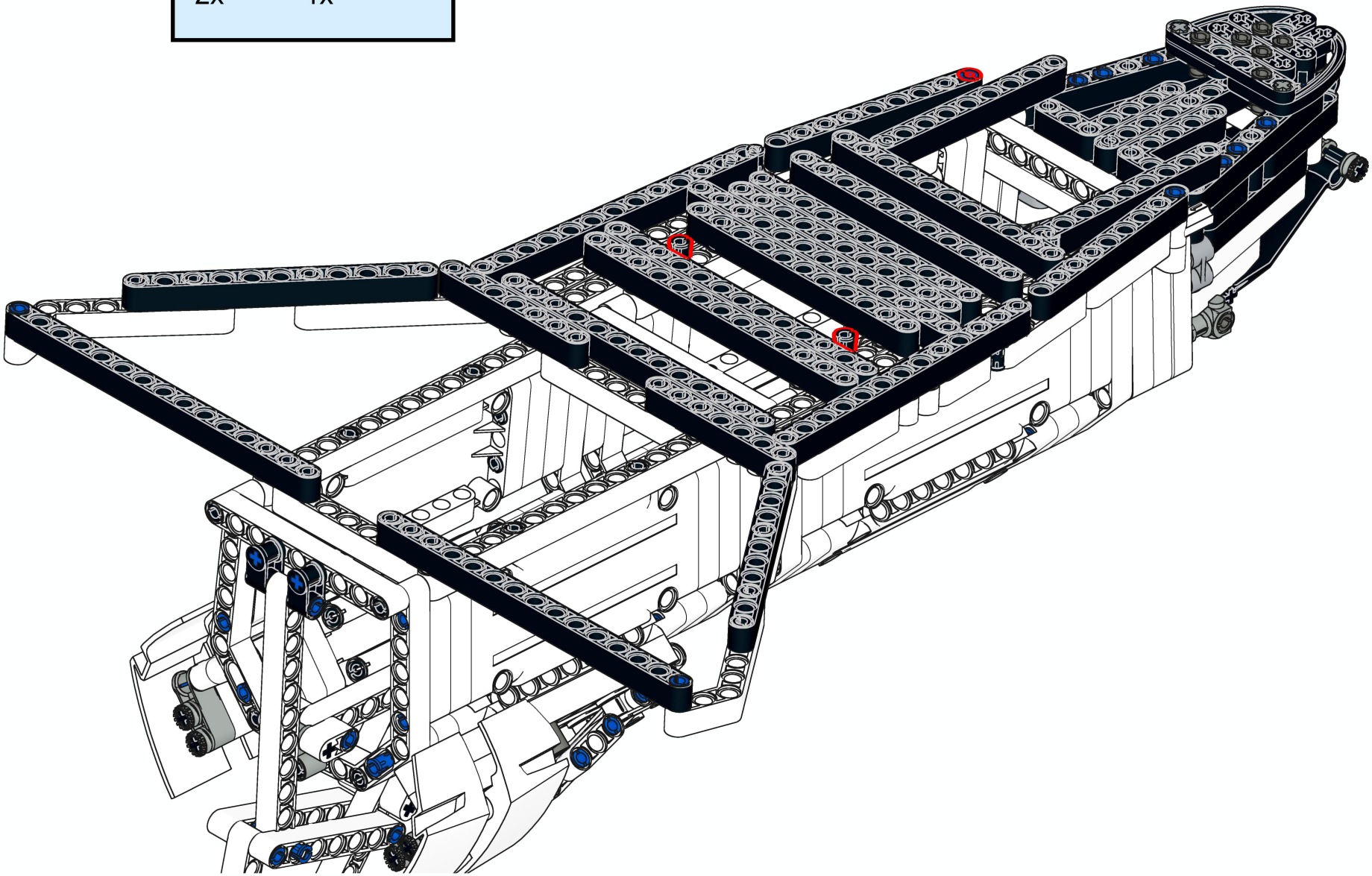

110

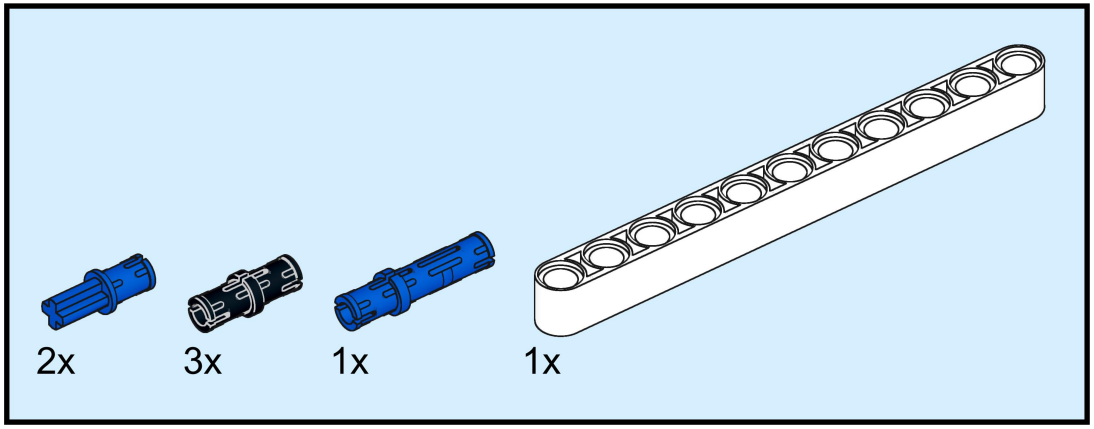

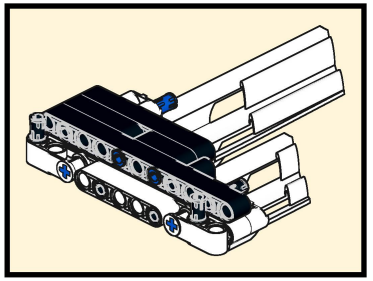

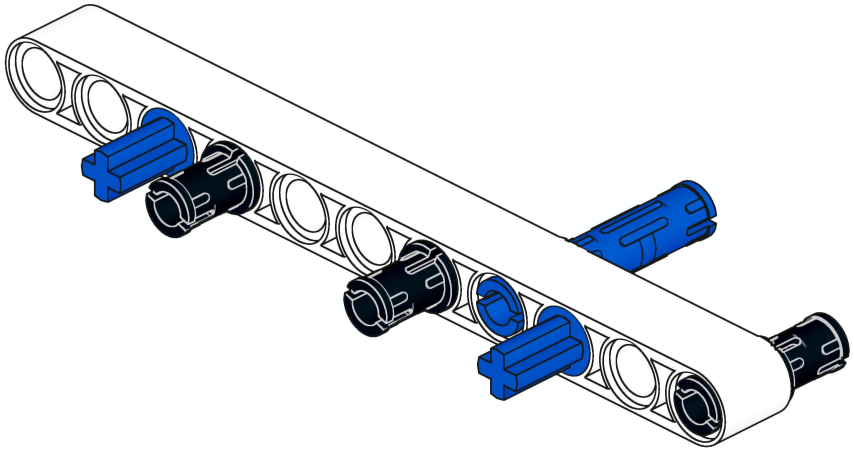

111

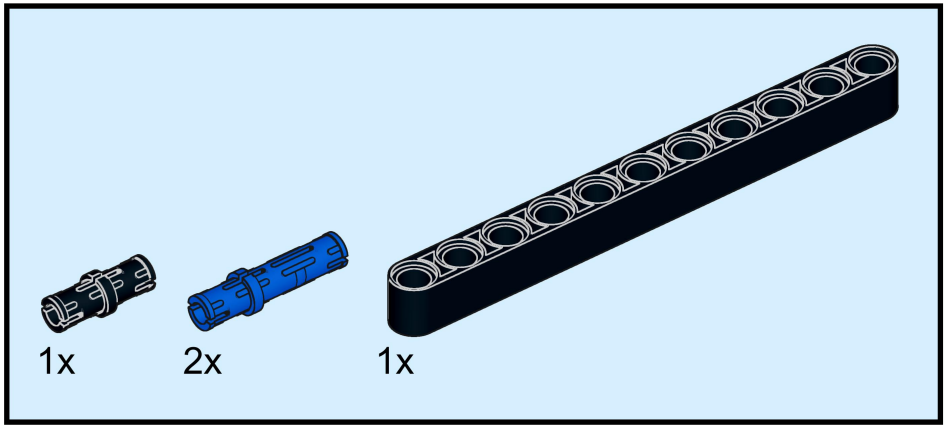

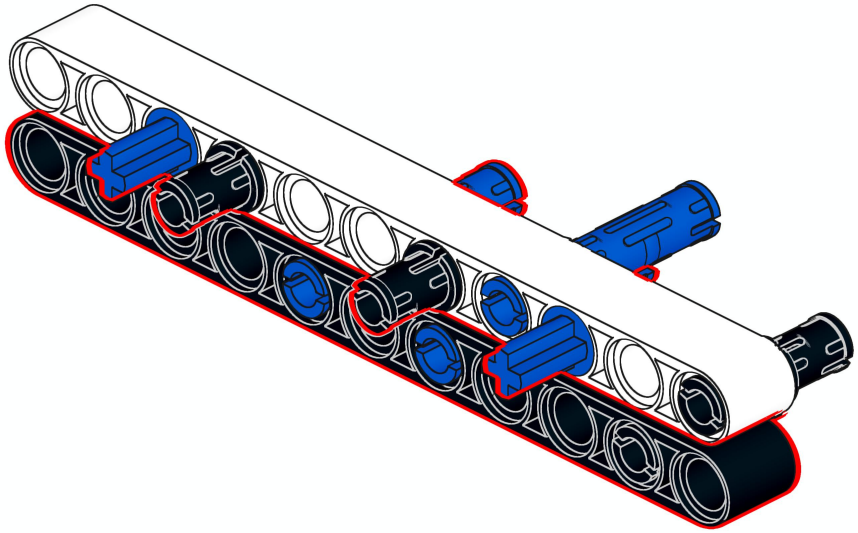

112

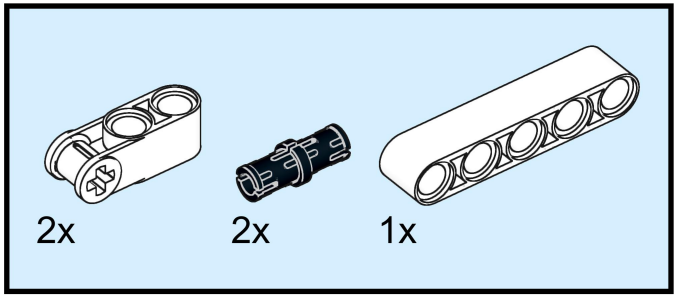

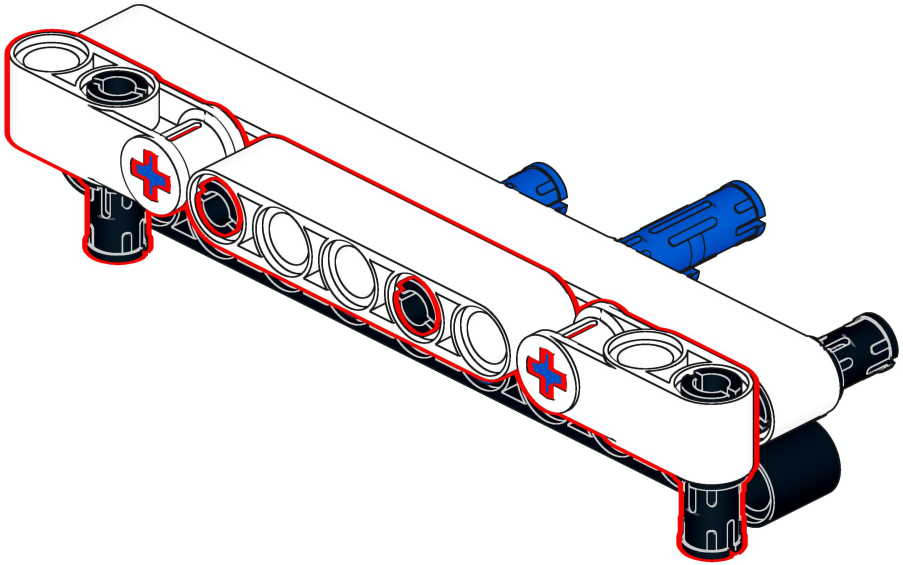

113

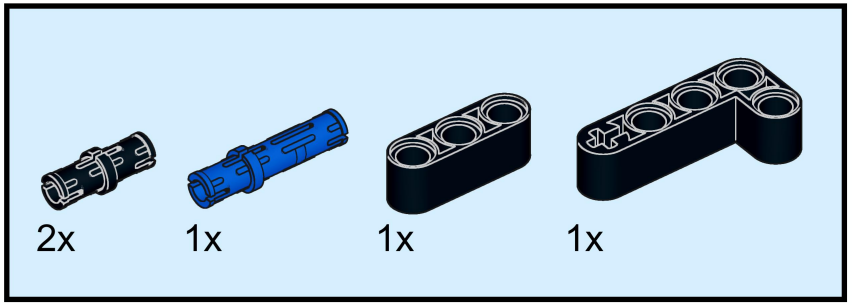

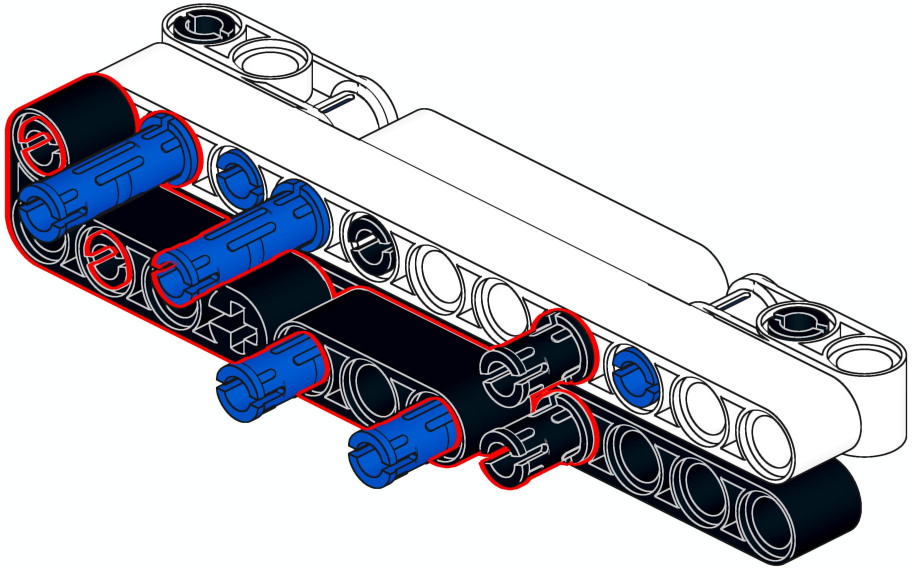

114

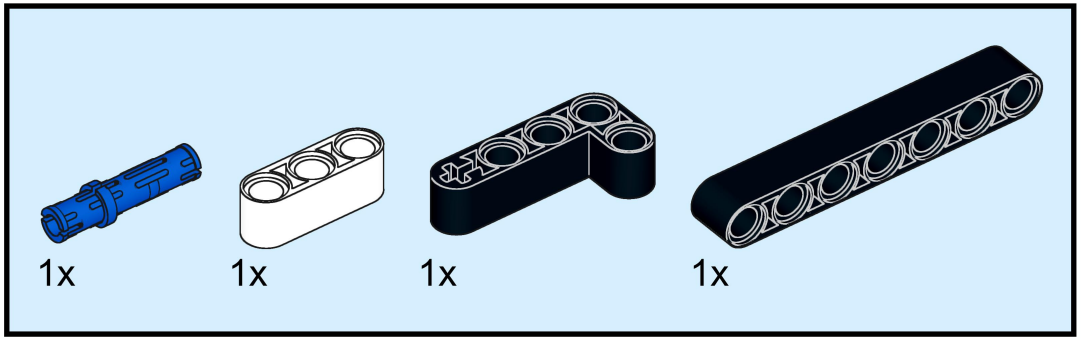

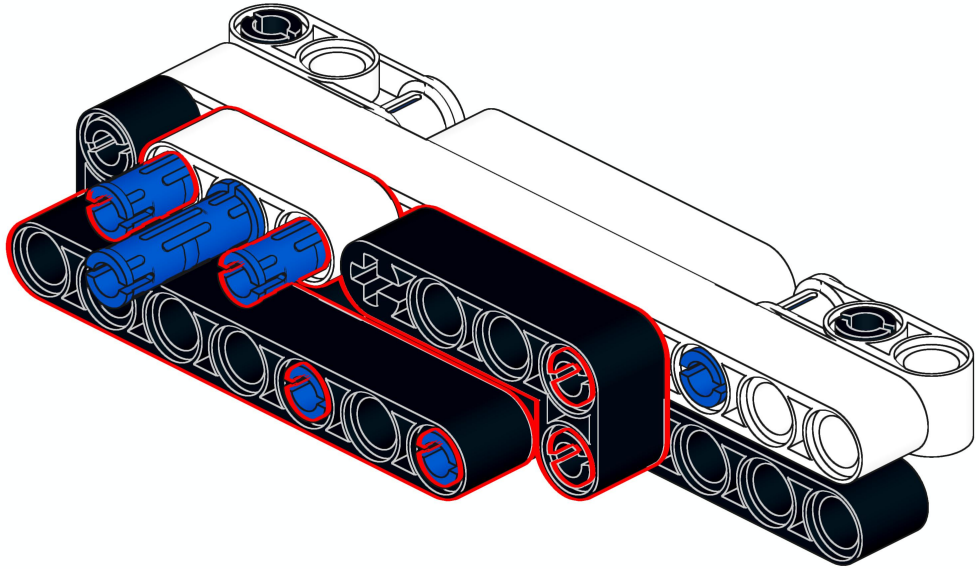

115

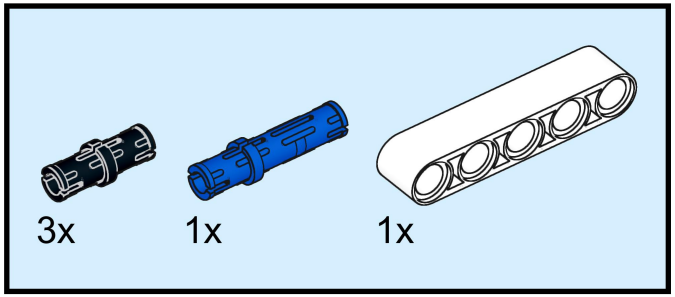

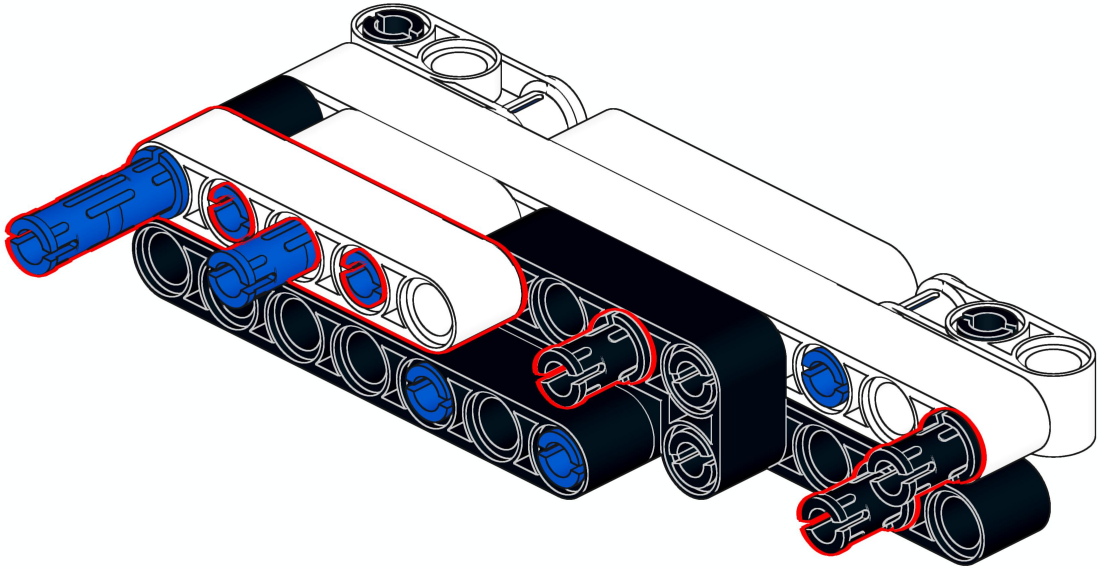

116

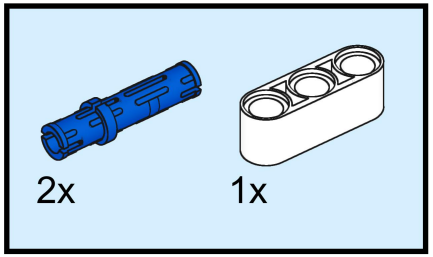

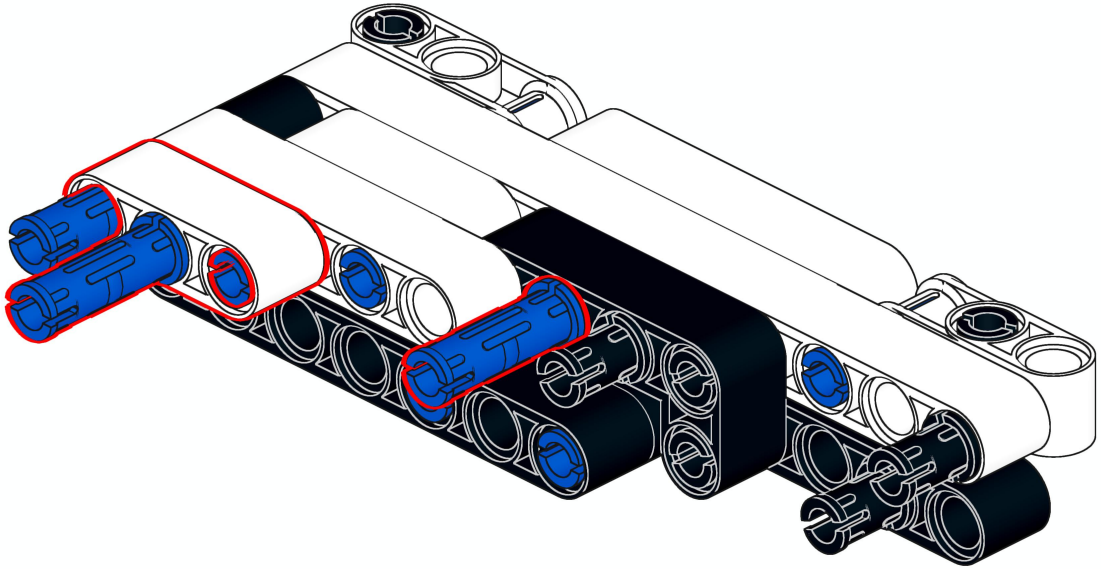

117

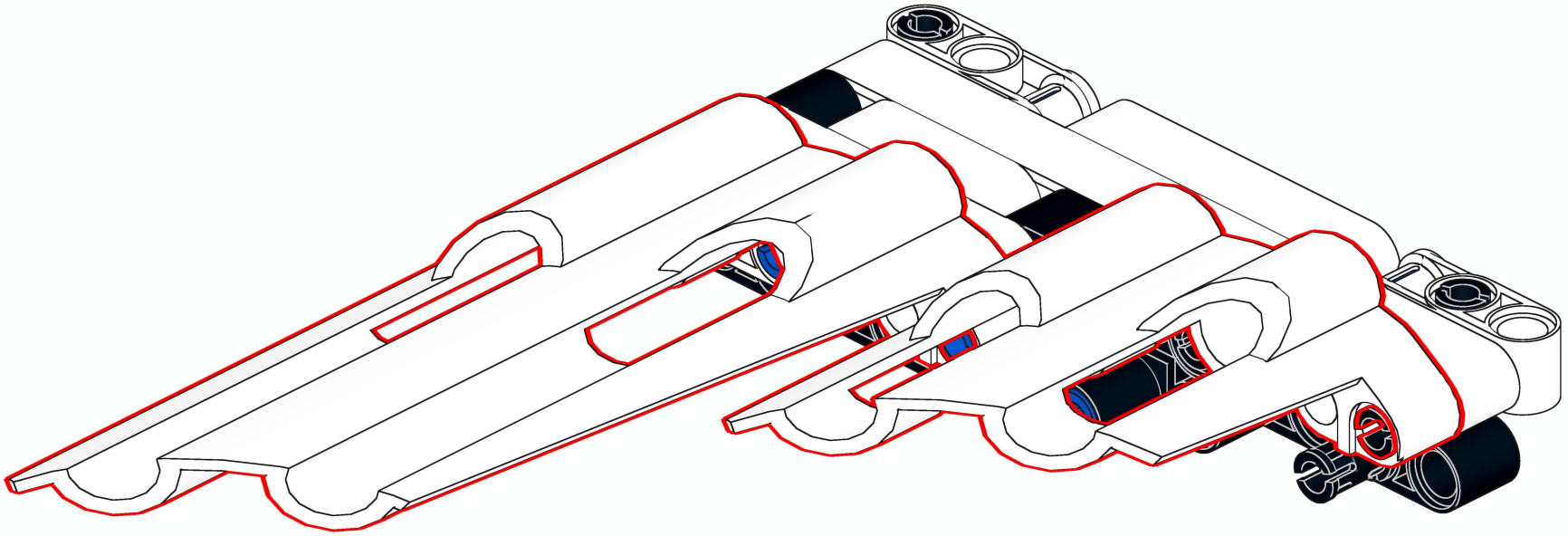

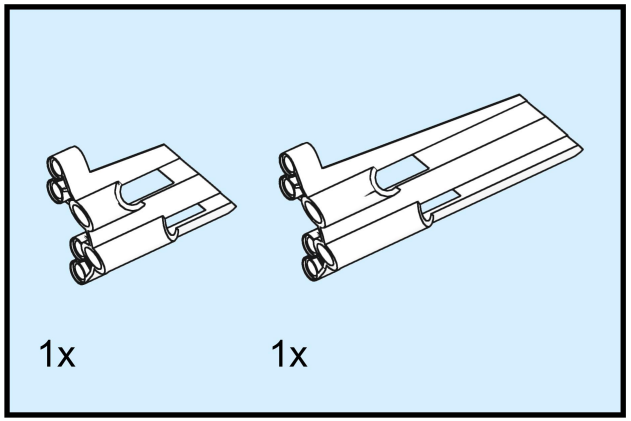

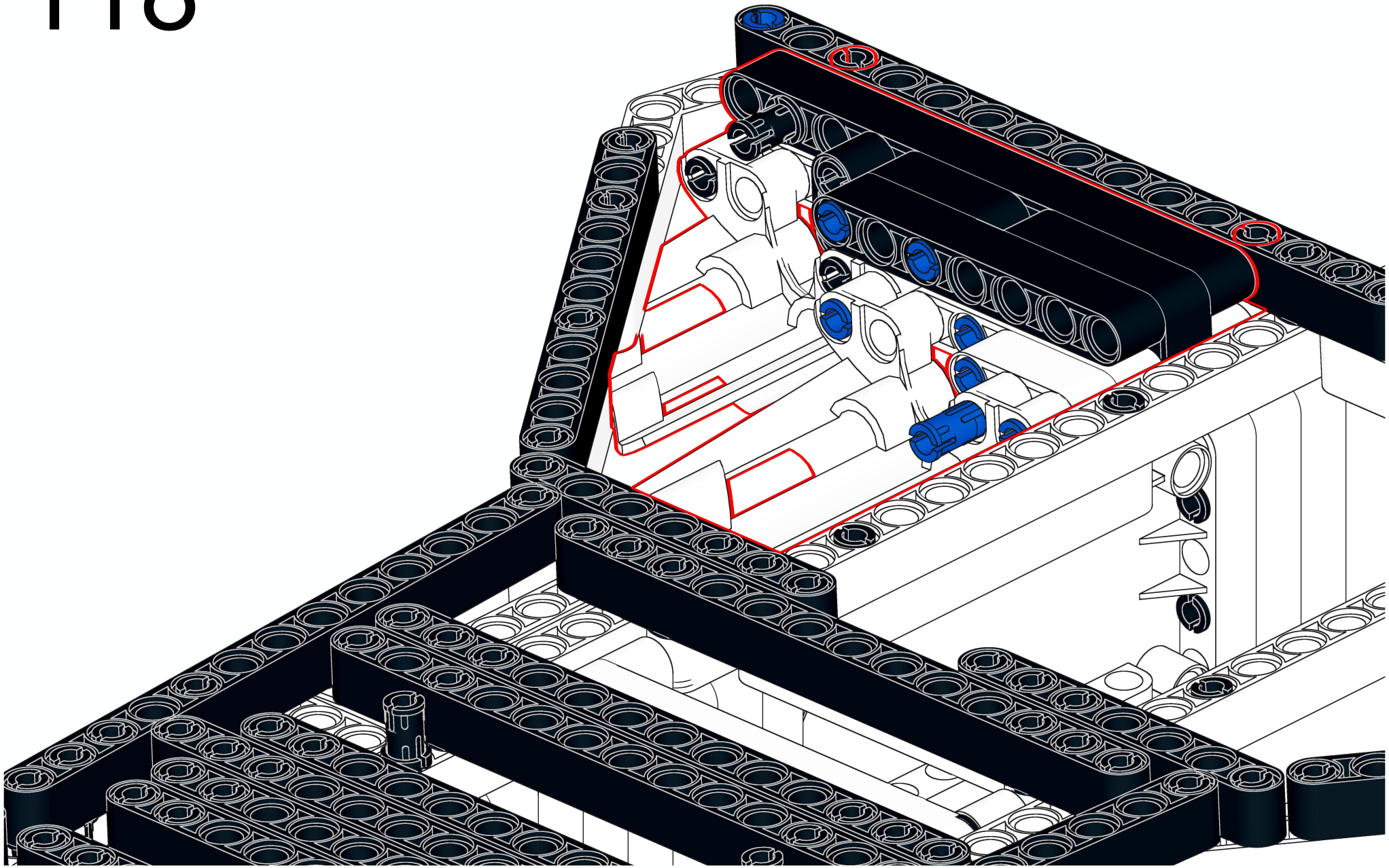

119

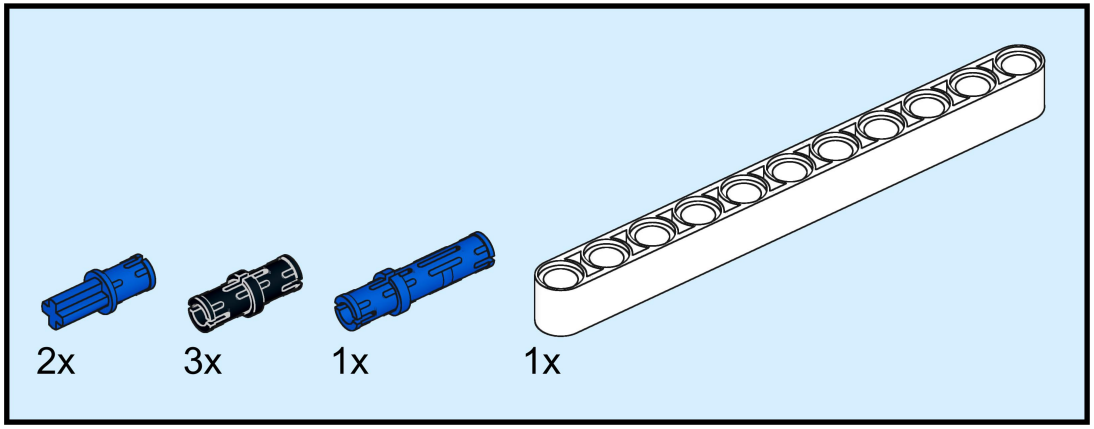

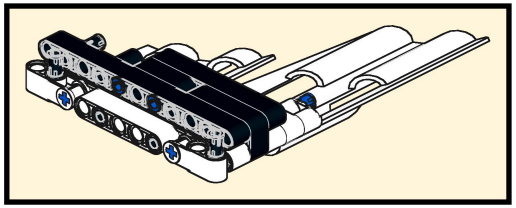

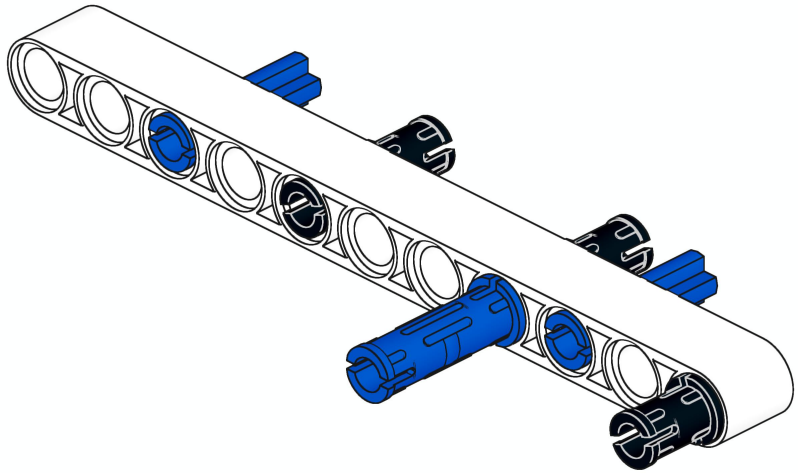

120

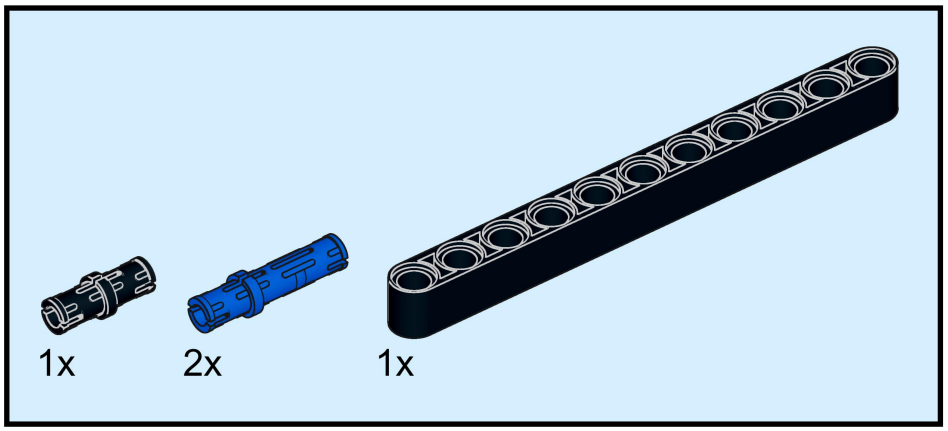

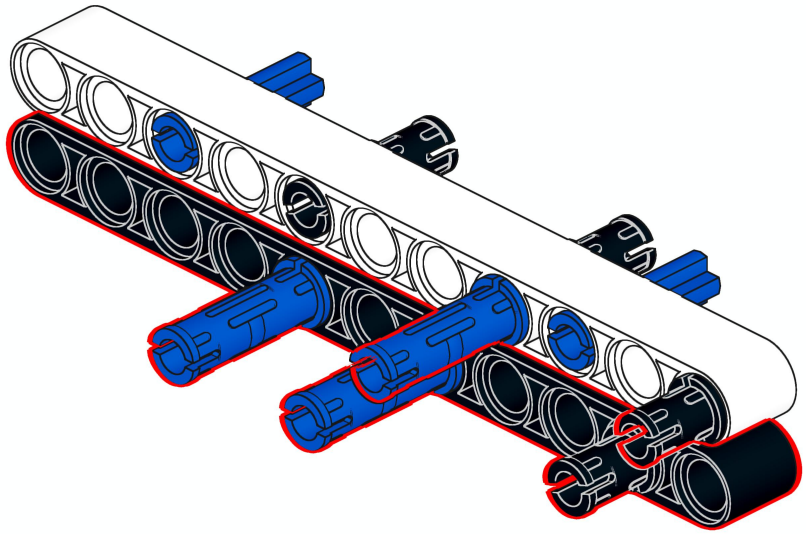

121

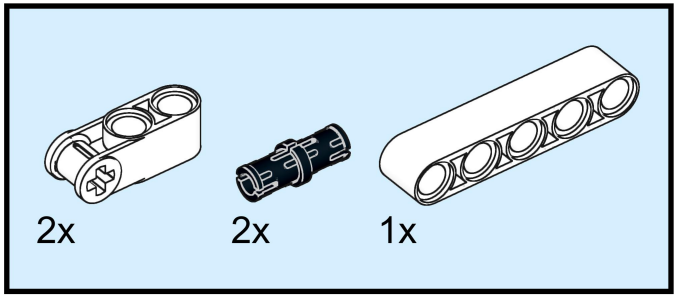

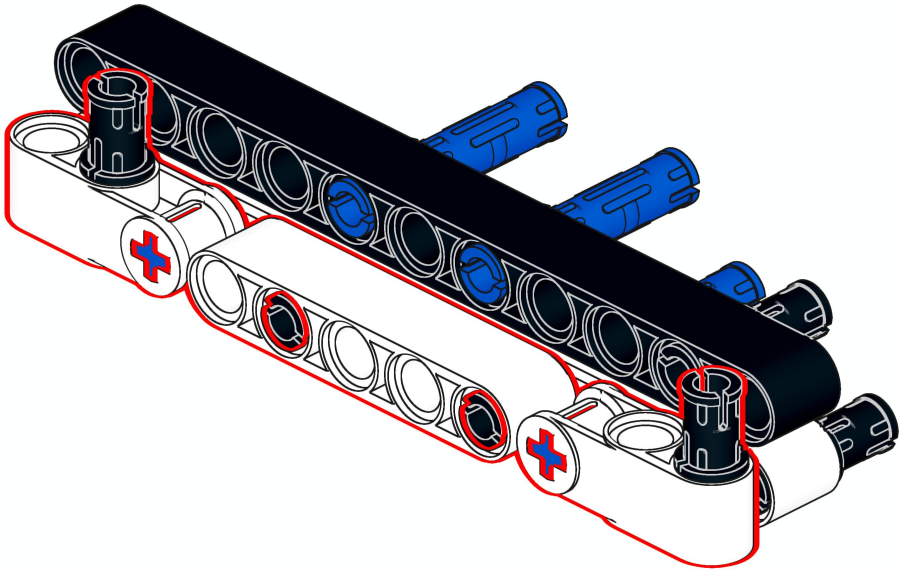

122

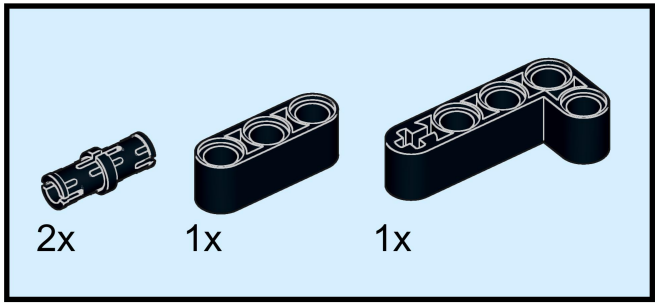

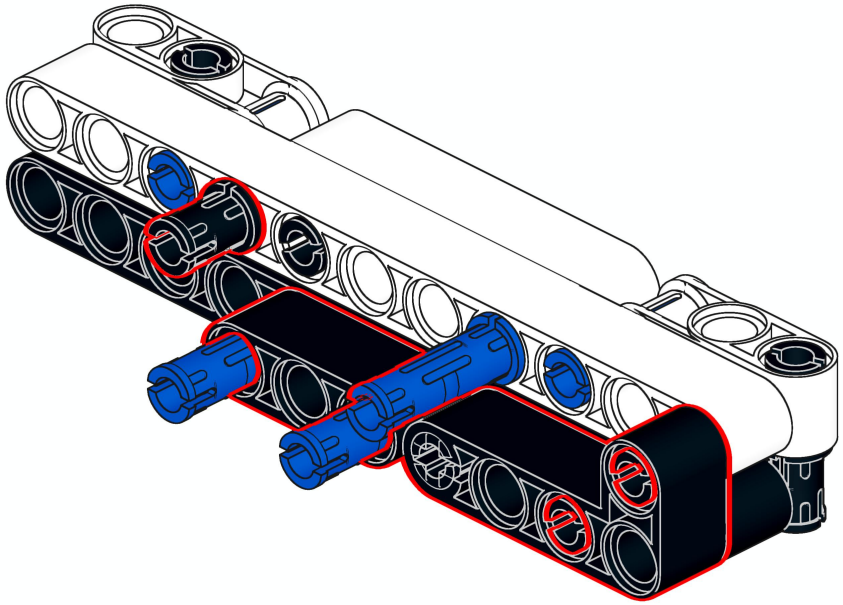

123

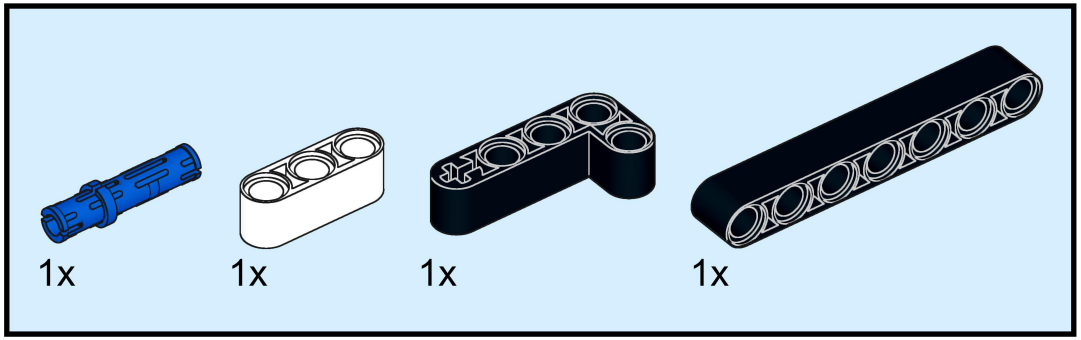

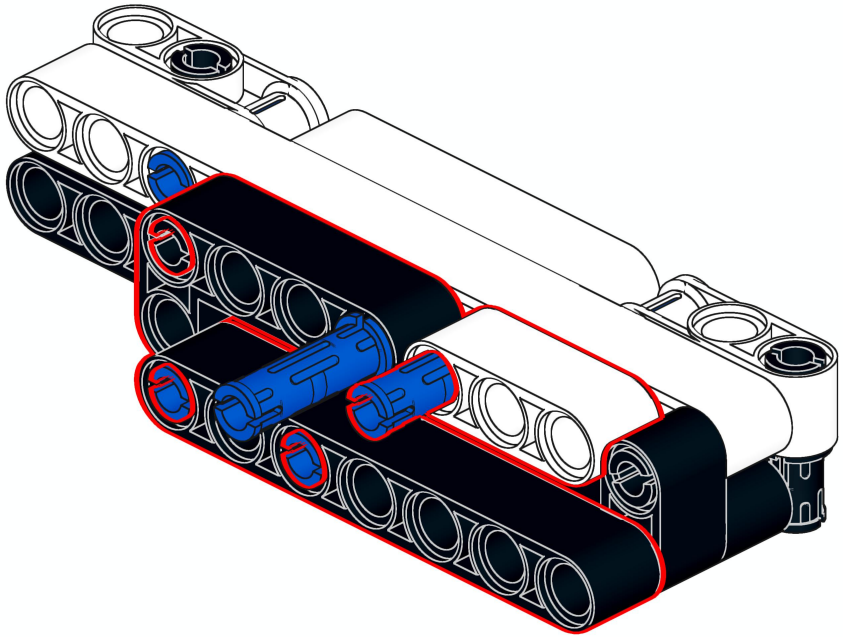

124

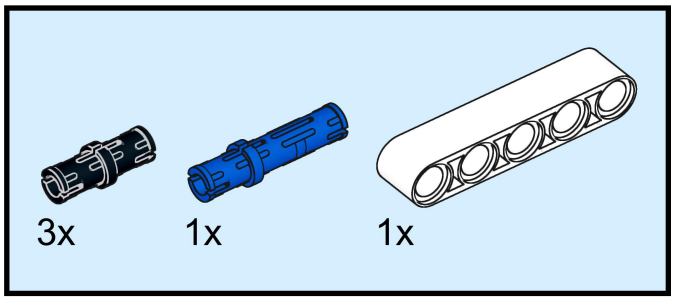

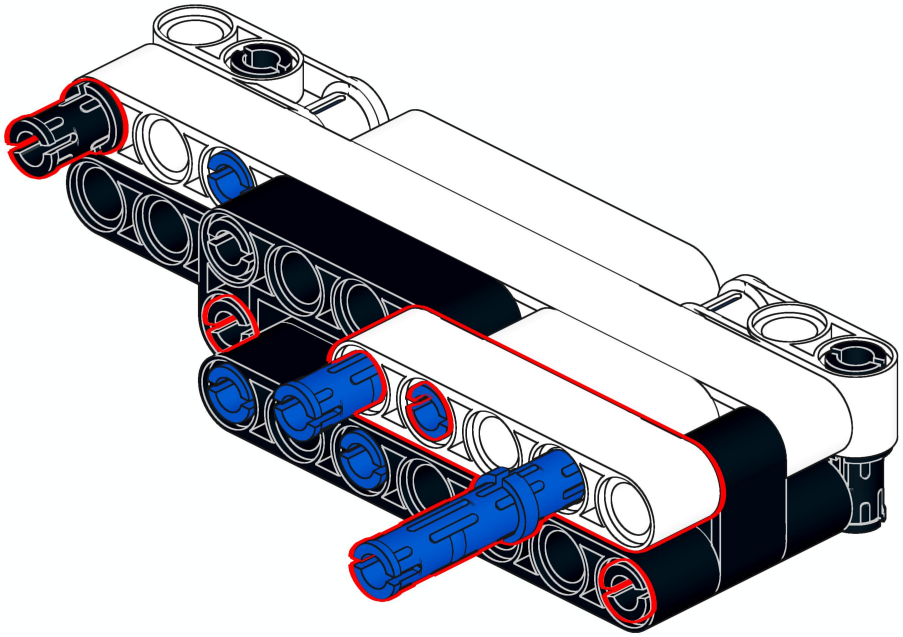

125

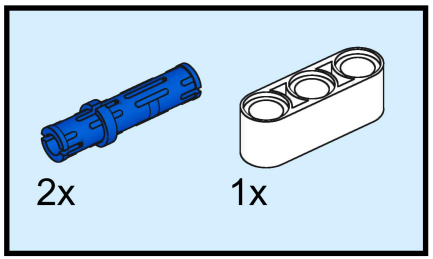

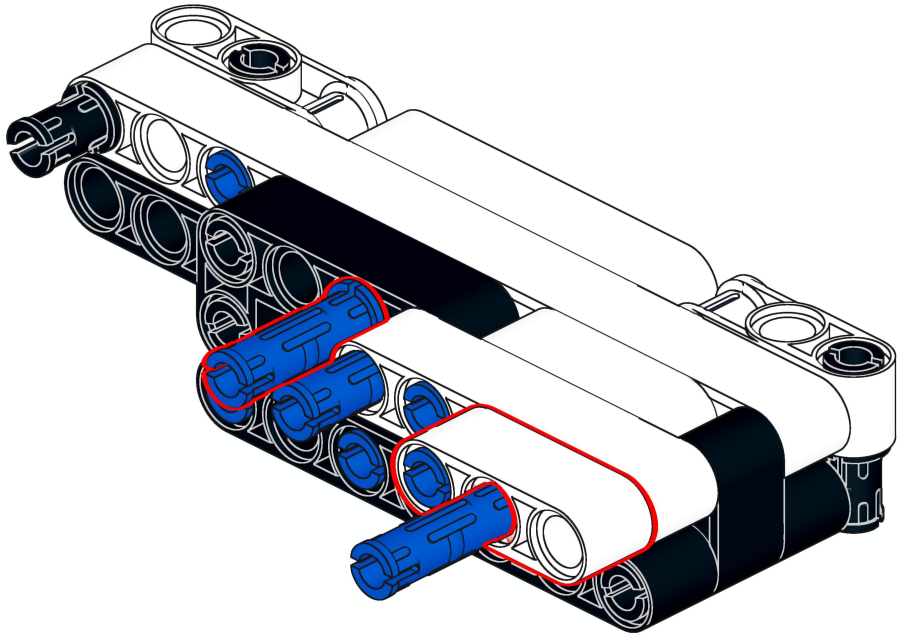

126

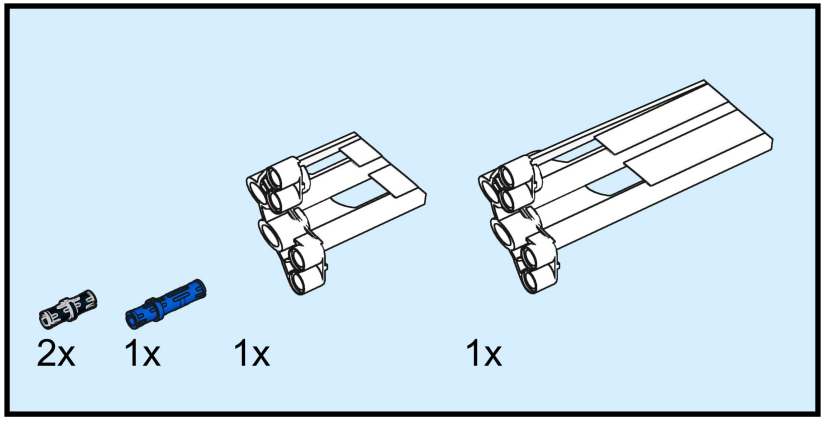

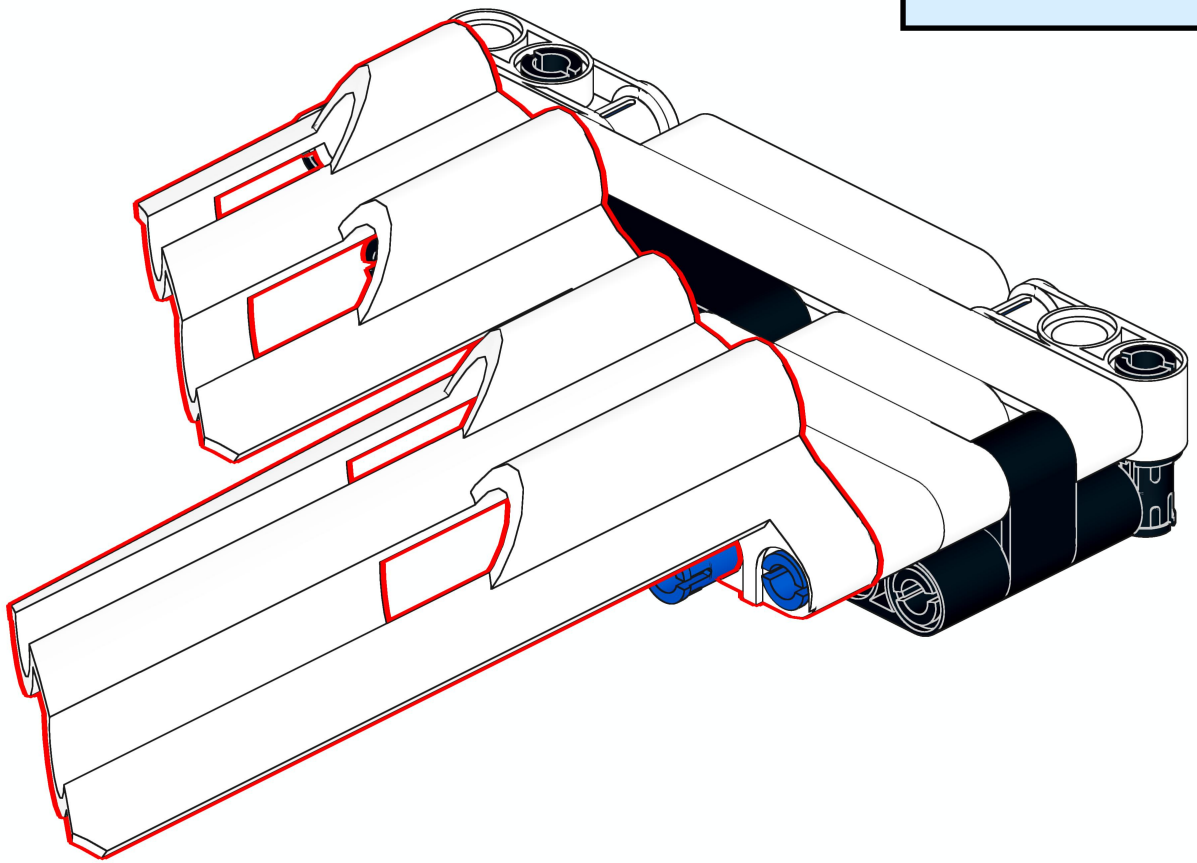

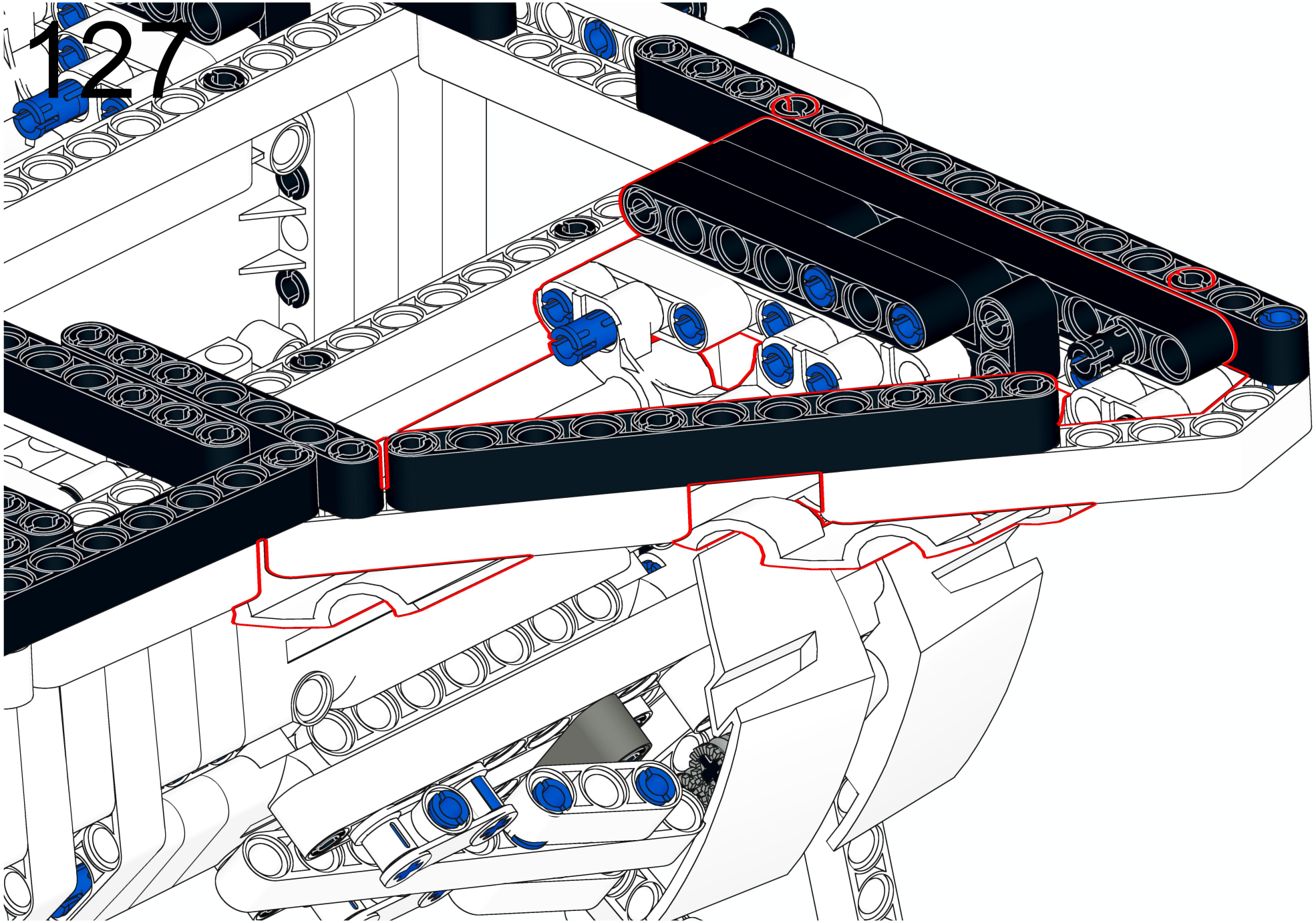

128

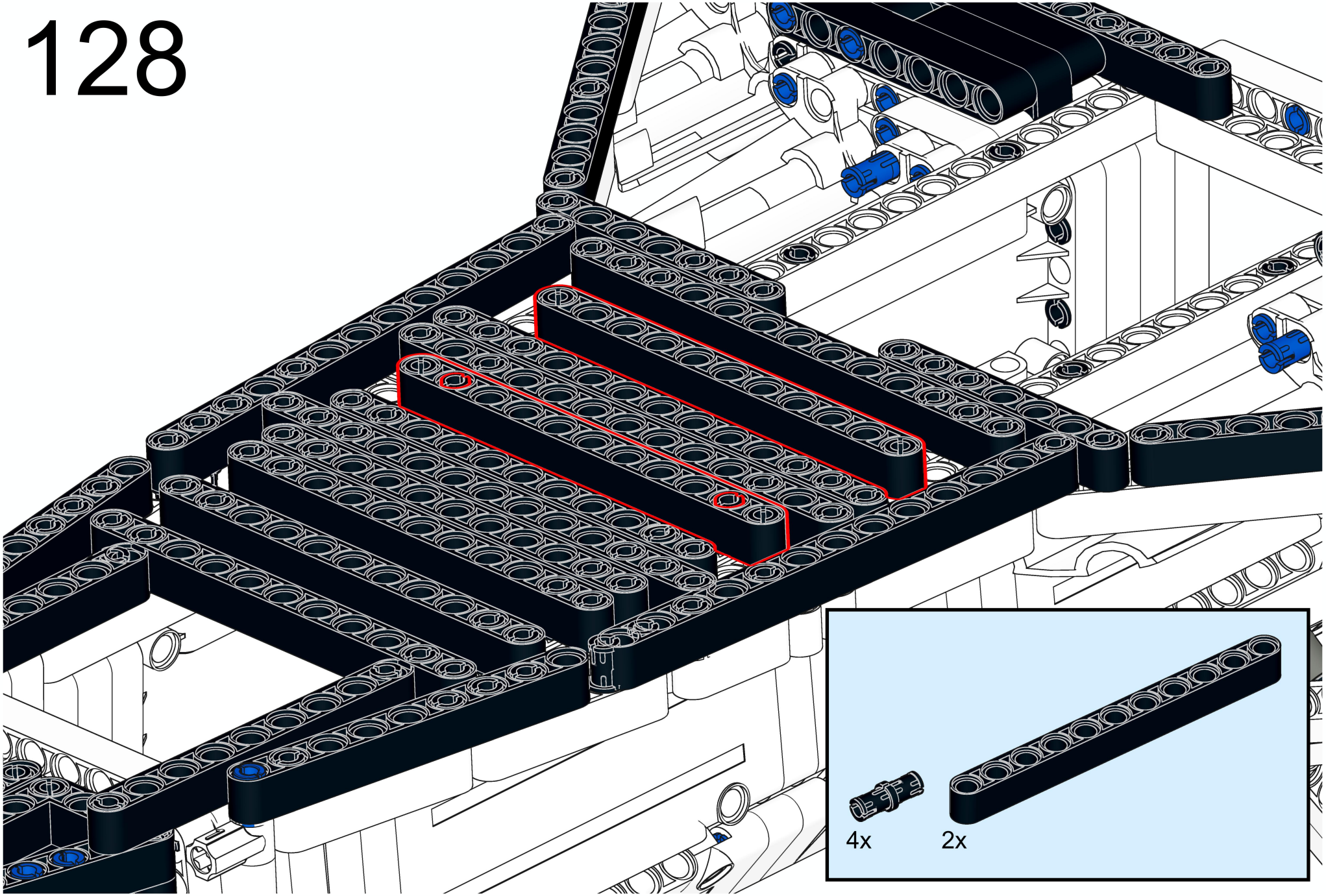

129

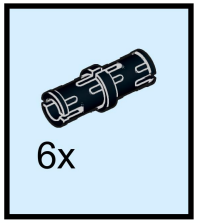

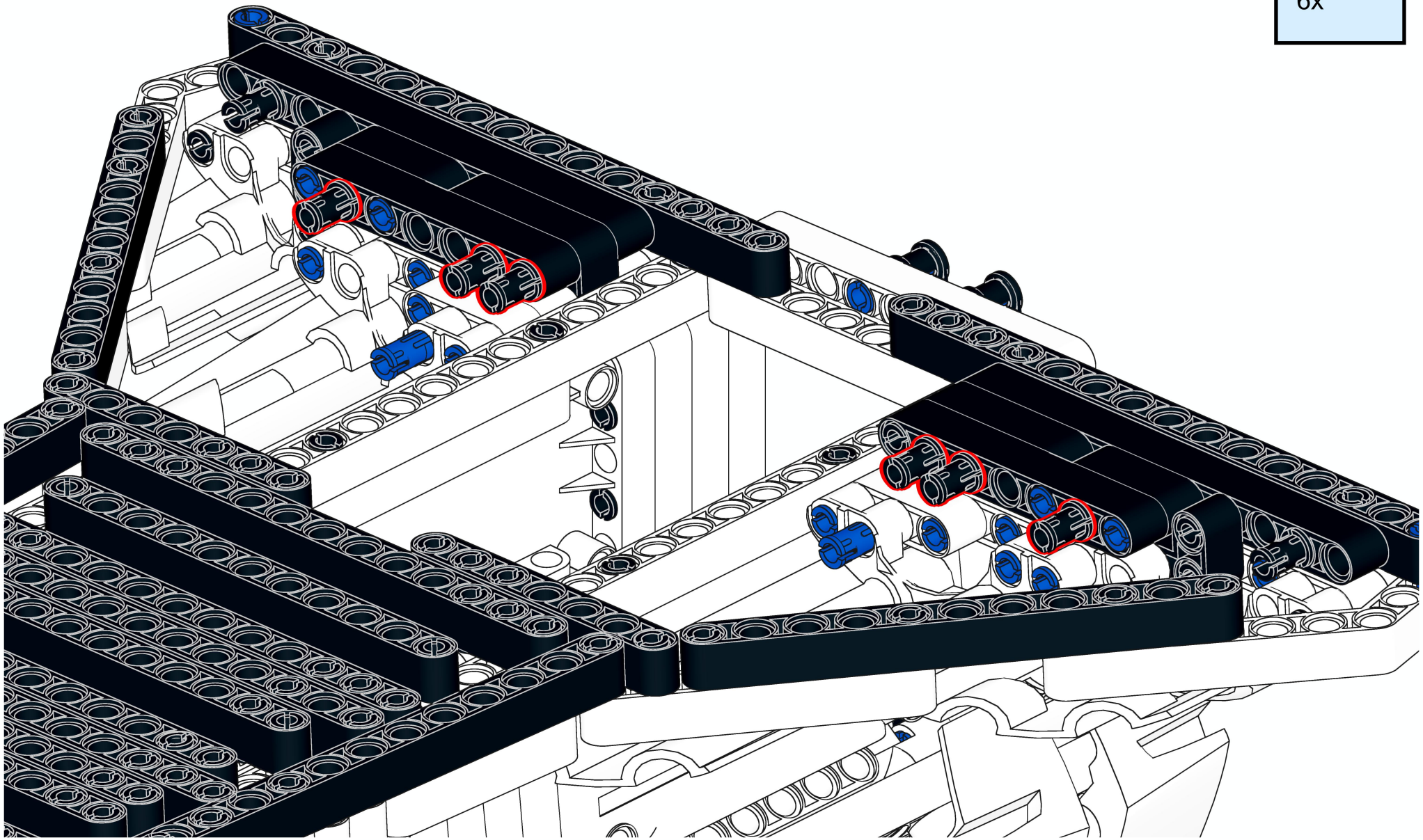

130

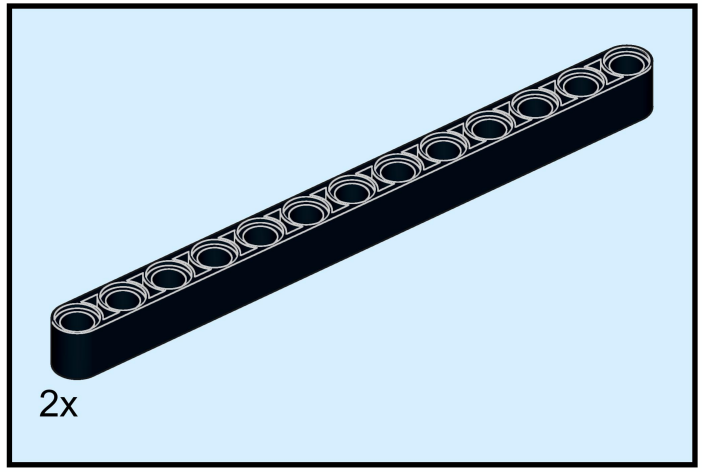

131

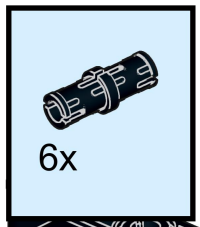

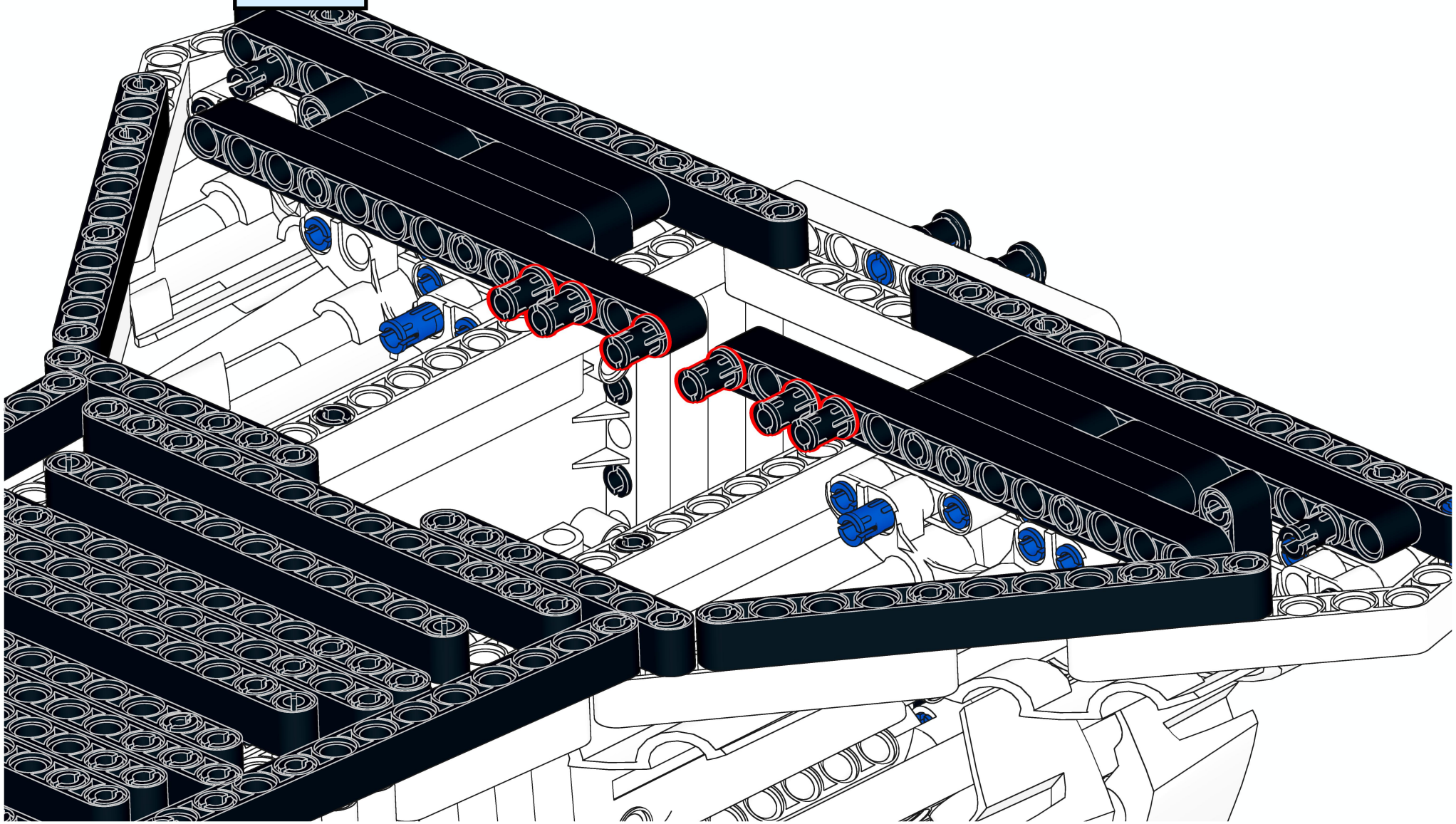

132

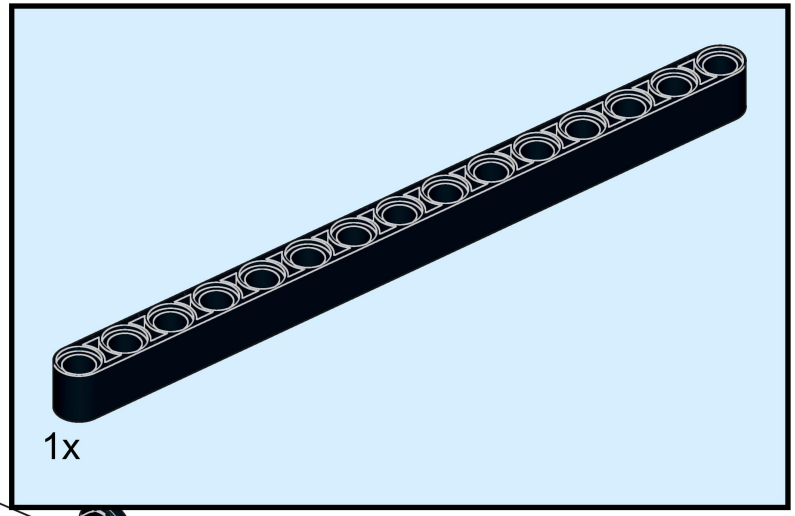

133

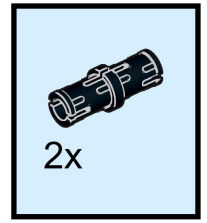

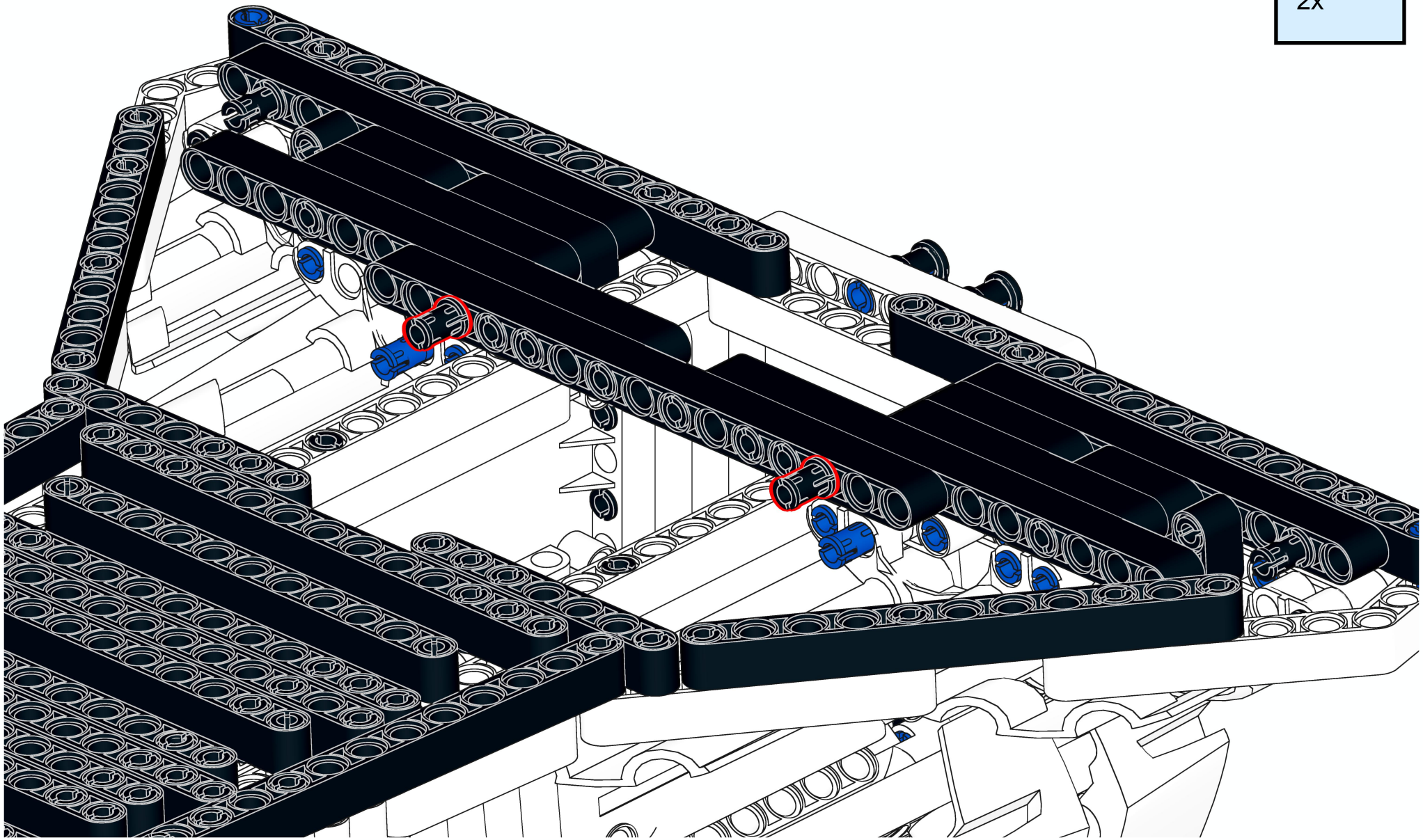

134

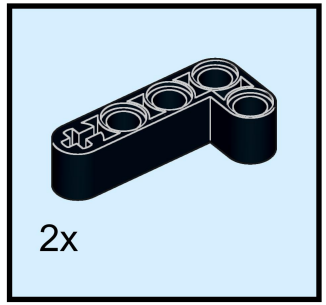

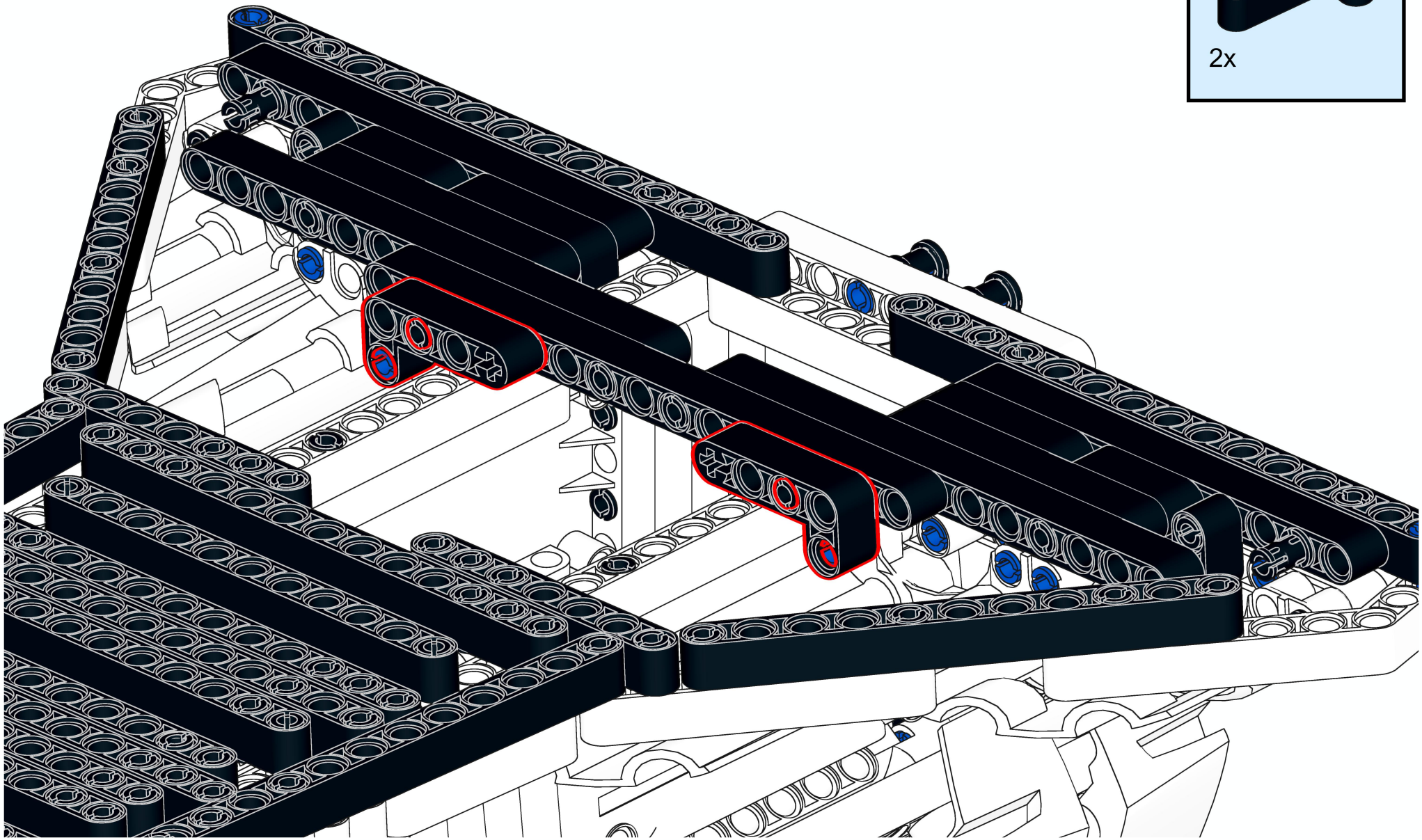

135

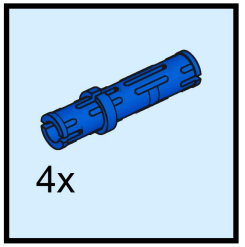

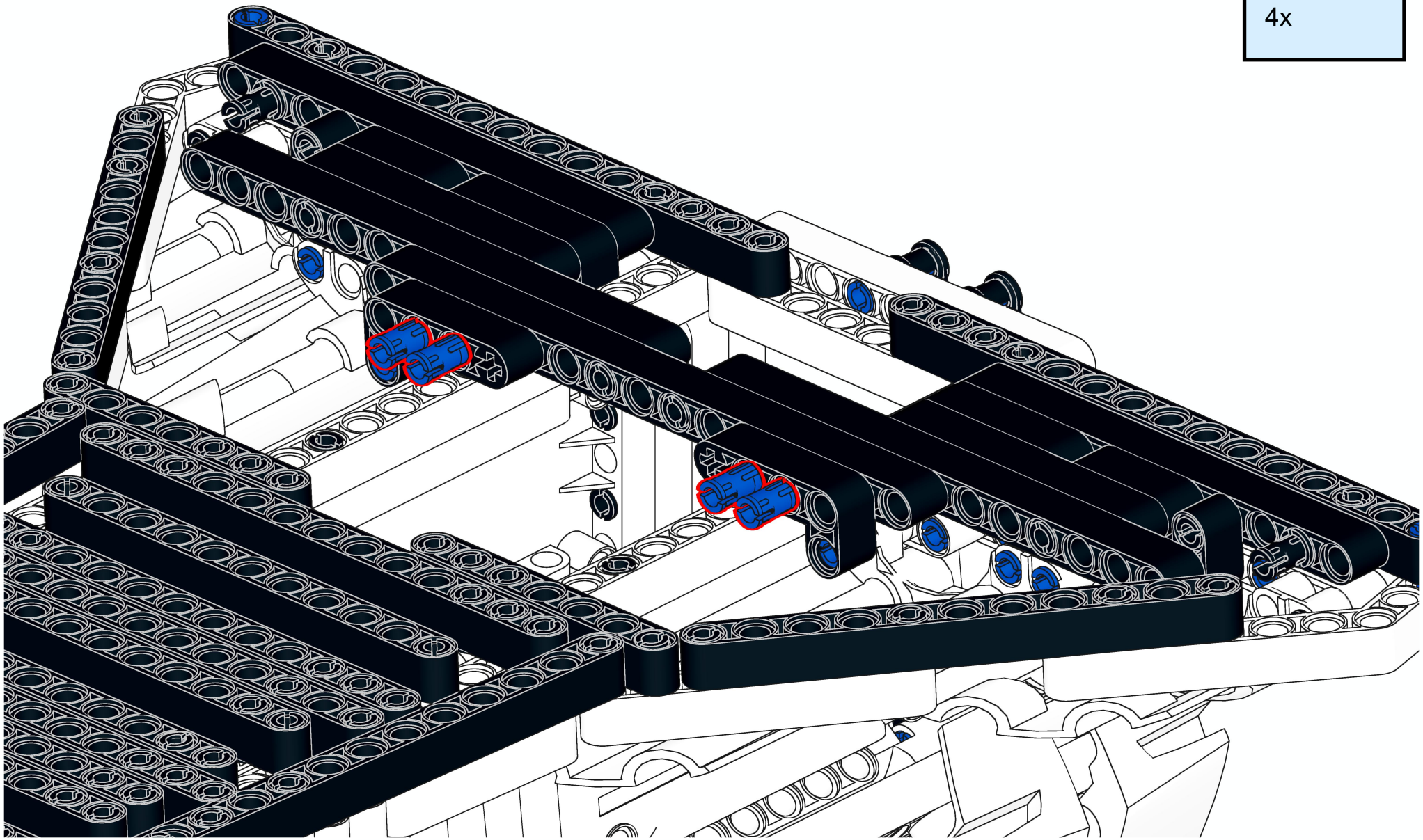

136

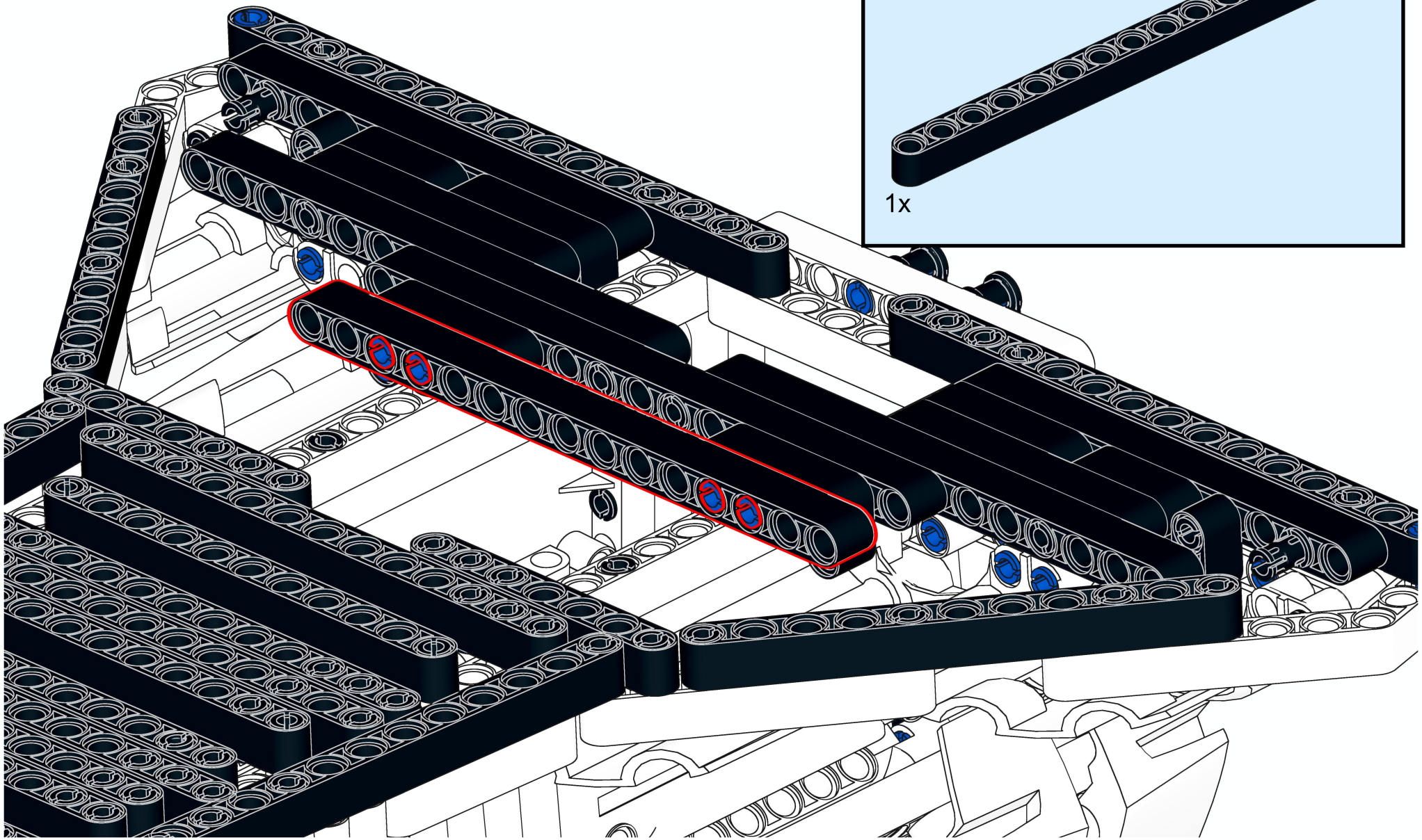

137

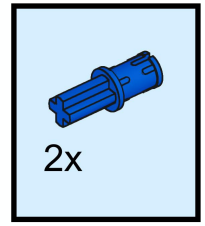

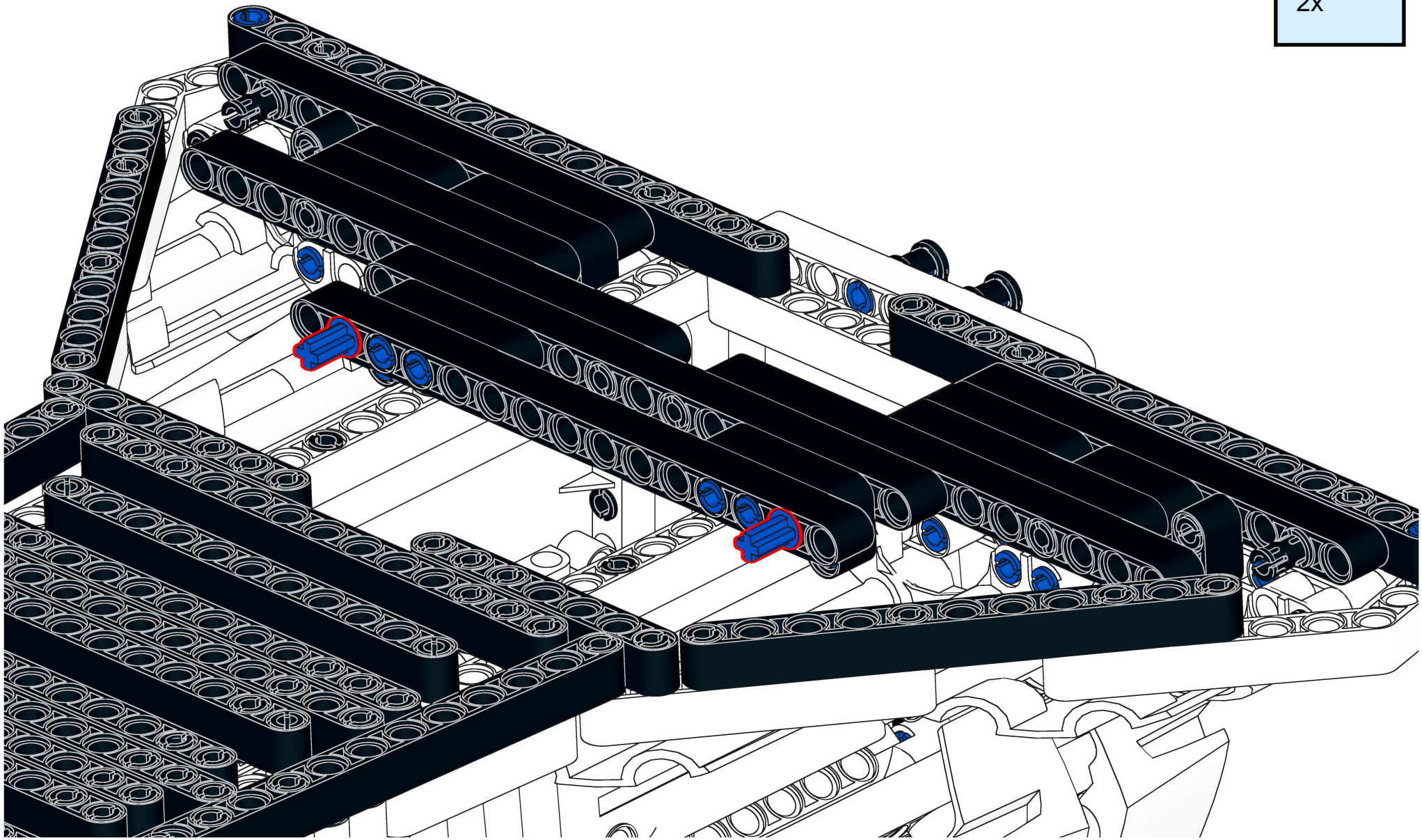

138

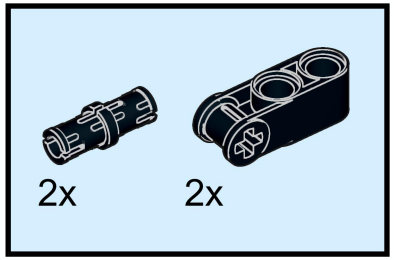

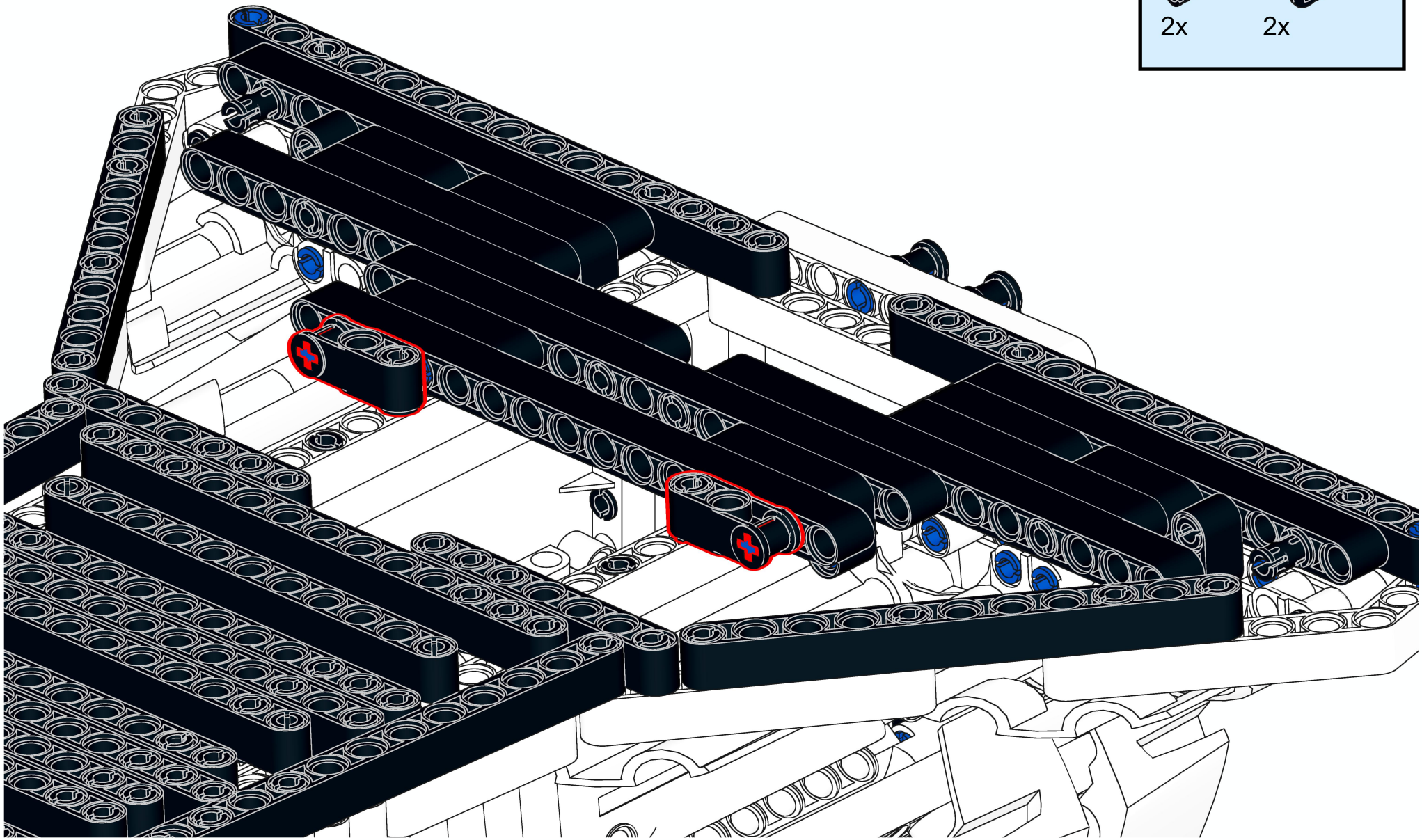

139

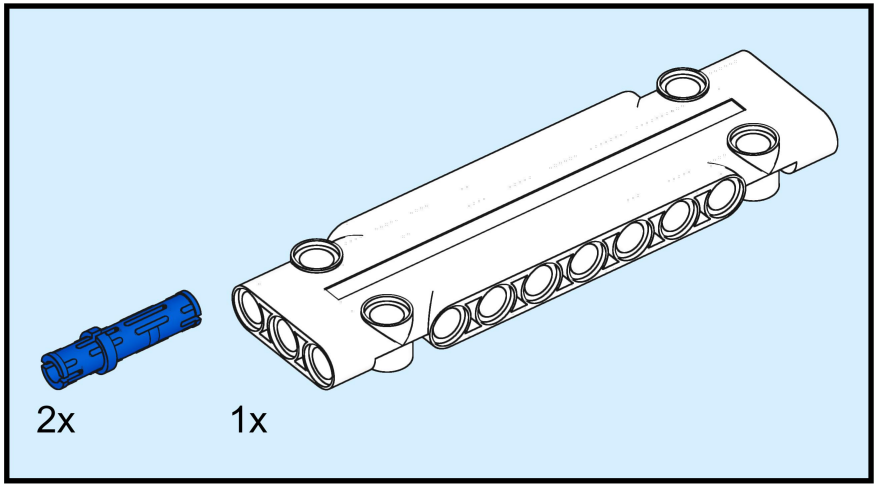

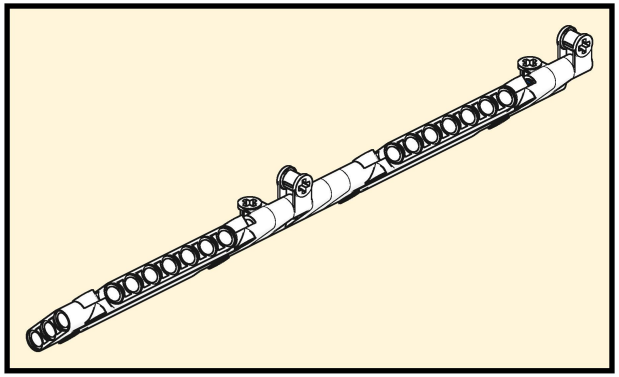

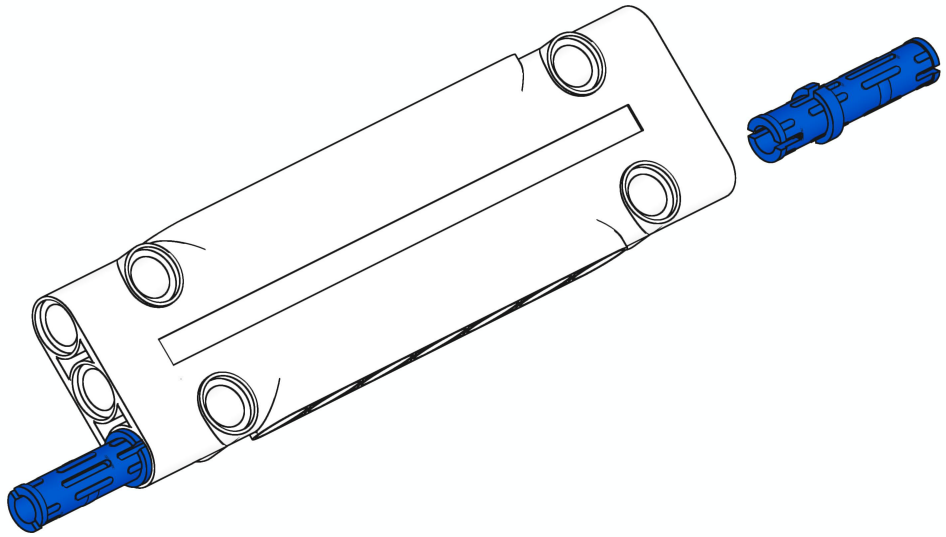

140

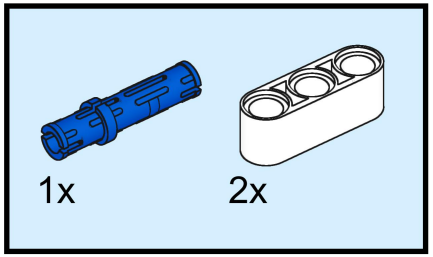

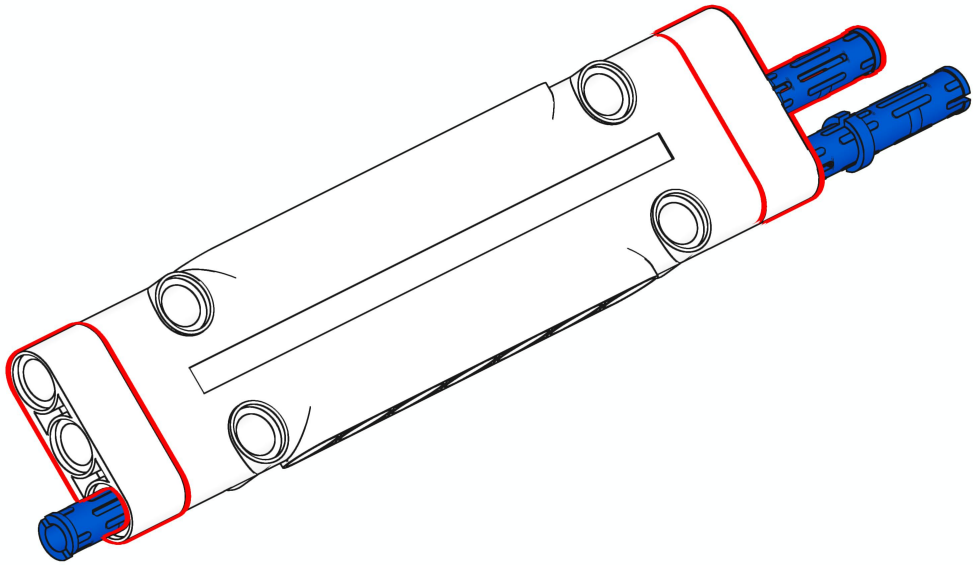

141

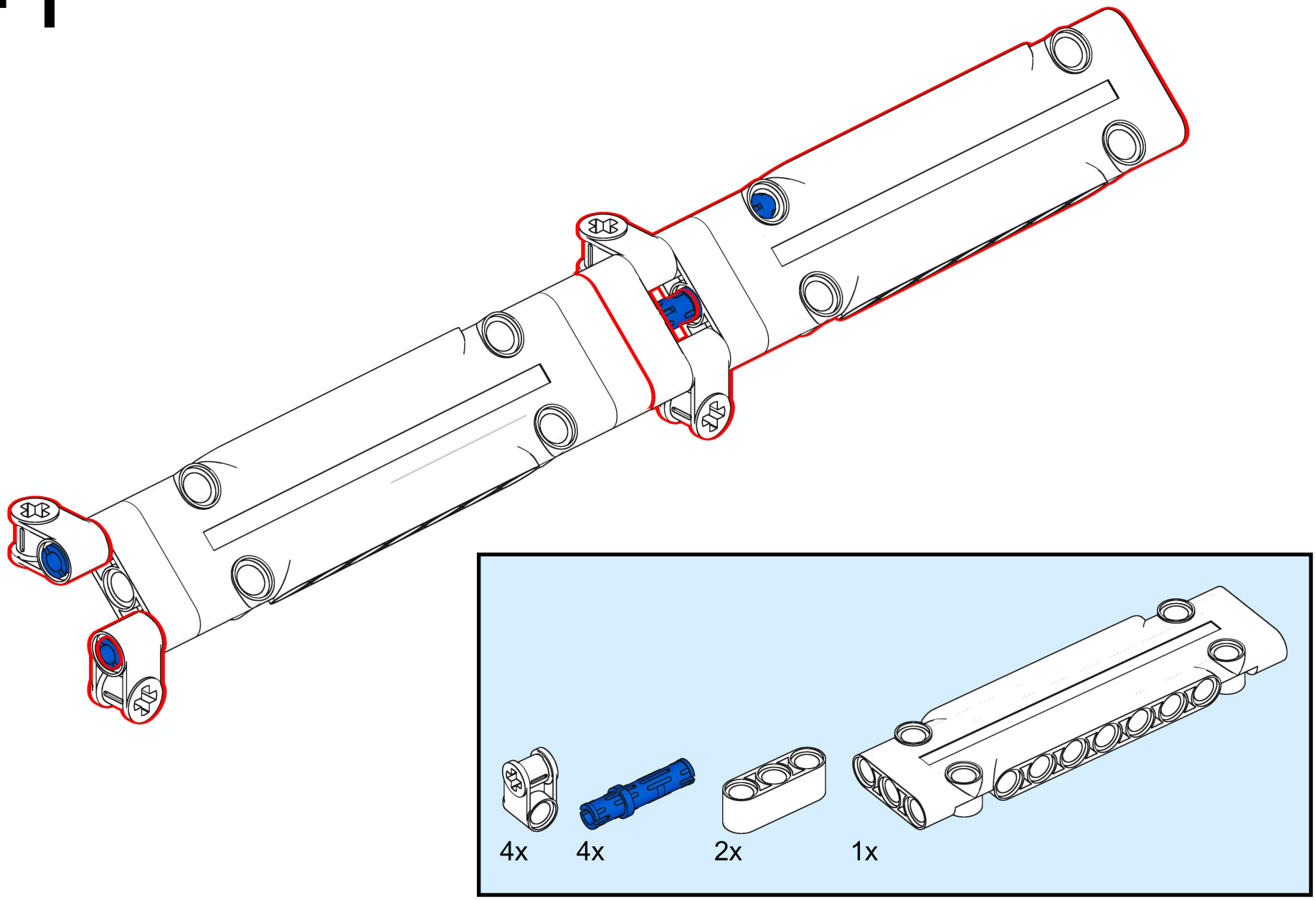

142

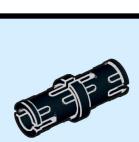

1x

143

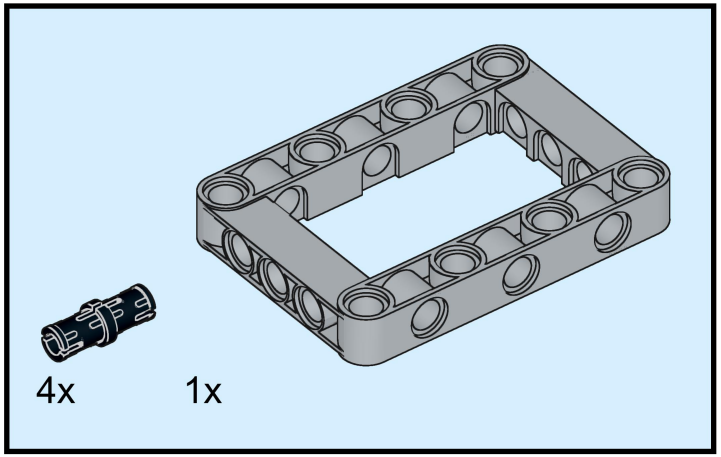

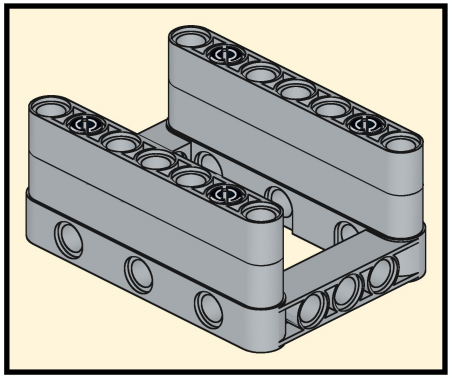

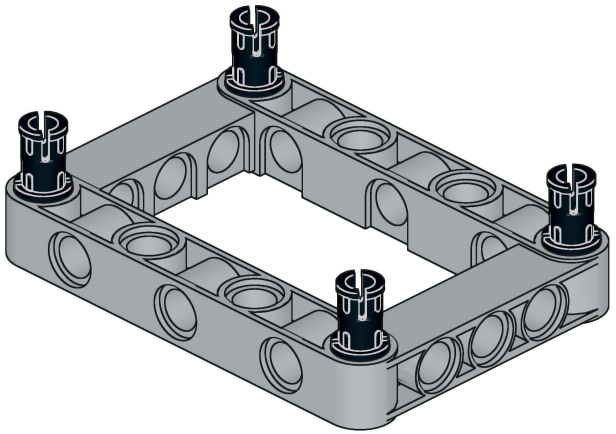

144

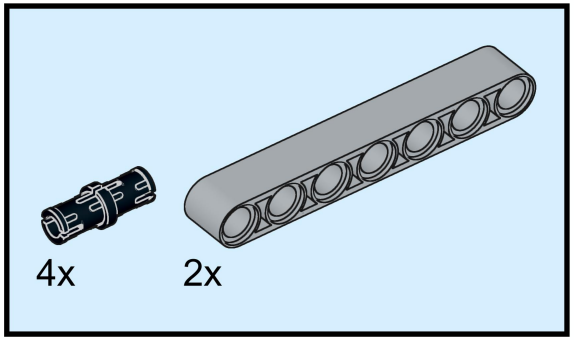

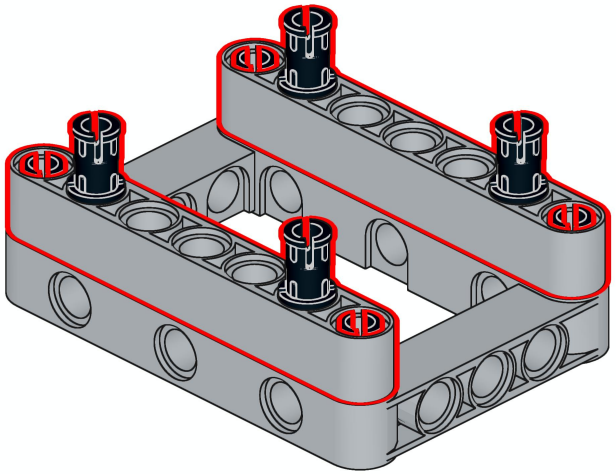

145

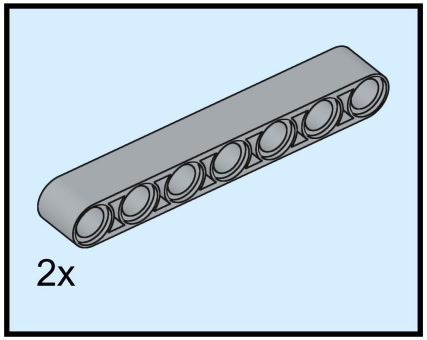

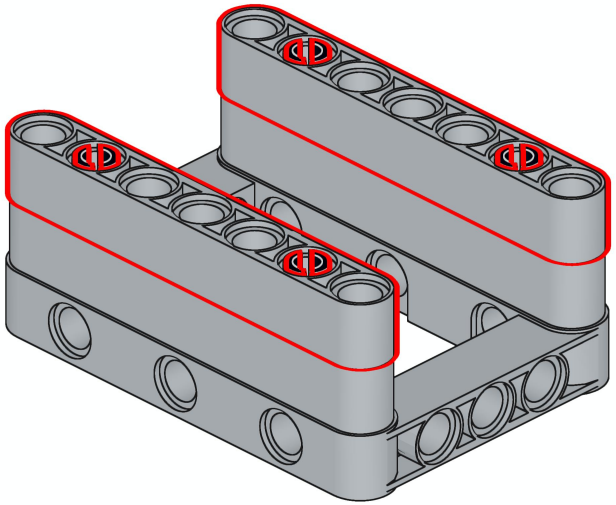

146

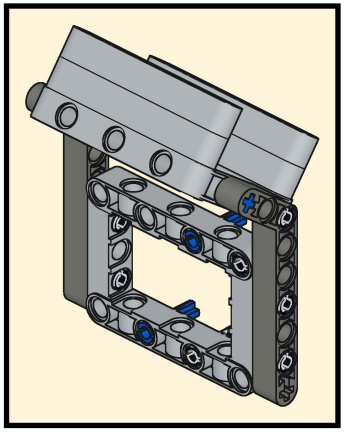

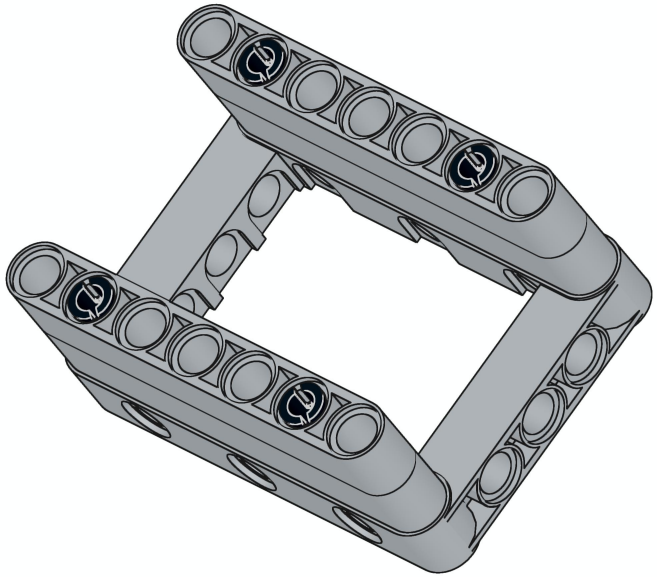

147

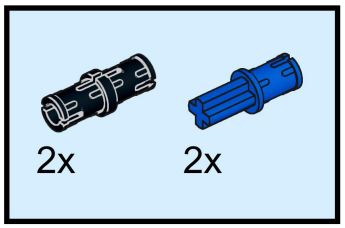

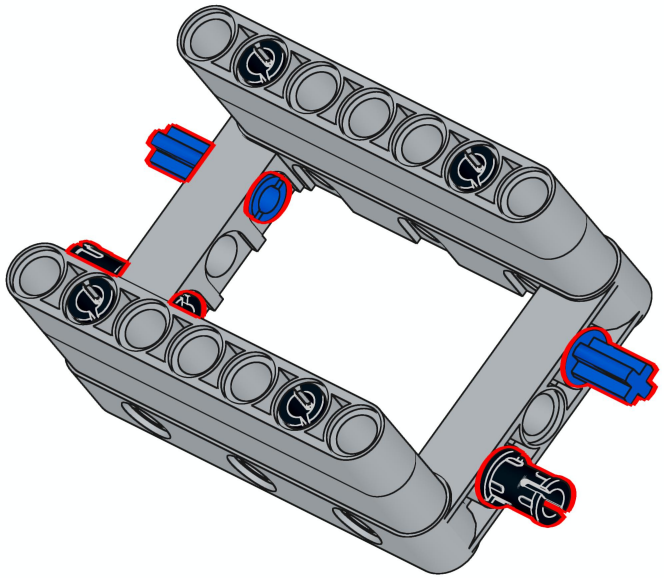

148

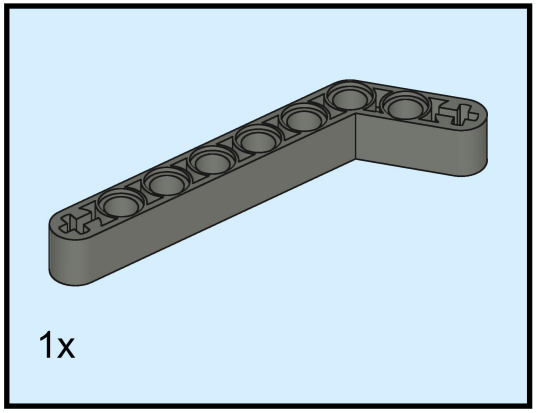

1x

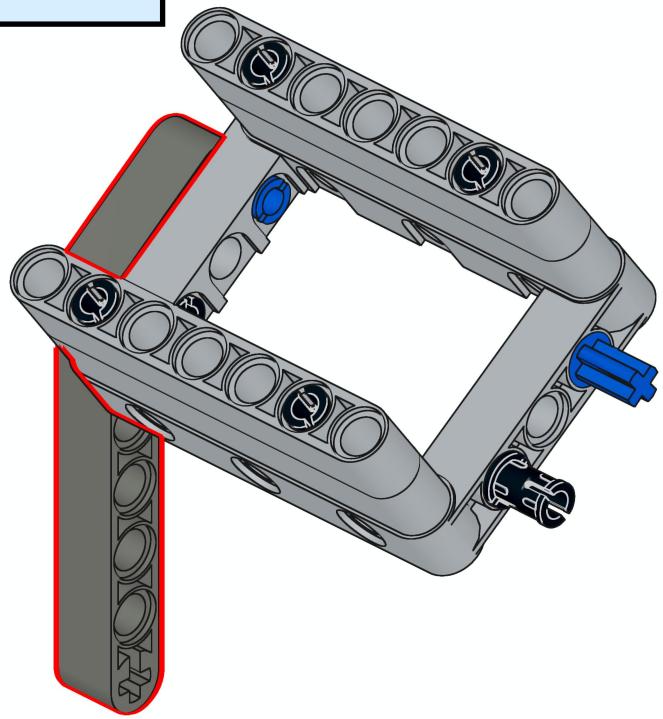

149

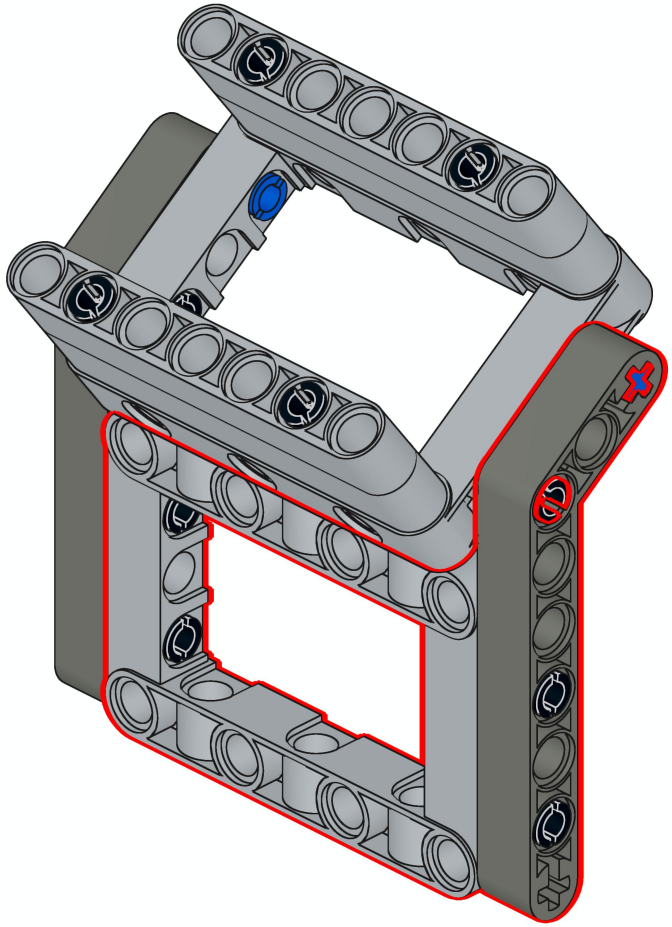

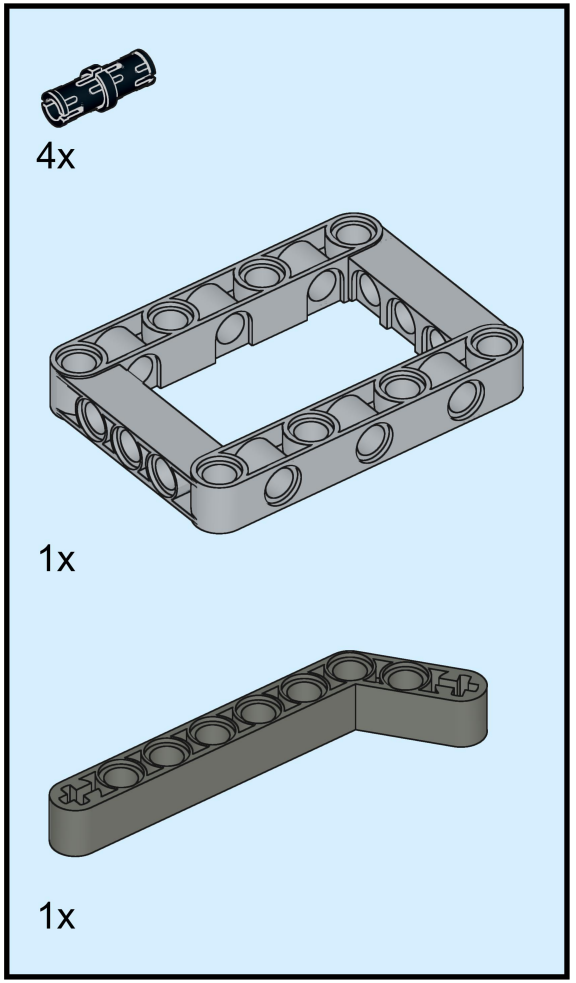

150

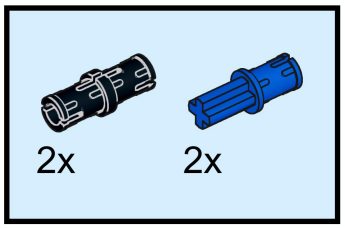

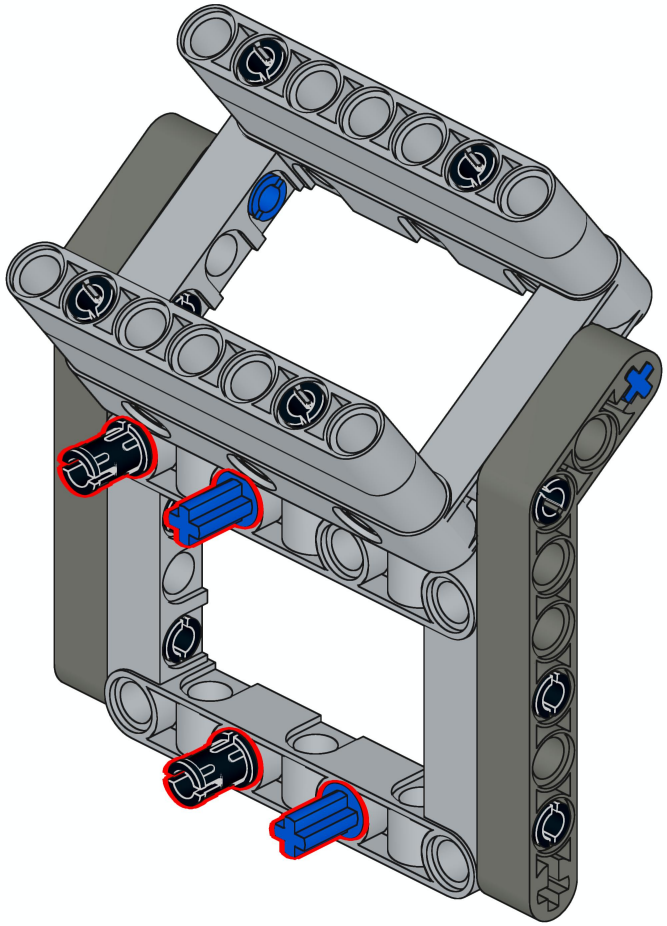

151

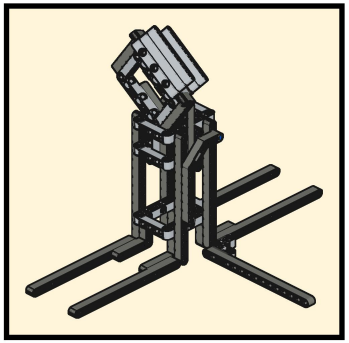

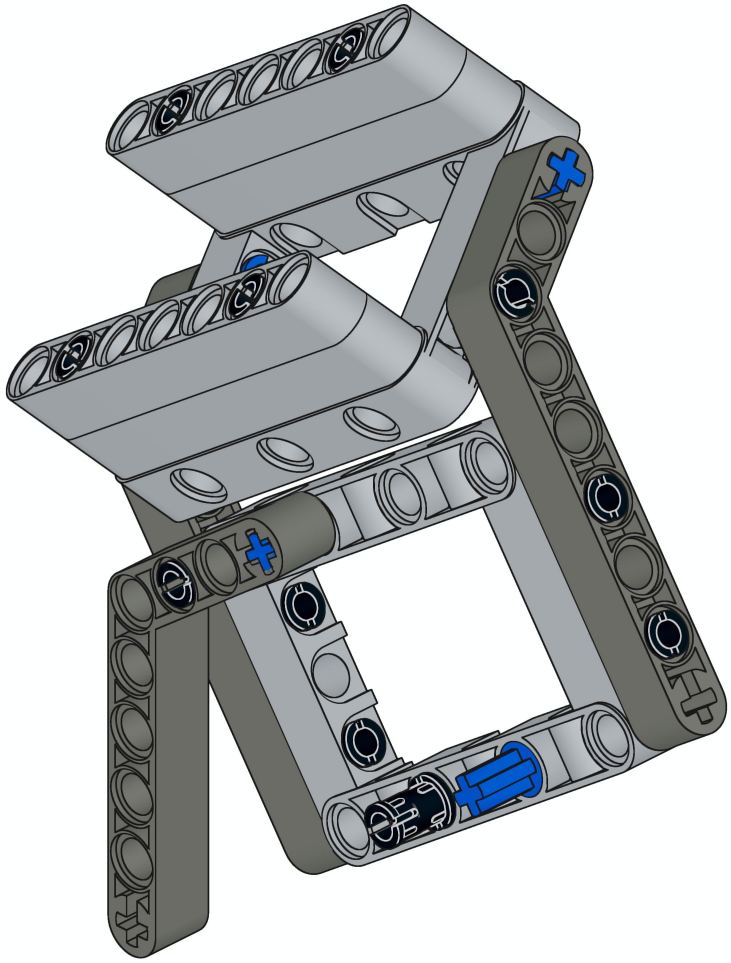

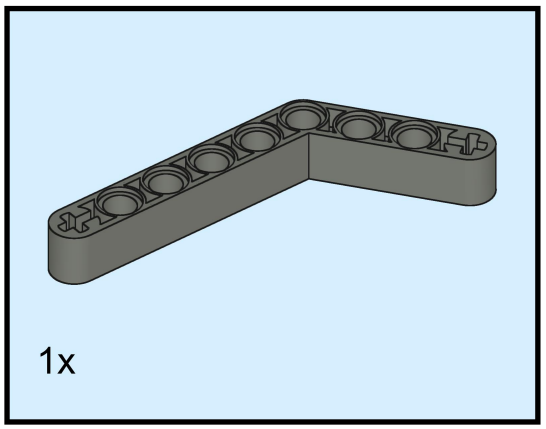

152

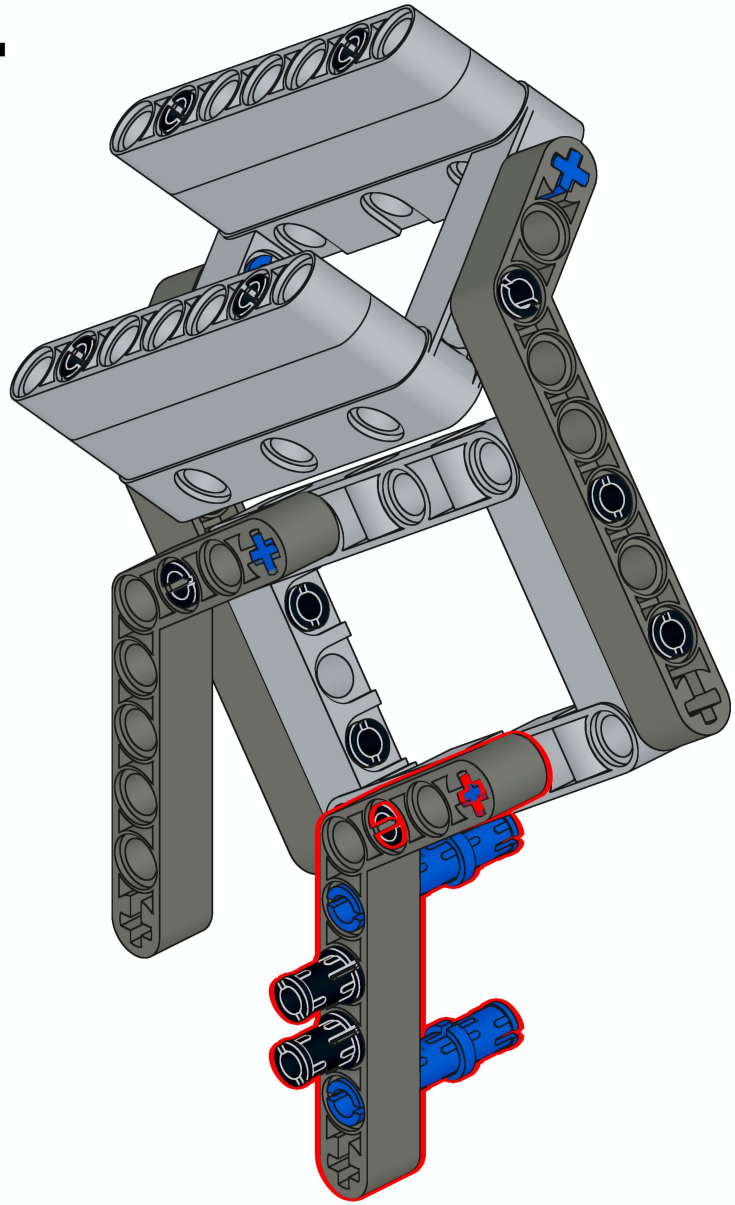

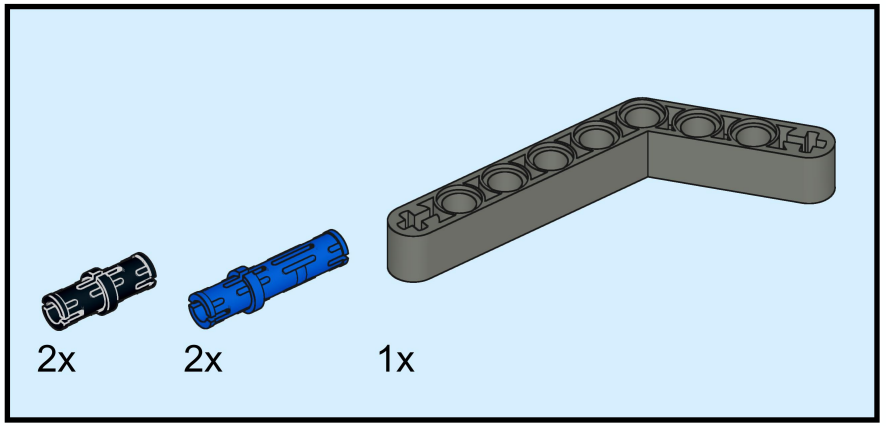

153

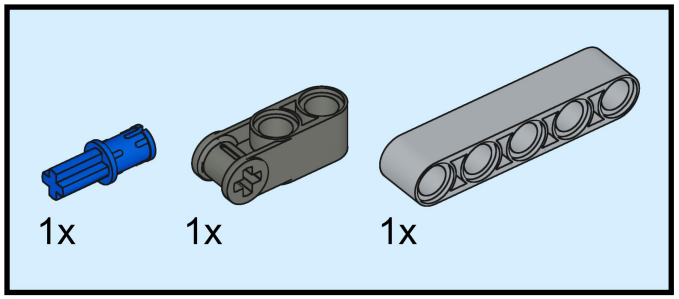

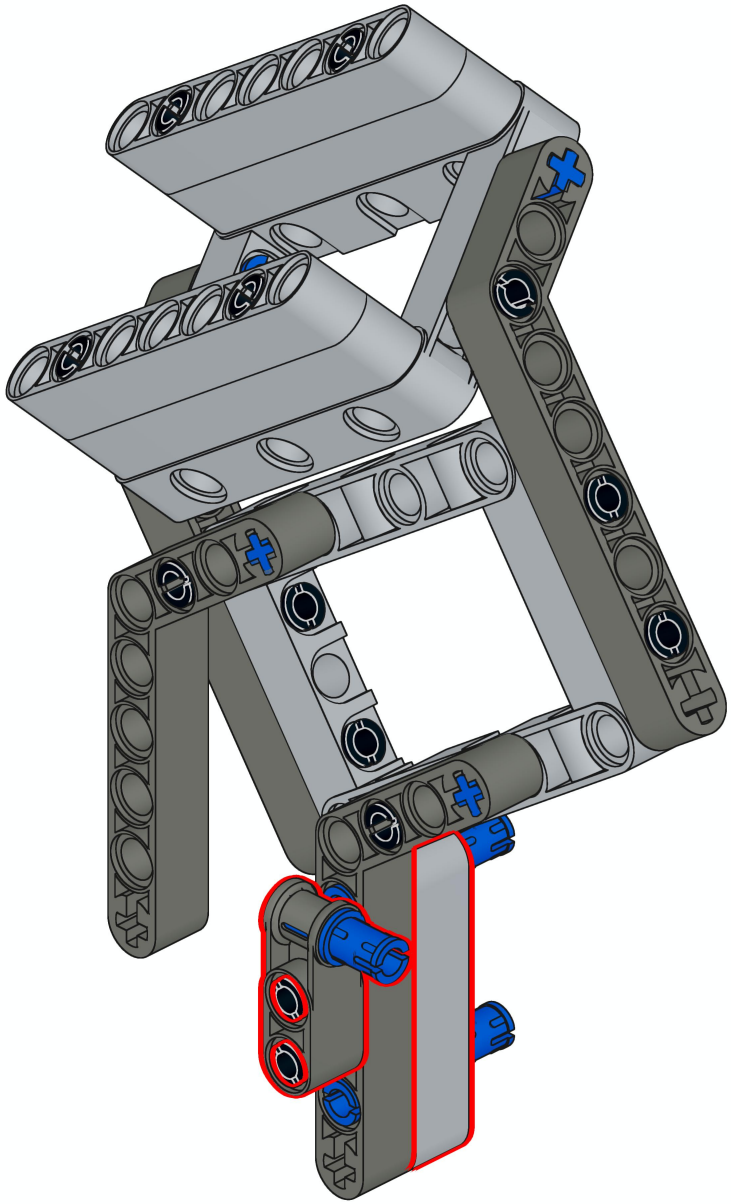

154

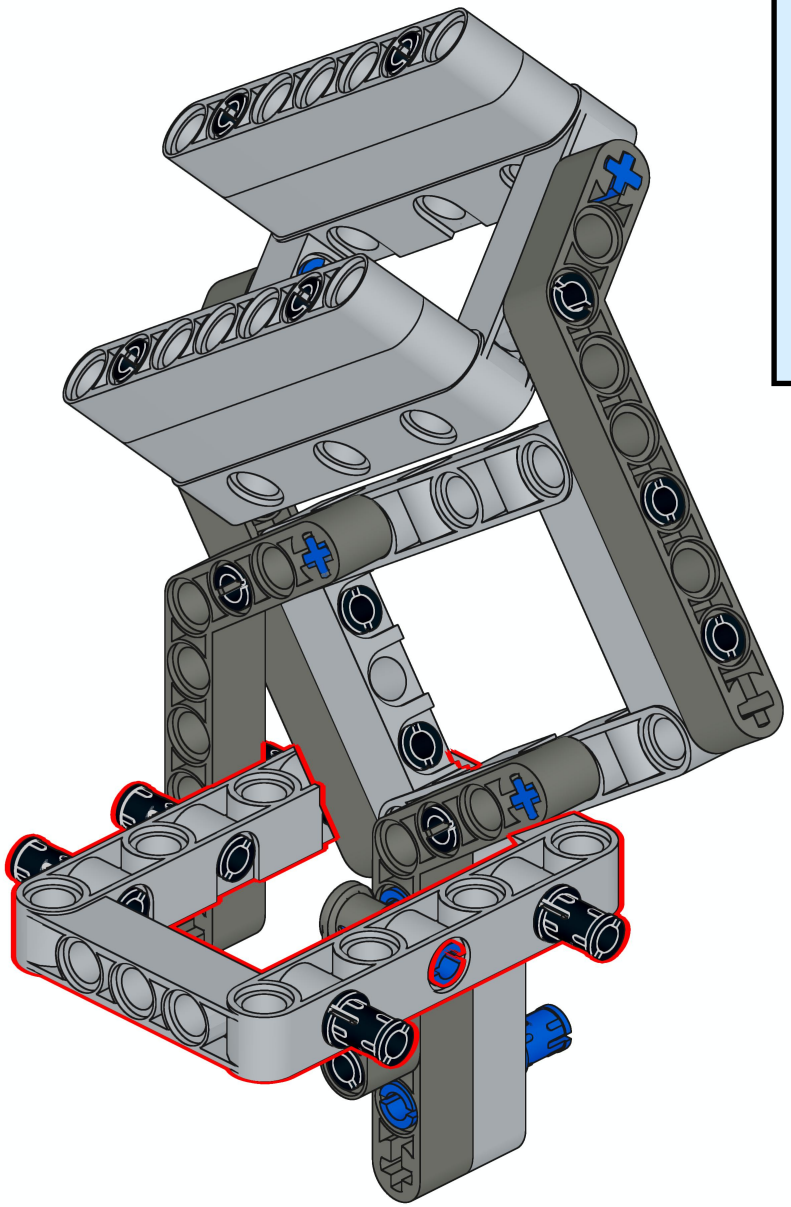

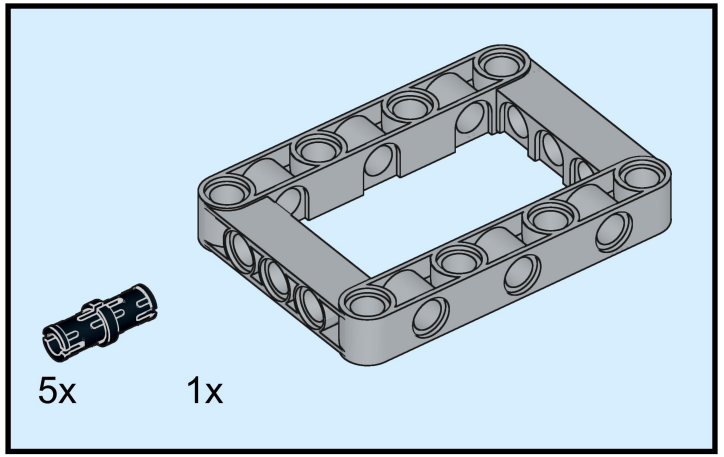

155

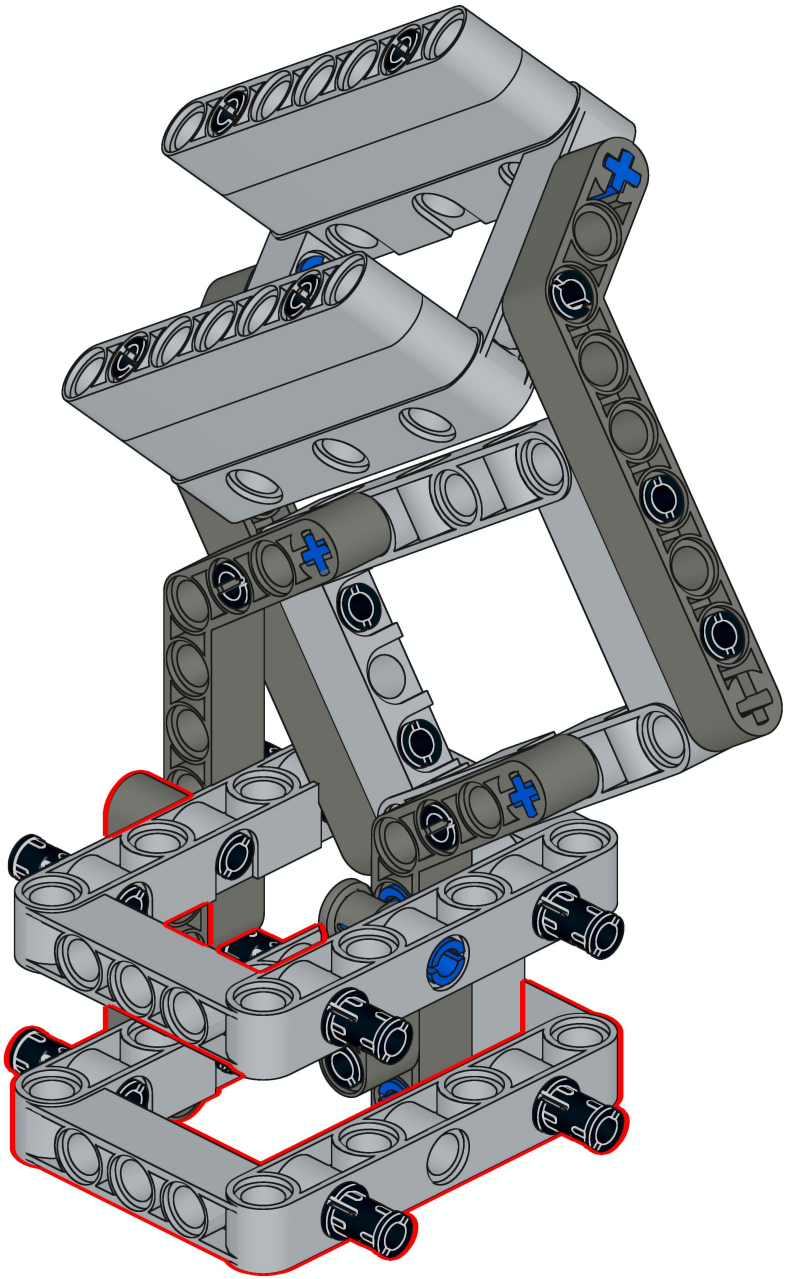

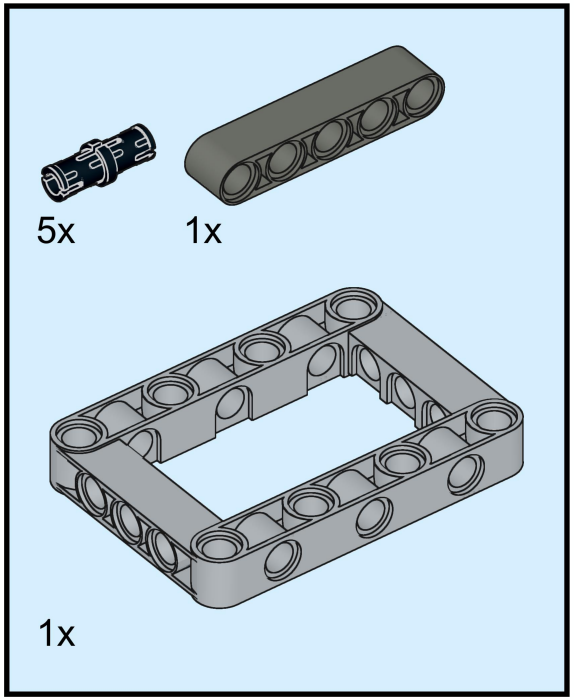

156

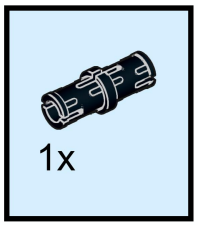

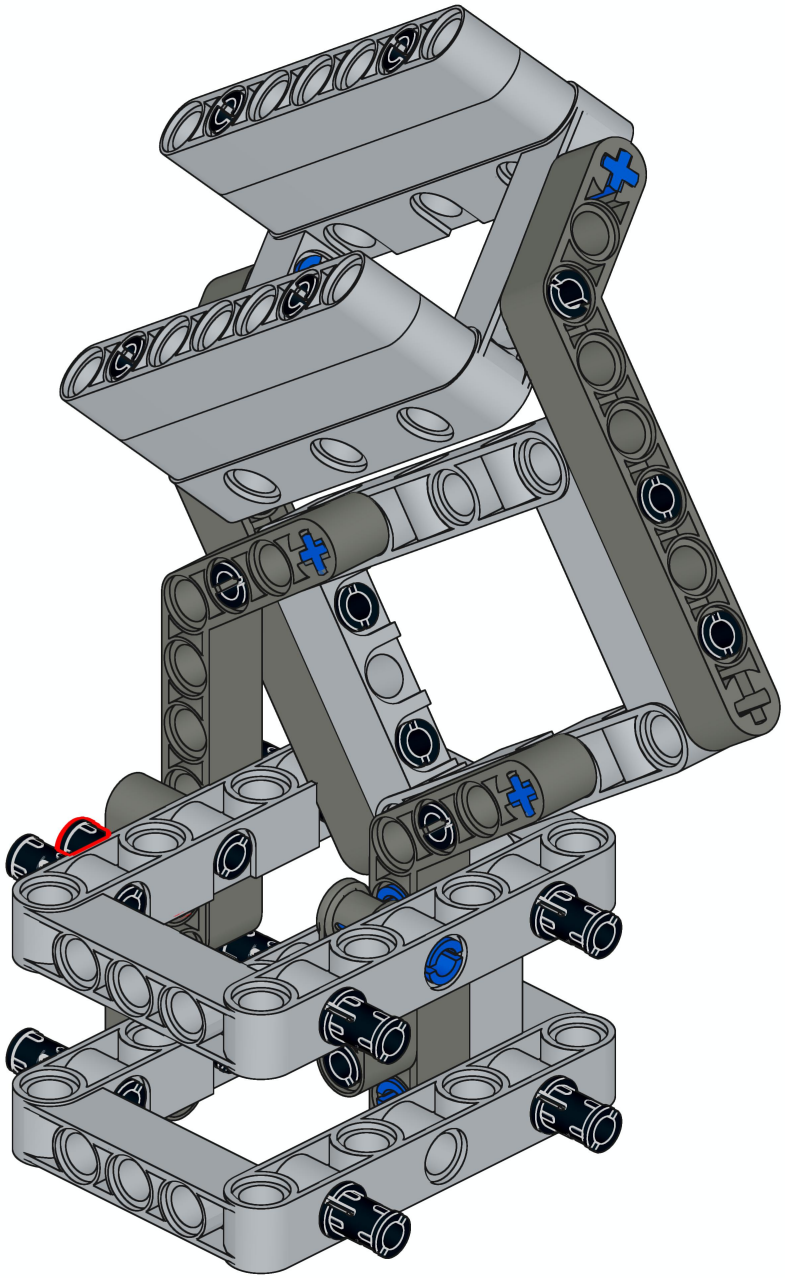

157

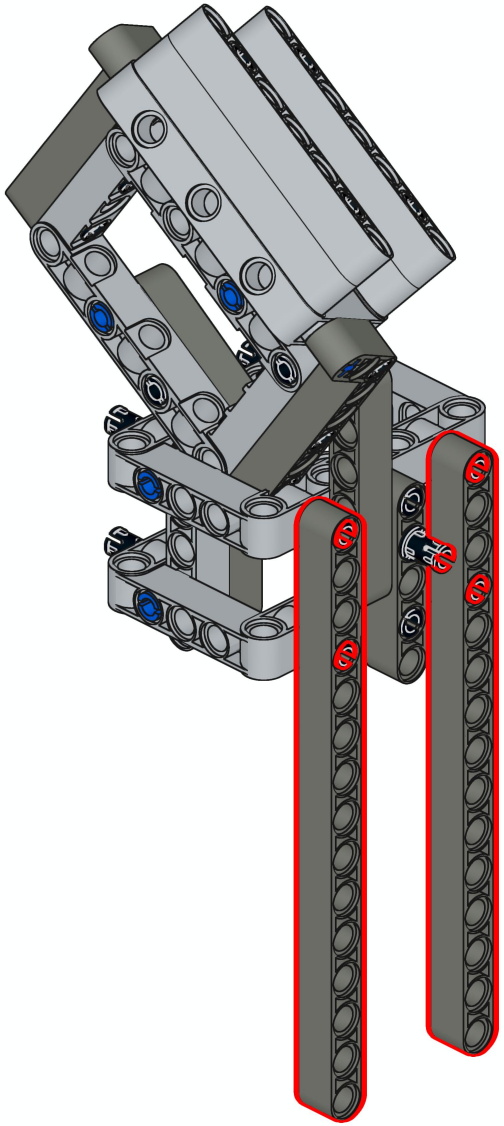

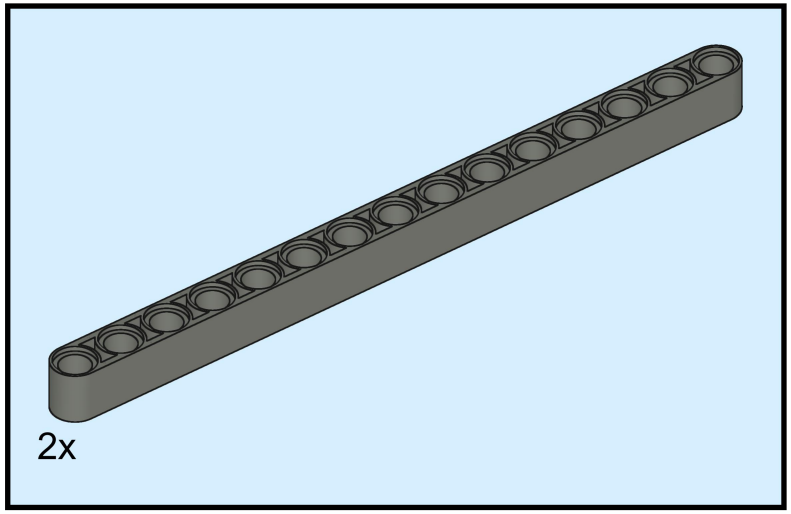

158

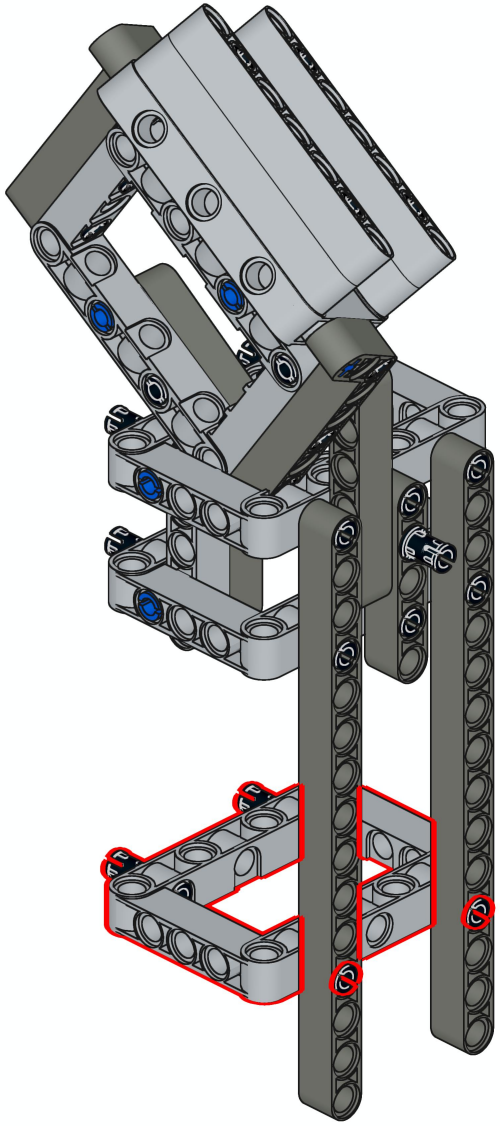

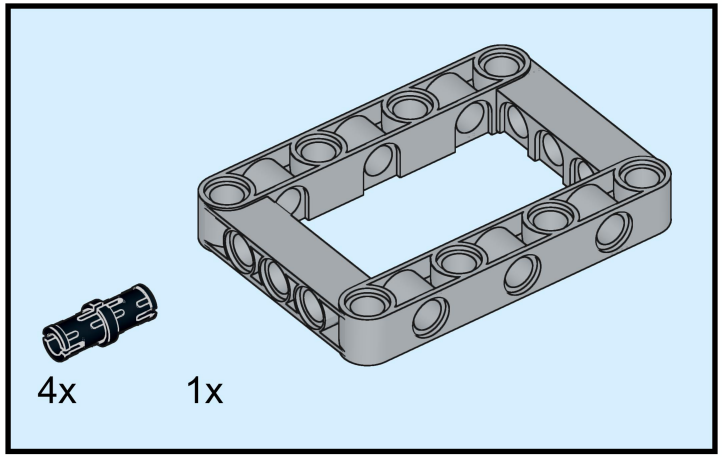

159

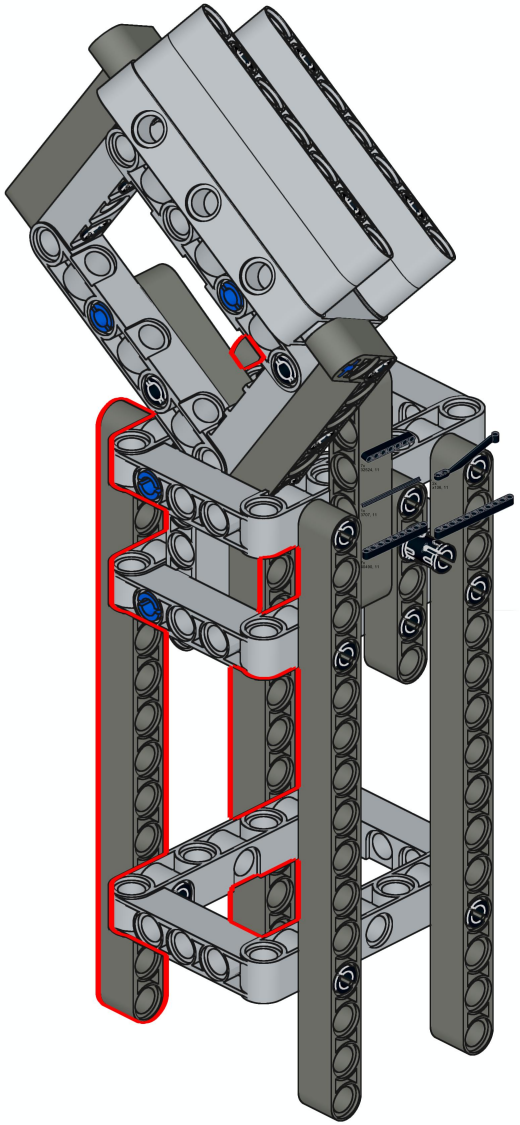

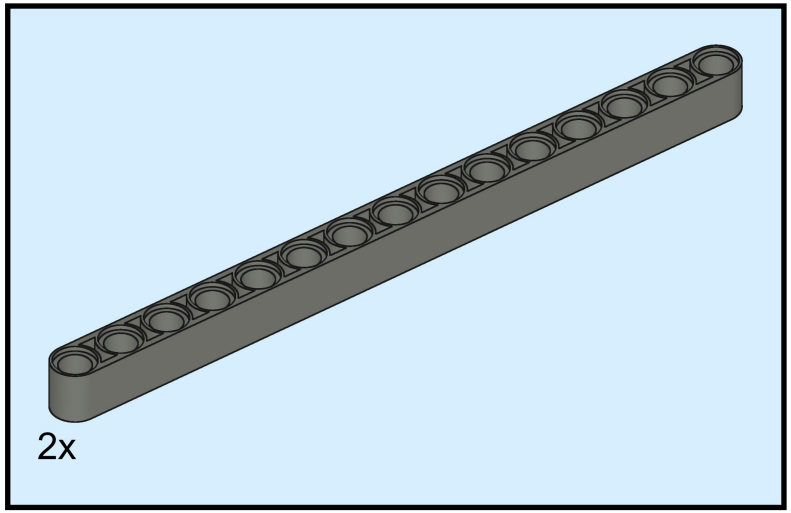

160

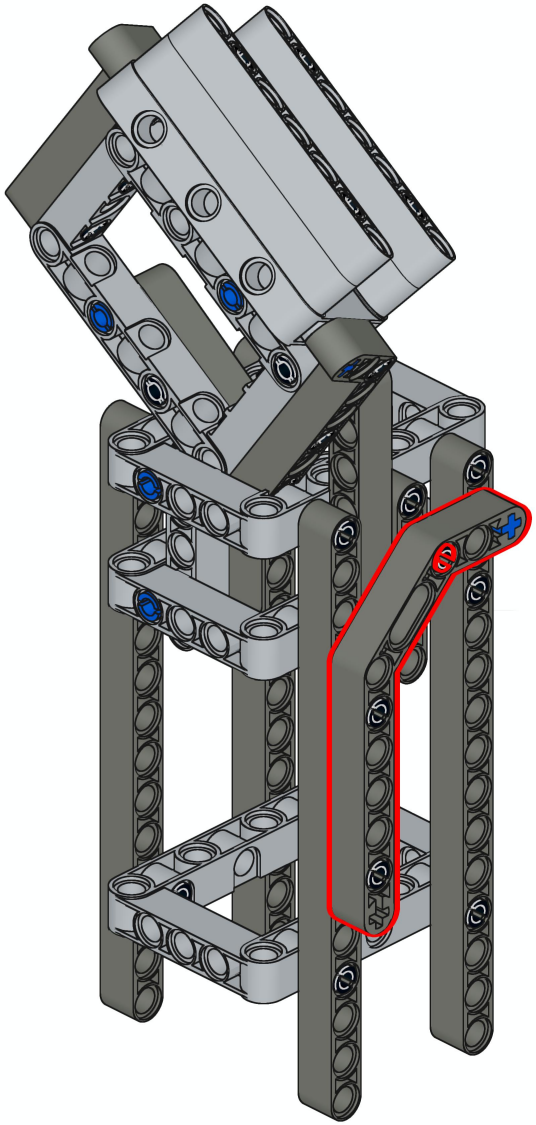

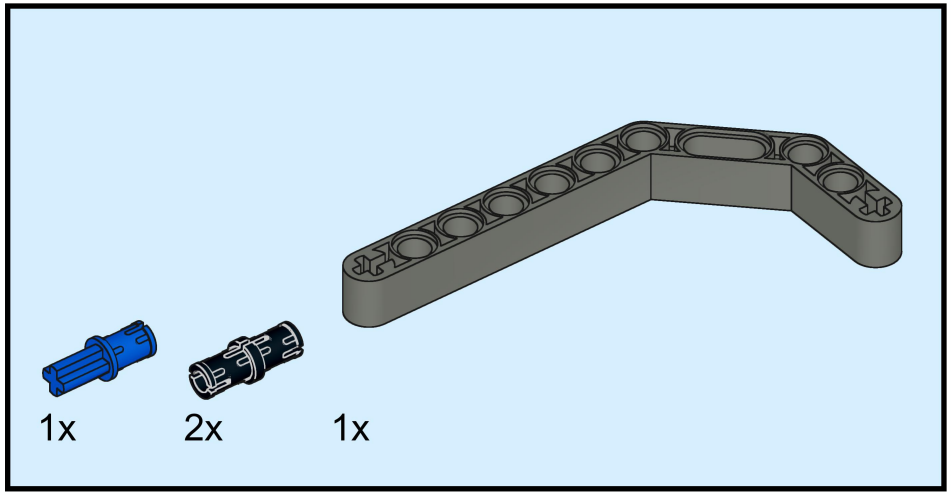

161

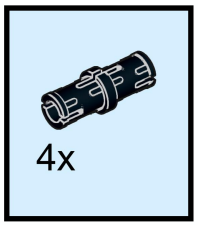

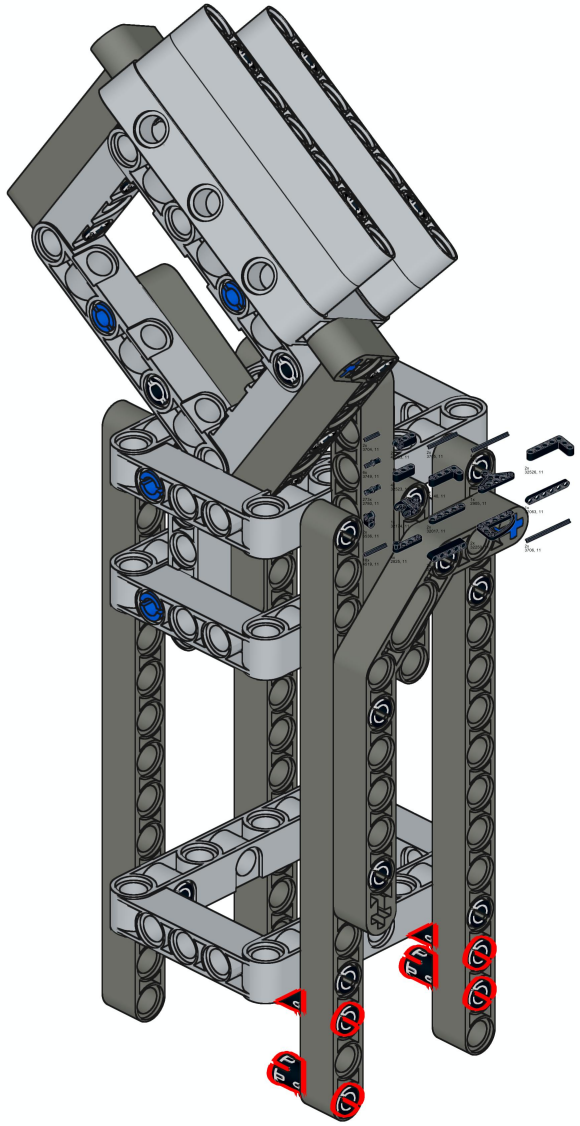

162

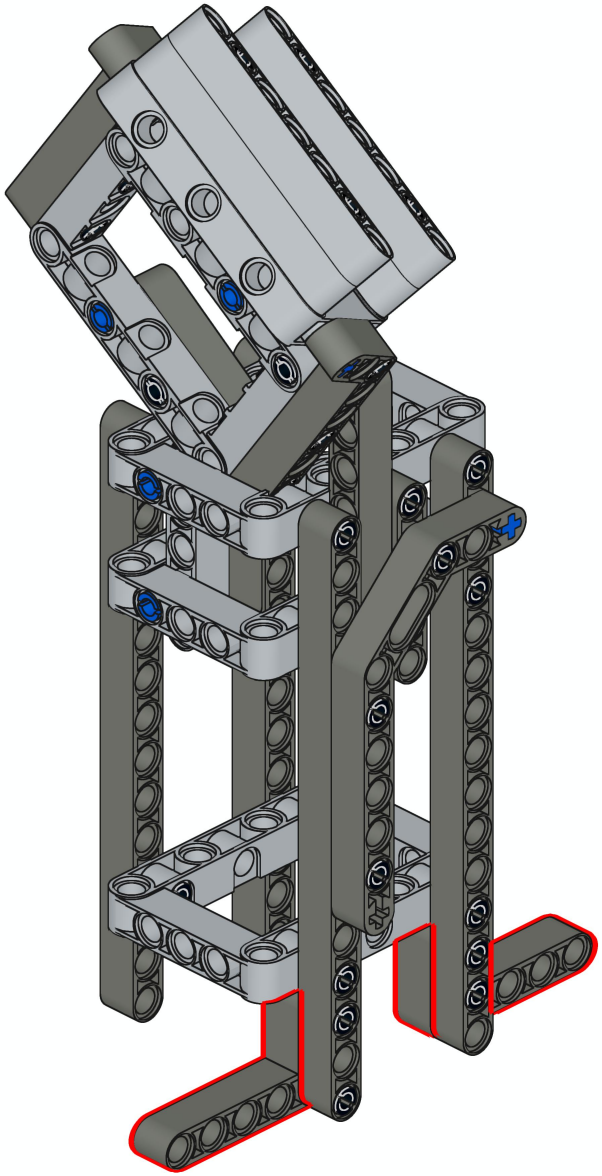

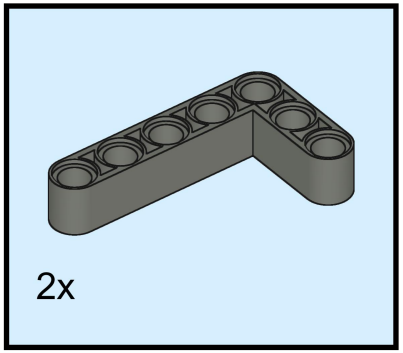

163

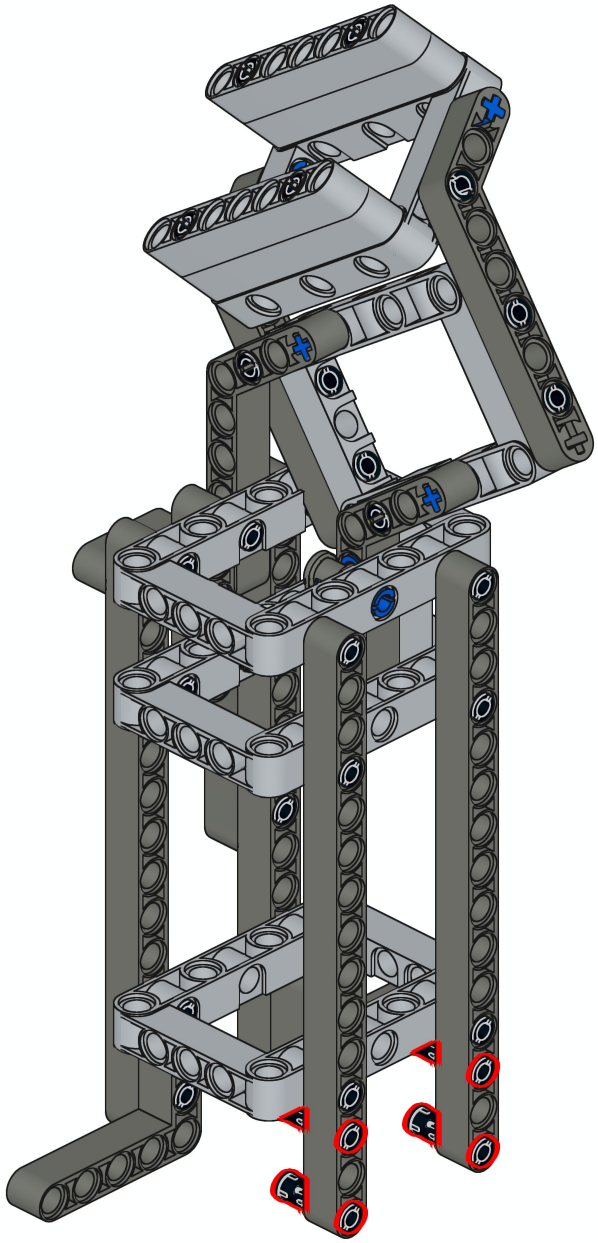

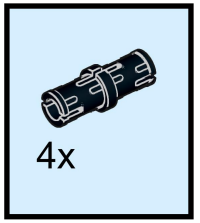

164

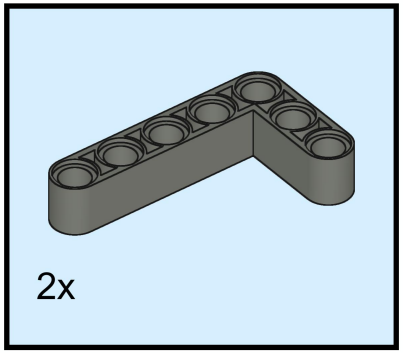

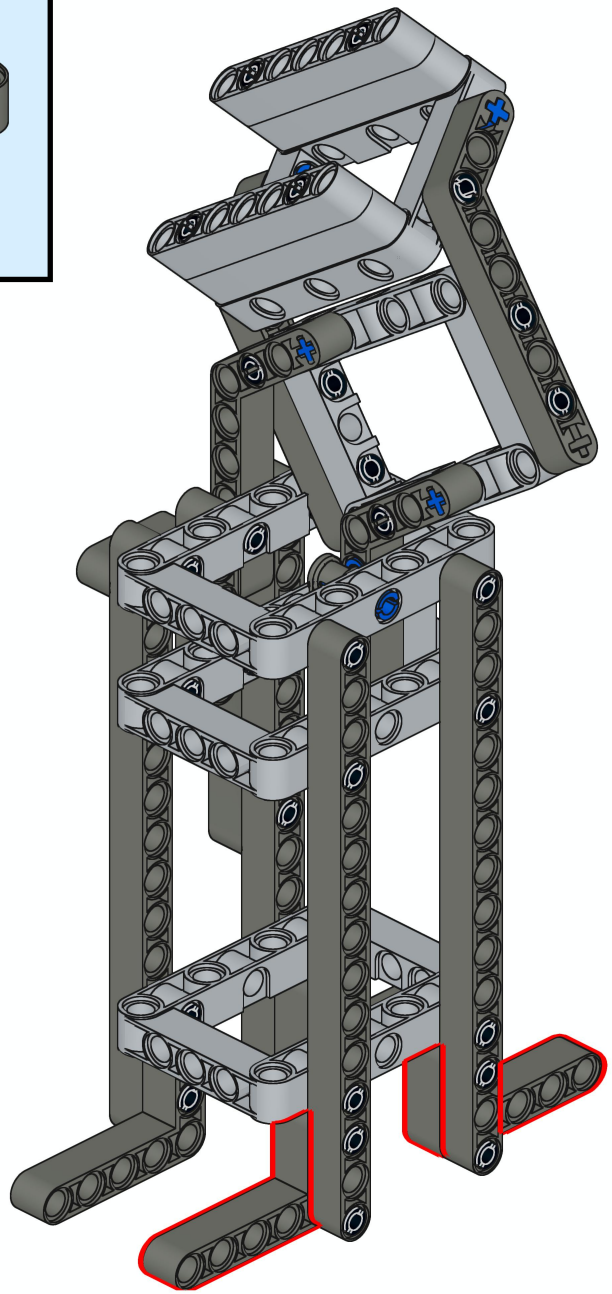

165

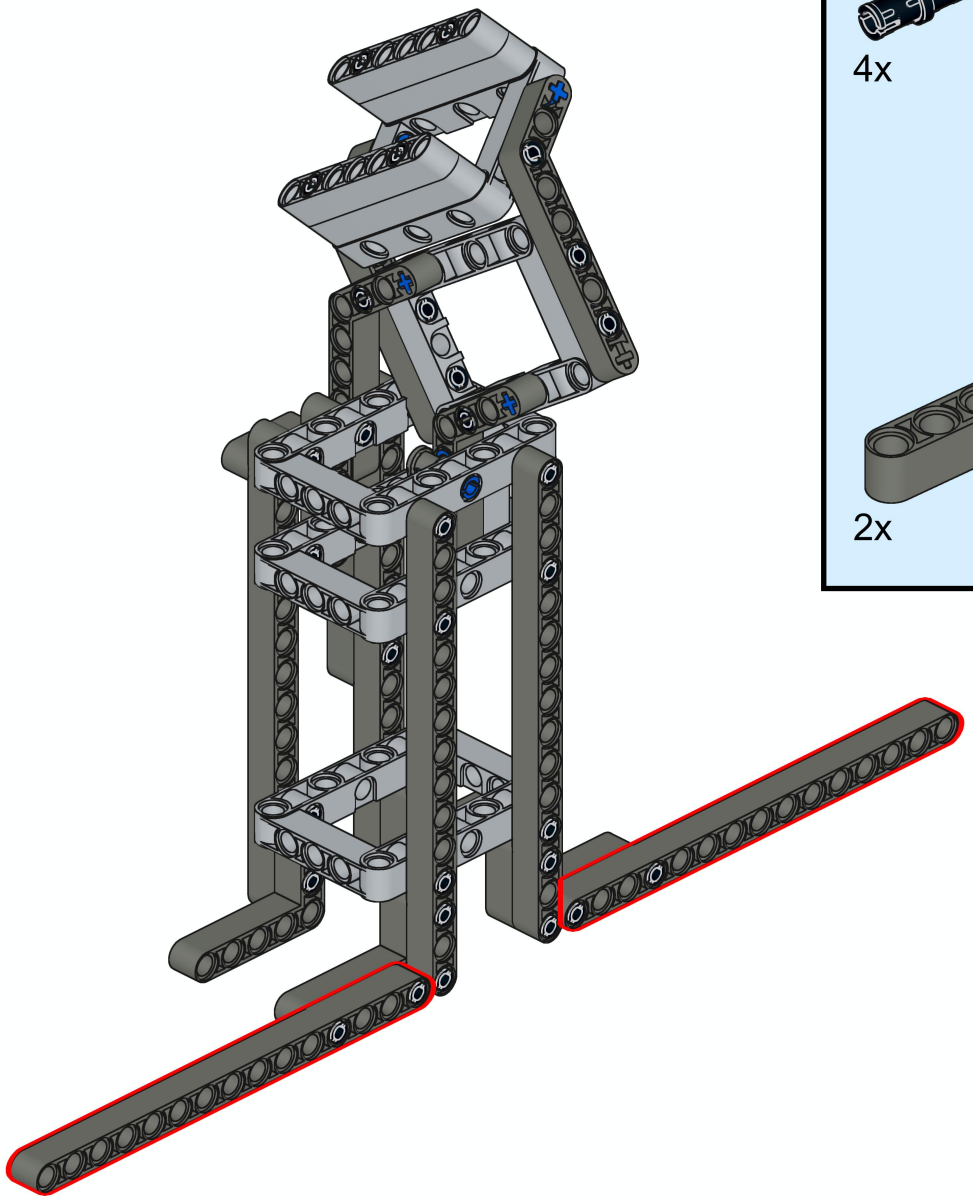

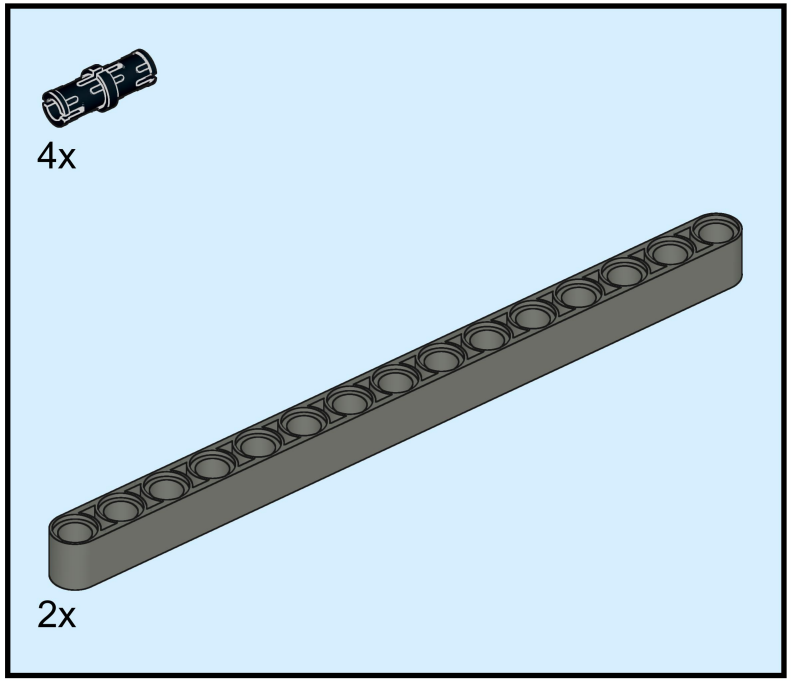

166



4x

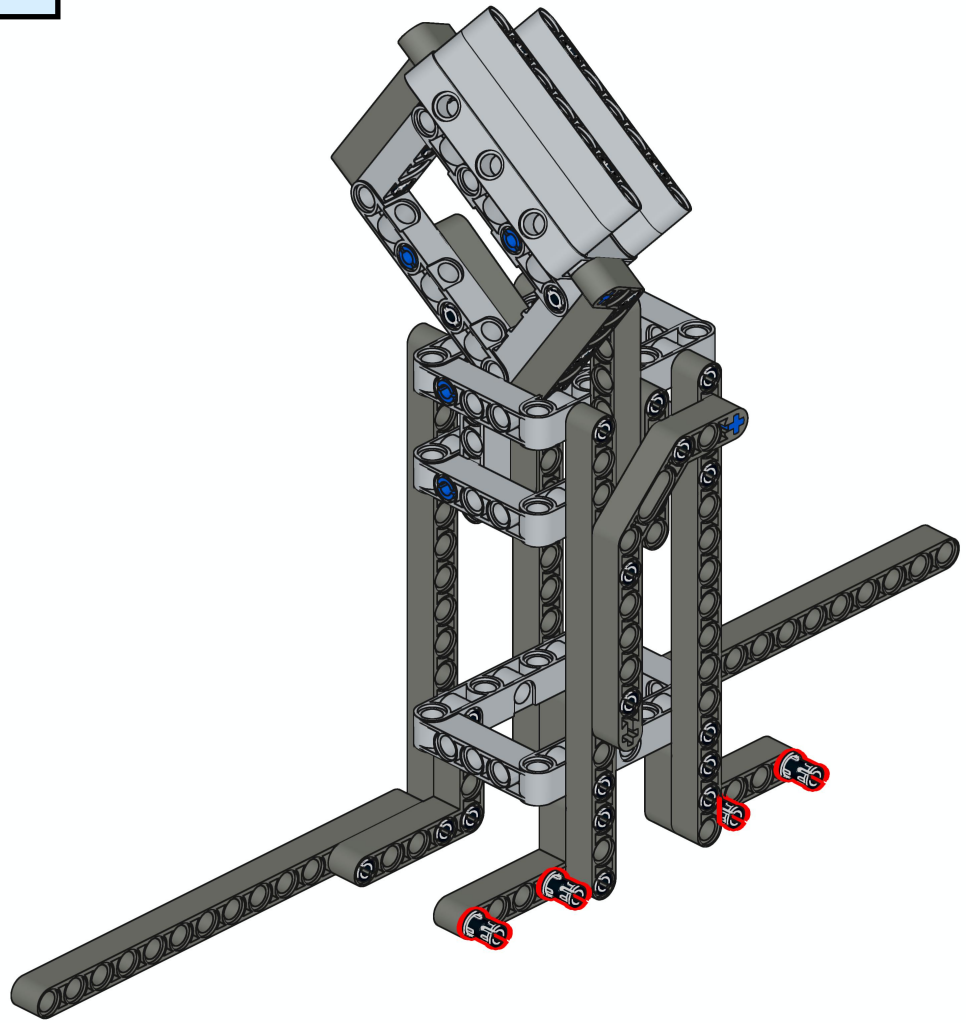

167

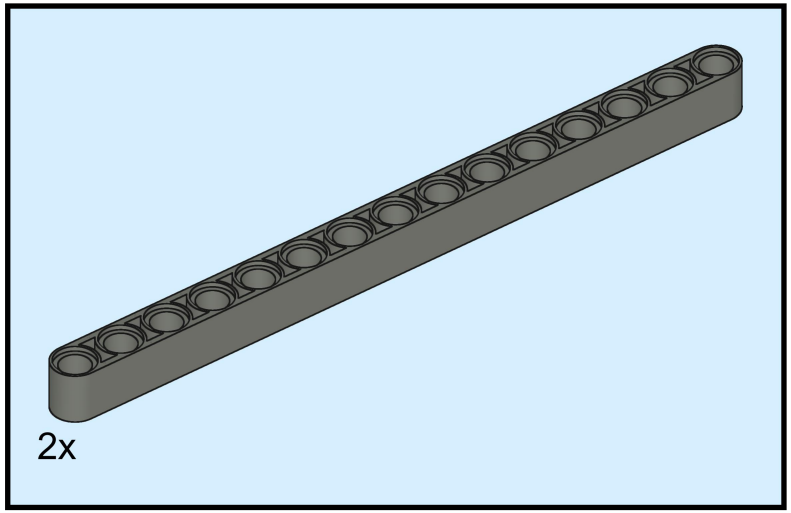

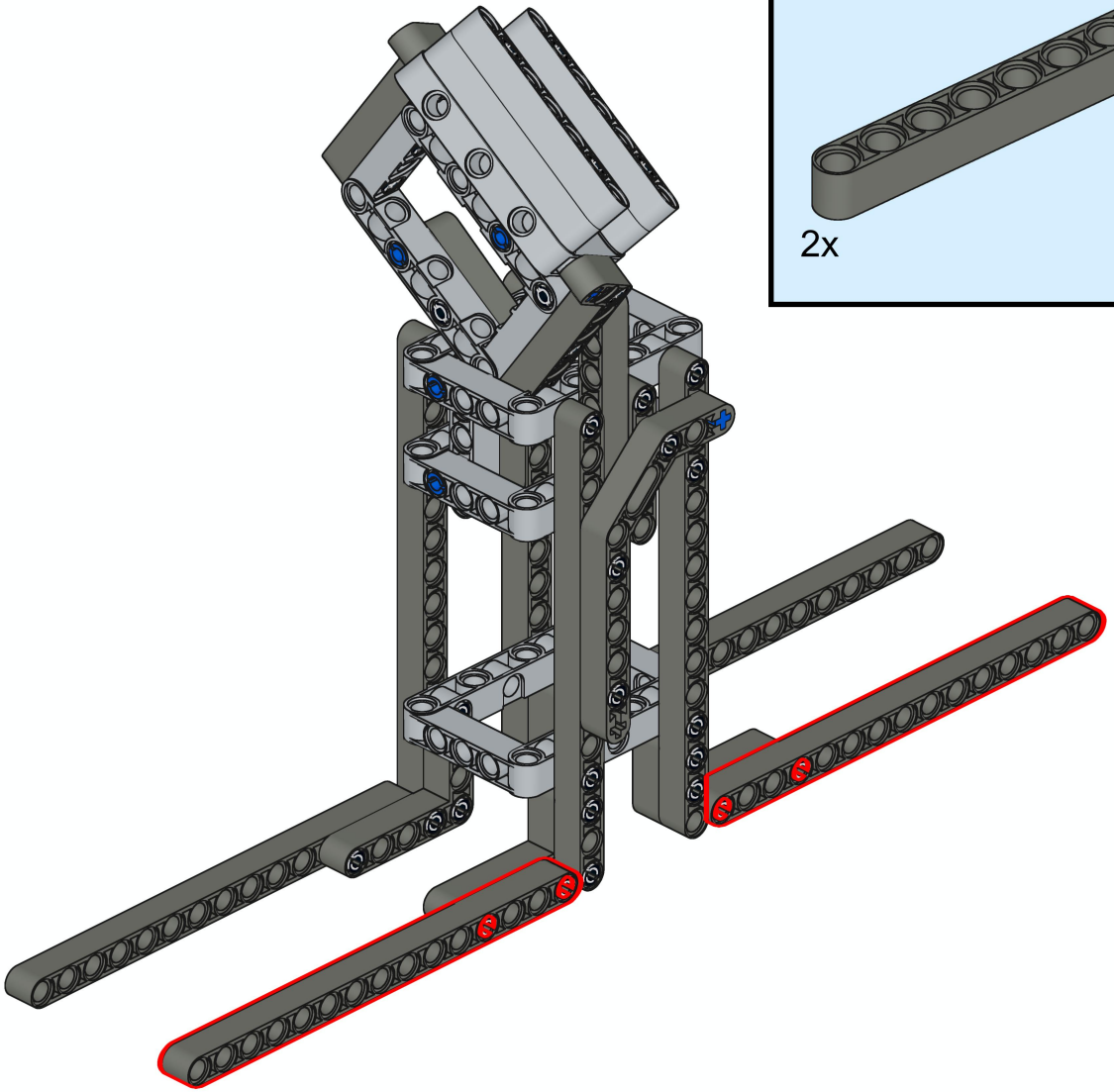

168

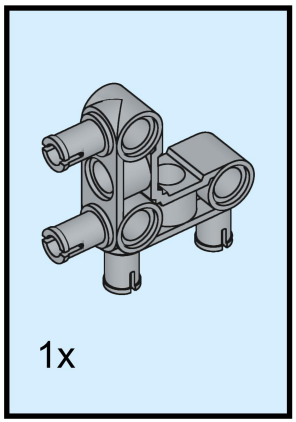

1x

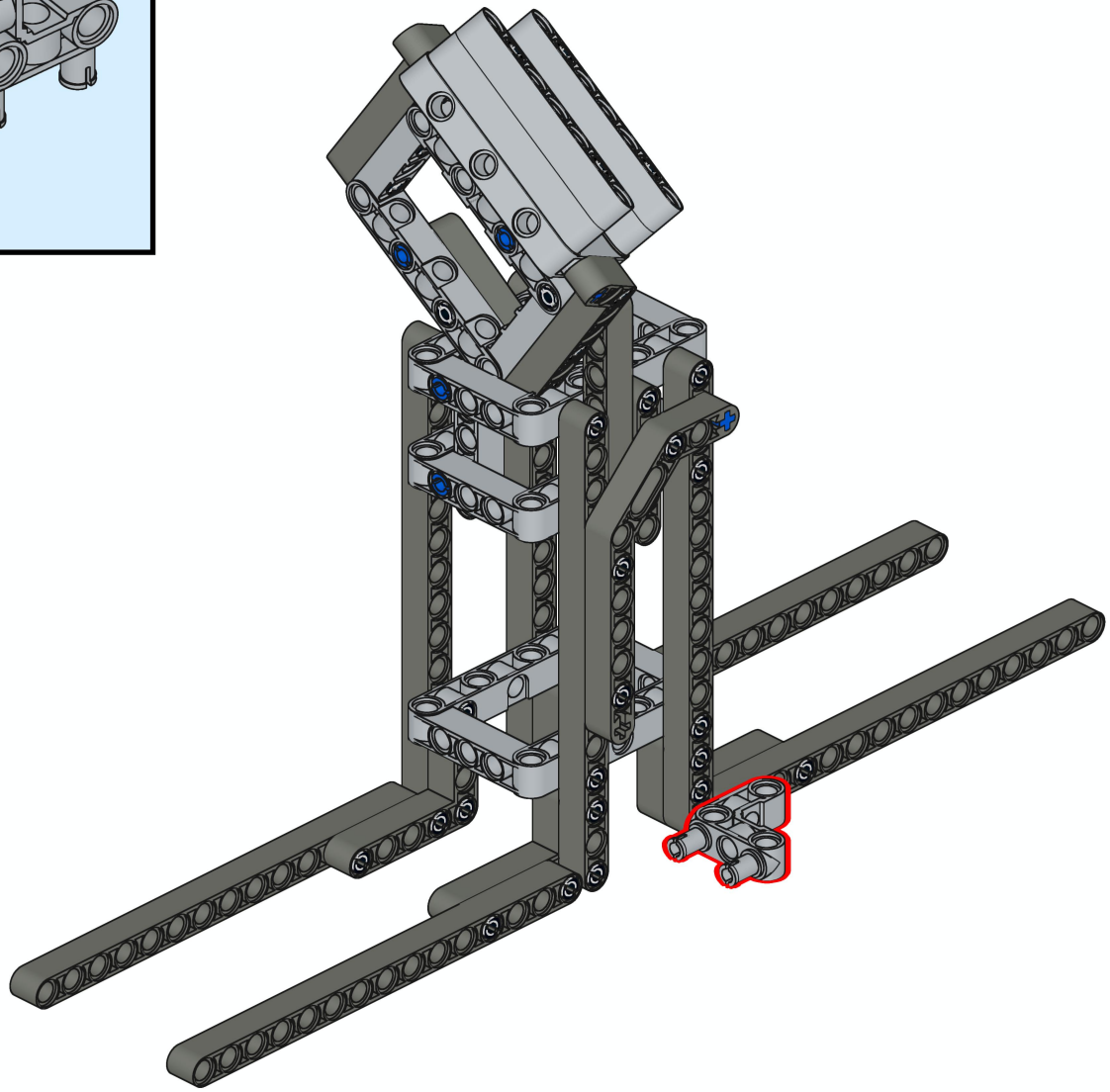

169

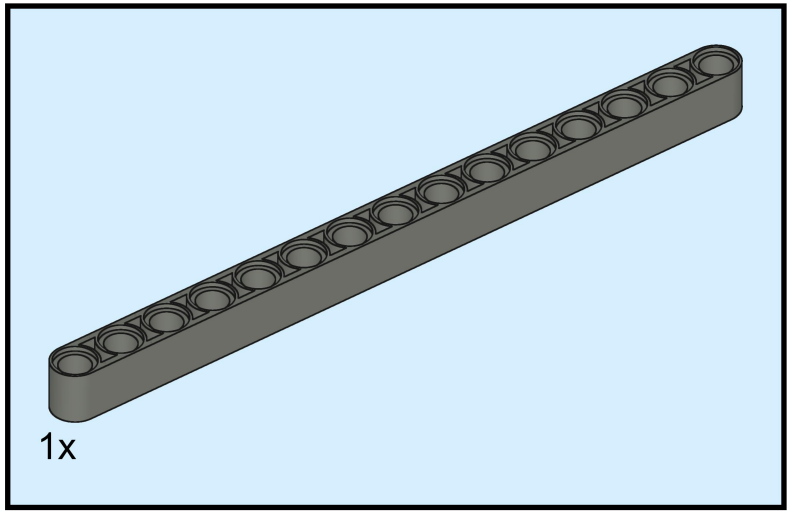

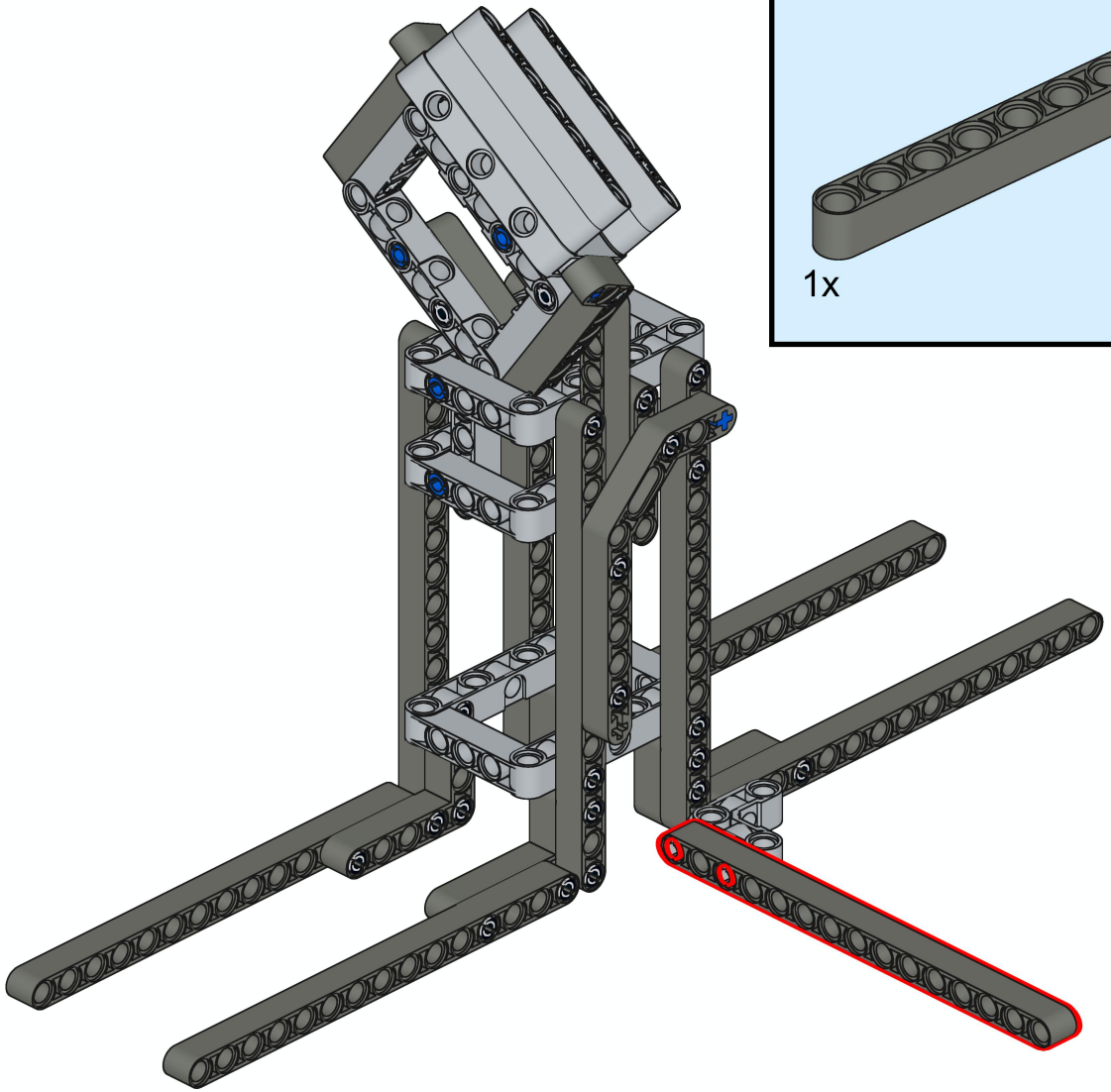

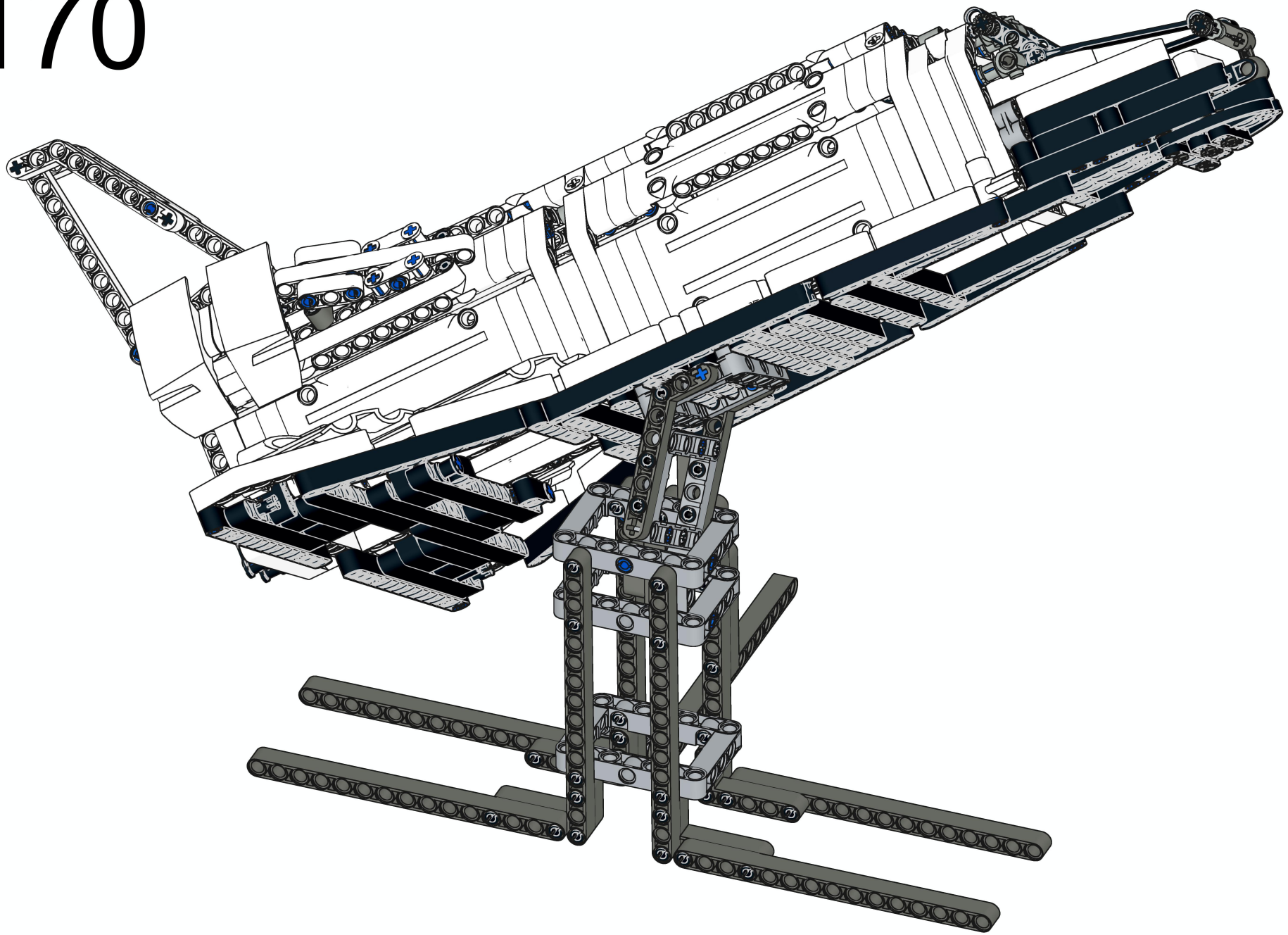

171

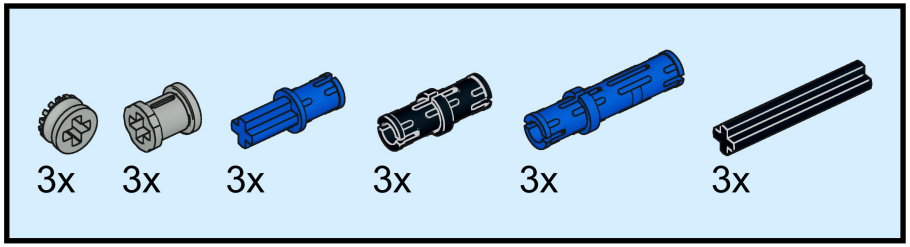

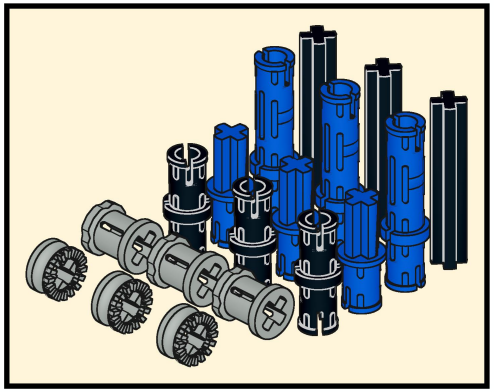



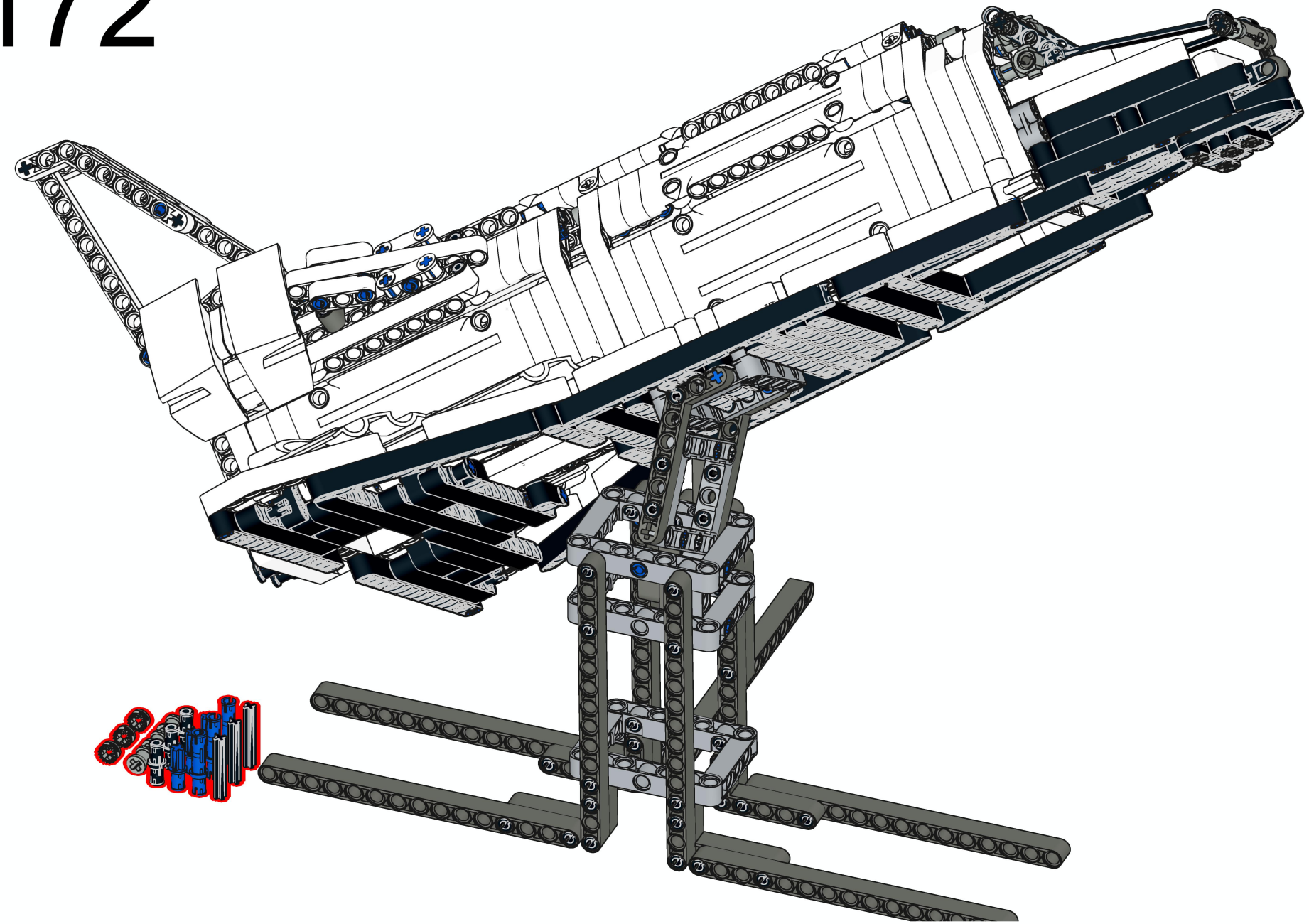

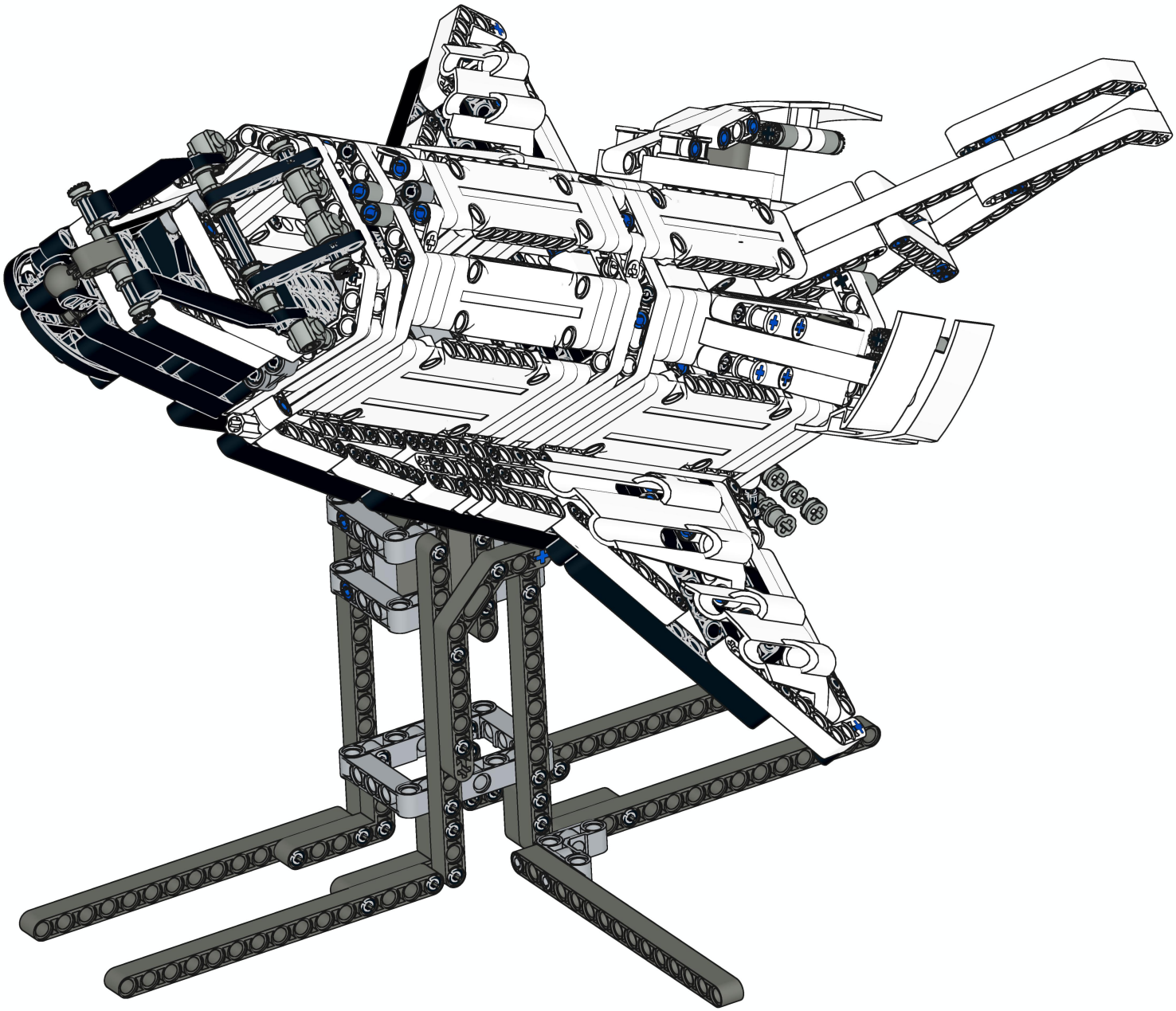



2x
3704, 11



6x
3749, 11



273x
2780, 11



2x
6536, 11



18x
4519, 11



2x
42003, 11



4x
32523, 11

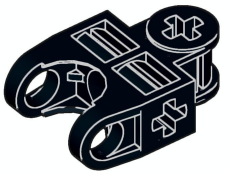

1x
32174, 11

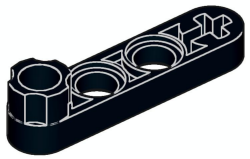

4x
2825, 11



2x
3705, 11

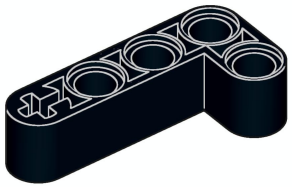

6x
32140, 11



2x
32017, 11

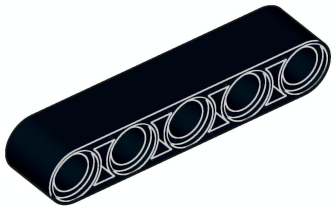

2x
32316, 11



4x
32073, 11

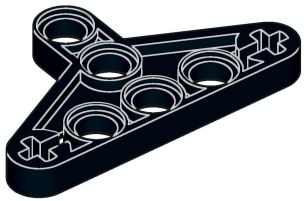

1x
2905, 11

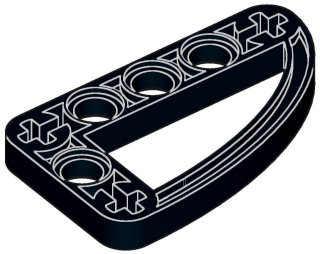

2x
32250, 11

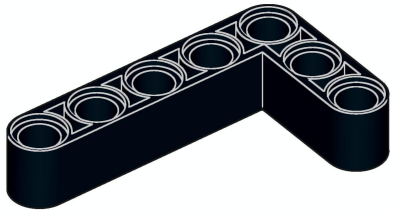

2x
32526, 11

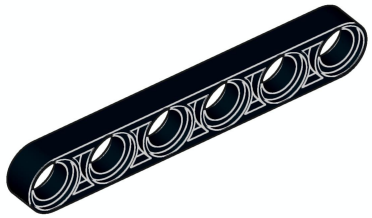

1x
32063, 11



2x
3706, 11



7x
32524, 11



2x
x136, 11

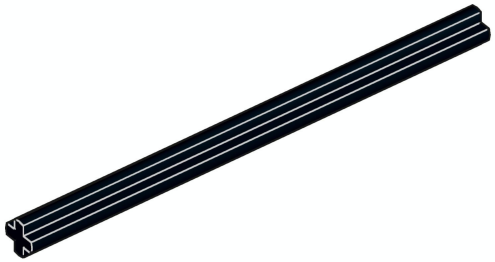

1x
3707, 11

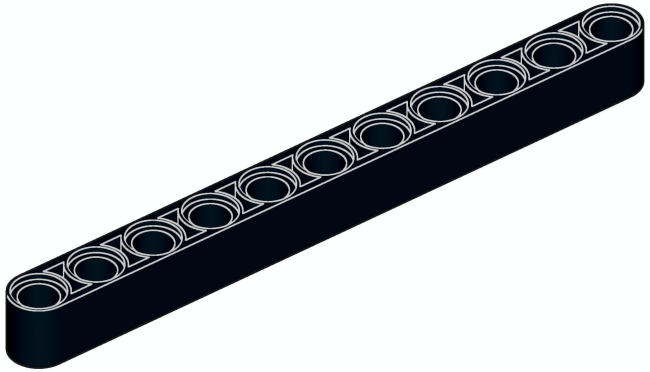

12x
32525, 11

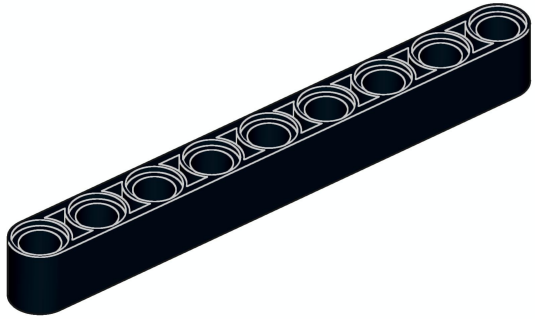

7x
40490, 11

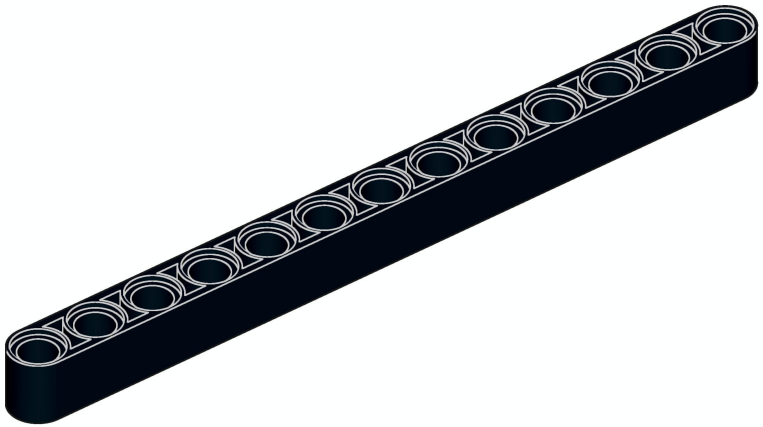

8x
41239, 11

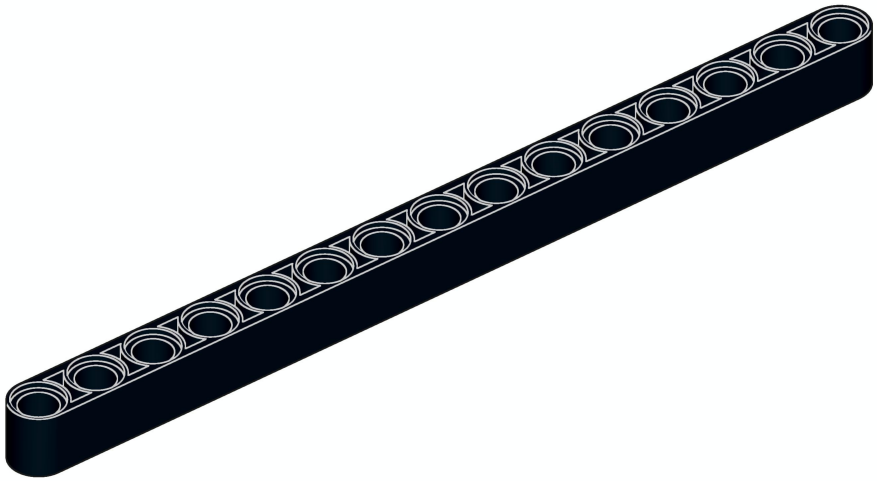

4x
32278, 11



8x
32002, 85

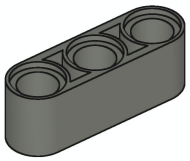

2x
32523, 85

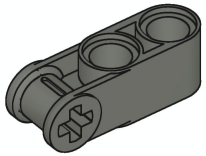

1x
42003, 85

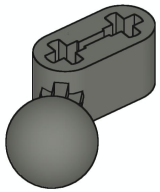

1x
50923, 85

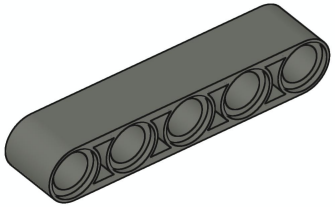

1x
32316, 85

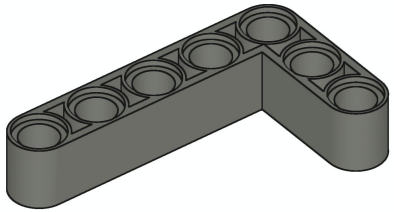

4x
32526, 85

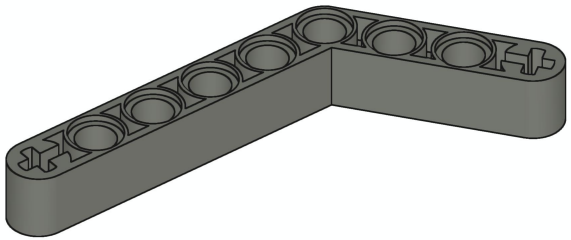

2x
6629, 85

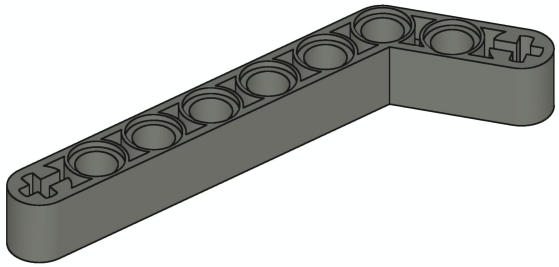

2x
32271, 85

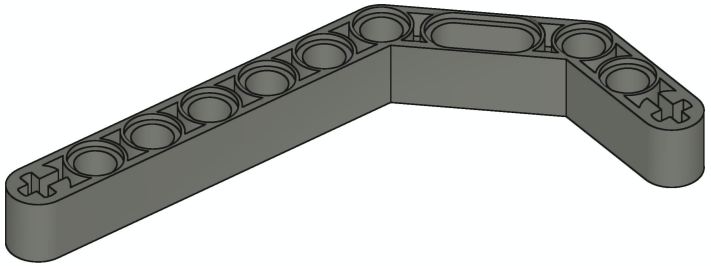

1x
32009, 85

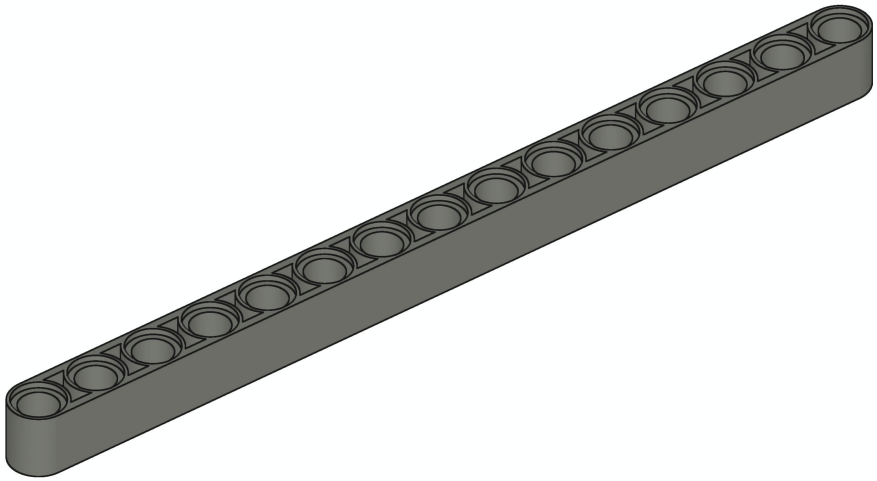

9x
32278, 85



19x
4265a, 9



8x
3713, 9

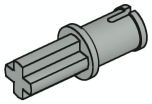

2x
3749, 9

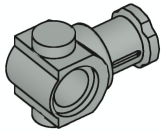

4x
3651, 9

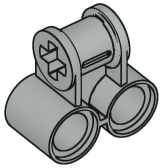

4x
32291, 9

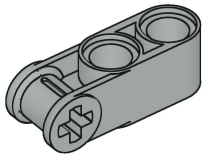

4x
42003, 9

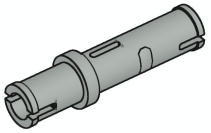

4x
32556, 9

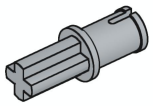

1x
3749, 86

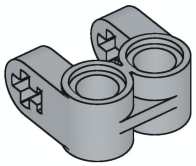

2x
41678, 86

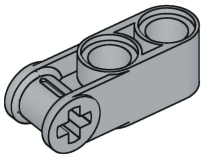

2x
42003, 86

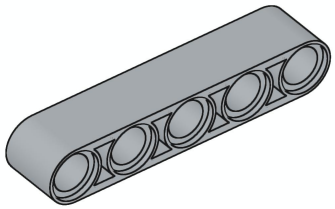

1x
32316, 86

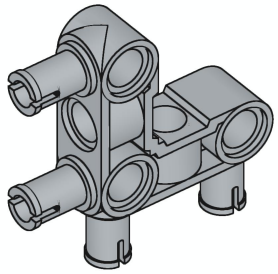

1x
55615, 86

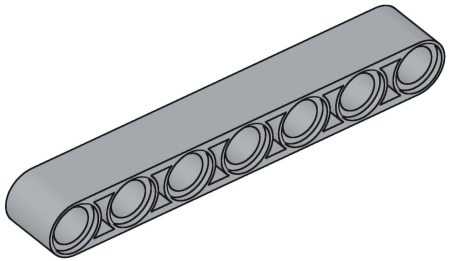

4x
32524, 86

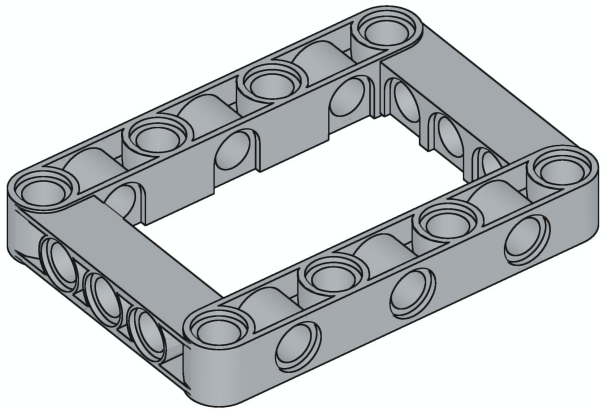

5x
64179, 86



4x
6536, 1

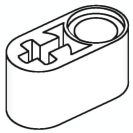

2x
60483, 1

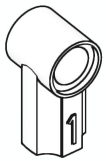

2x
32013, 1

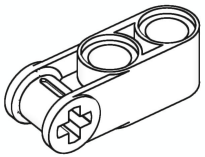

4x
42003, 1



30x
32523, 1

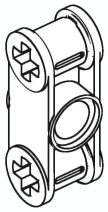

4x
32184, 1

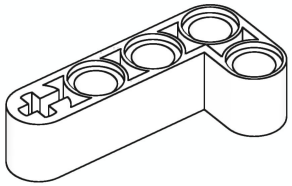

5x
32140, 1

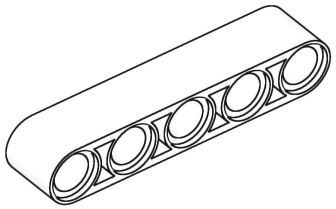

37x
32316, 1

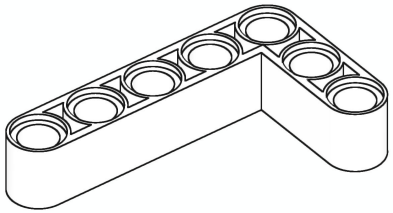

4x
32526, 1

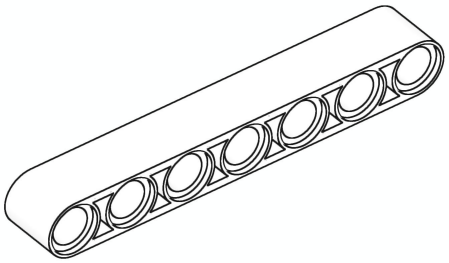

14x
32524, 1

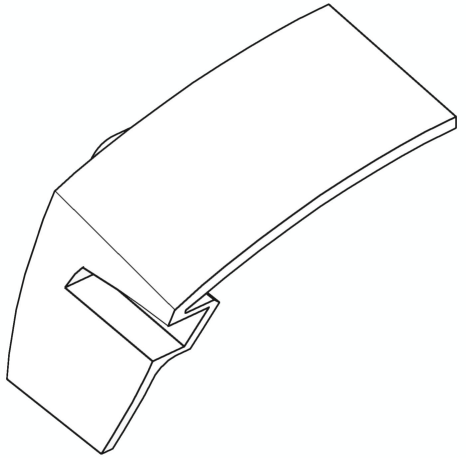

2x
61071, 1

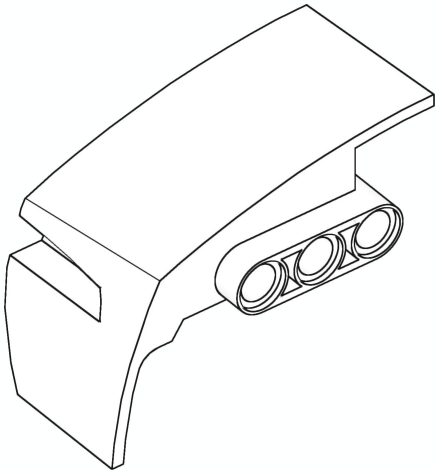

2x
61070, 1

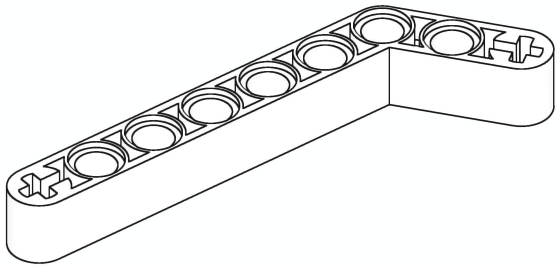

8x
32271, 1

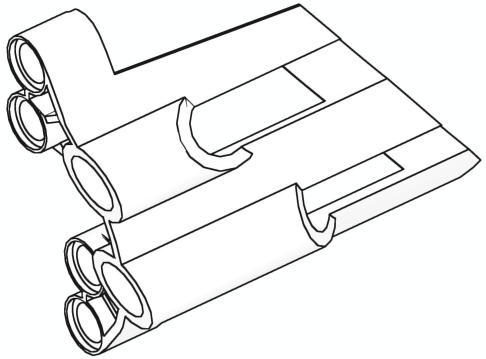

1x
32191, 1

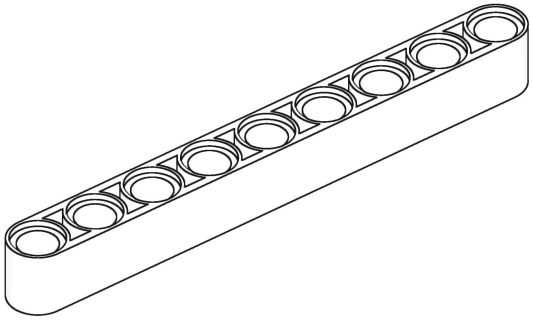

8x
40490, 1

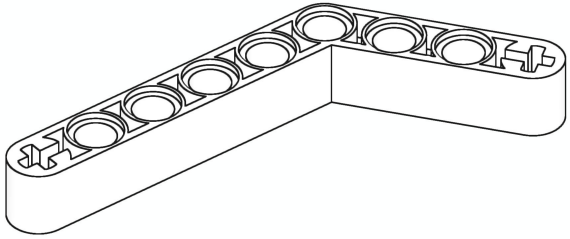

2x
6629, 1

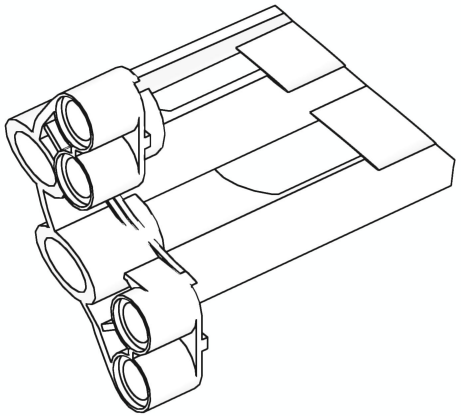

1x
32190, 1

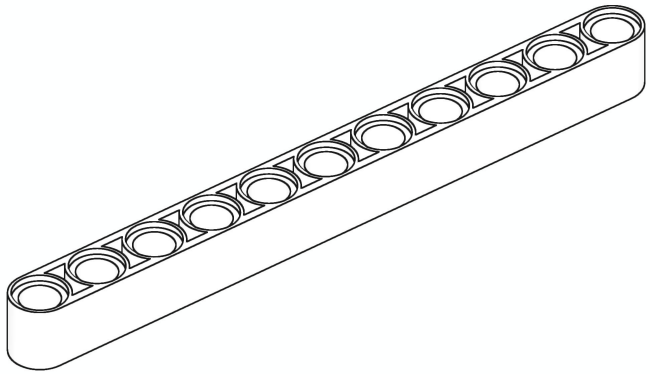

5x
32525, 1

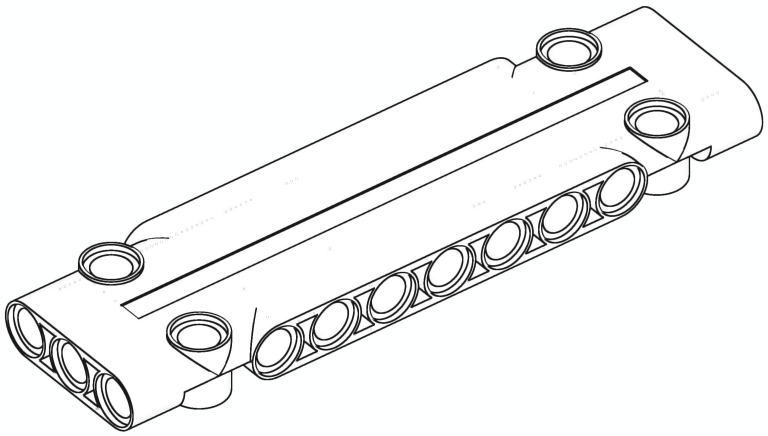

6x
15458, 1

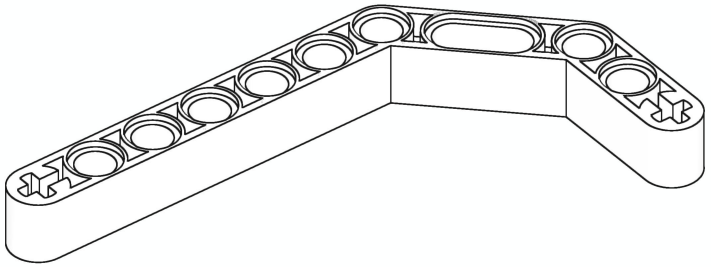

8x
32009, 1

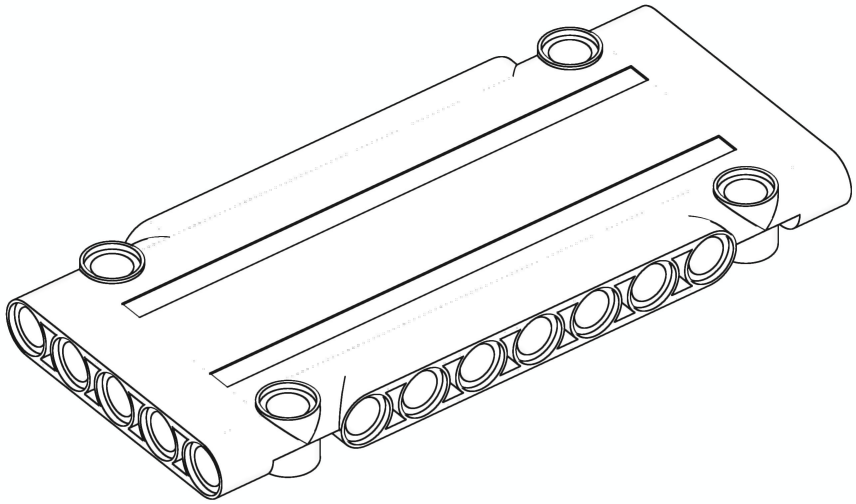

4x
64782, 1

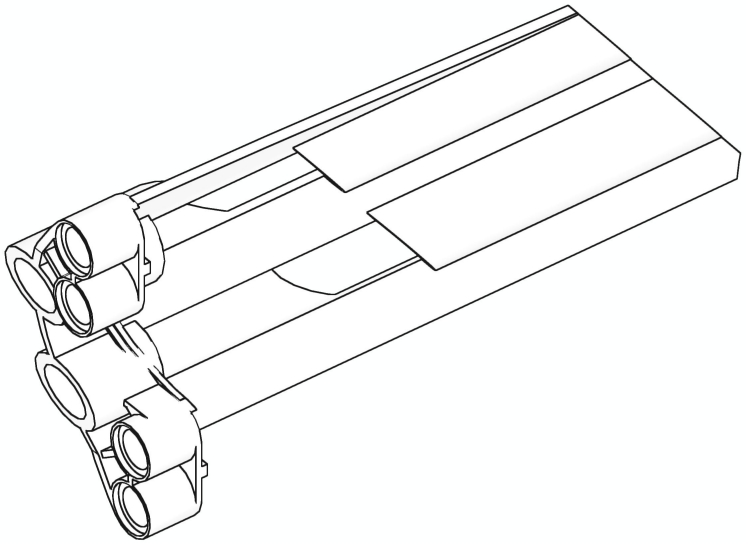

1x
32188, 1

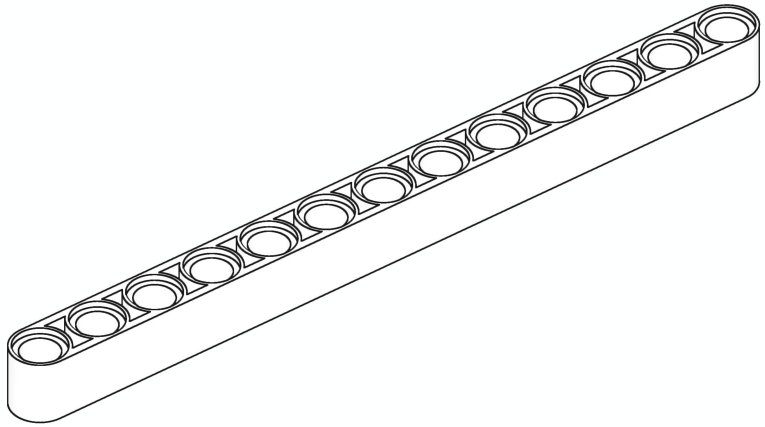

2x
41239, 1

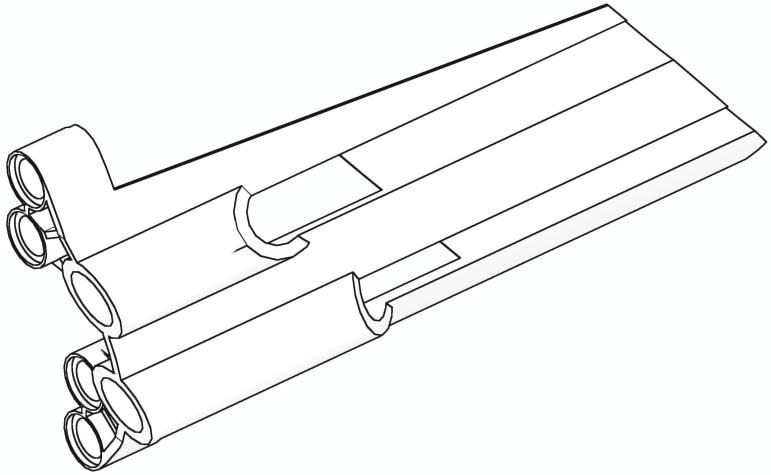

1x
32189, 1

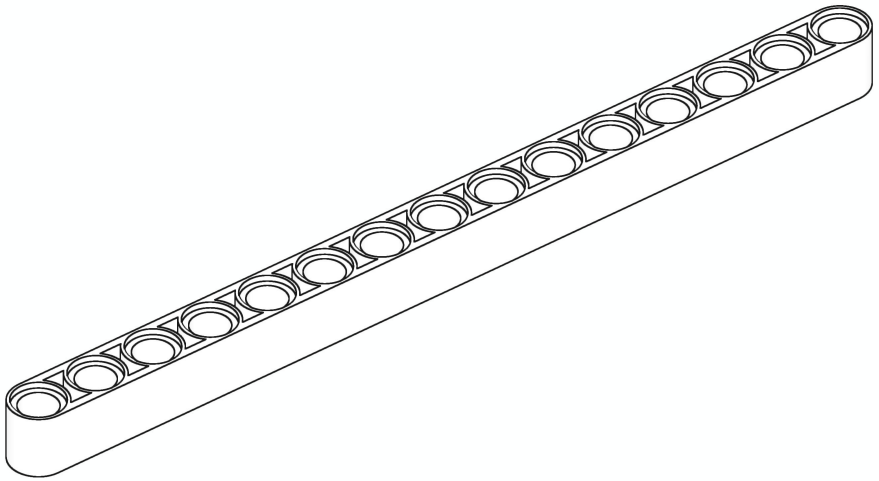

5x
32278, 1

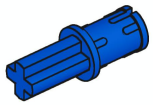

39x
43093, 7

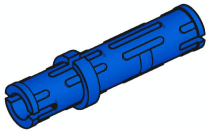

99x
6558, 7